Feuerhemmende Türen EI30 / EI60 – einbruchhemmend RC2

Portes coupe-feu EI30 / EI60 – anti-effraction RC2

Fire resistant doors EI30 / EI60 – burglary resistant RC2

In Stahl und Edelstahl / En acier et acier inox / In steel and stainless steel

A company of Arbonia Group
ARBONIA

forsterfuego light

forster

Symbole | Symboles | Symbols

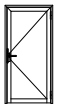

1-flügelige Tür ohne Antipanik-Funktion
Porte à 1 vantail sans fonction anti-panique
Single-leaved door without anti-panic-function

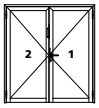

2-flügelige Tür ohne Antipanik-Funktion
Porte à 2 vantaux sans fonction anti-panique
Double-leaved door without anti-panic-function

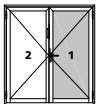

2-flügelige Tür, Verwendung auf Gangflügel
Porte à 2 vantaux, utilisation sur le vantail de service
Double-leaved door, use for active leaf

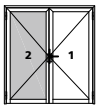

2-flügelige Tür, Verwendung auf Standflügel
Porte à 2 vantaux, utilisation sur le vantail semi-fixe
Double-leaved door, use for passive leaf

1-flügelige Tür mit Antipanik-Funktion
Porte à 1 vantail avec fonction anti-panique
Single-leaved door with anti-panic-function

2-flügelige Tür mit Antipanik-Funktion auf Gangflügel
Porte à 2 vantaux avec fonction anti-panique sur le vantail de service
Double-leaved door with anti-panic-function only on active leaf

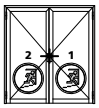

2-flügelige Tür mit Antipanik-Funktion auf Stand- und Gangflügel
Porte à 2 vantaux avec fonction anti-panique sur le vantail de service et le vantail semi-fixe
Double-leaved door with anti-panic-function on active and passive leaf

Türen ohne Antipanik-Anforderung
Portes sans exigence anti-panique
Doors without anti-panic requirement

Türen mit Antipanik-Anforderung
Portes avec exigence anti-panique
Doors with anti-panic requirement

Artikel gemäss Norm EN 179
Référence selon norme EN 179
Article according to EN 179

Artikel gemäss Norm EN 1125
Référence selon norme EN 1125
Article according to EN 1125

Einbruchhemmende Türen / Fenster
Portes / fenêtres anti-effraction
Burglary resistant doors / windows

Inhaltsverzeichnis | Table des matières | Index

Bezeichnung	Désignation	Description	Seite / Page
Systeminformation	**Informations sur le système**	**System information**	**4 - 9**
Systemübersicht	**Tableaux du système**	**Synopsis of system**	**10 - 16**
Beschläge / Zubehör	**Quincaillerie / Accessoires**	**Fittings / Accessories**	**17 - 38**
Anwendungszeichnungen	**Coupes et plans**	**Sections and plans**	**39 - 67**
Systemschnitte	Coupes du système	System sections	39 - 45
Systempläne	Plans du système	System plans	46 - 53
Wandanschlüsse	Raccords muraux	Wall abutments	54 - 66
Konstruktionsdetails	Détails de construction	Construction details	67
Verarbeitung	**Mise en œuvre**	**Processing**	**68 -115**
Verarbeitung Profile	Mise en œuvre profilés	Processing profiles	68 - 71
Einbau Beschläge	Montage de la quincaillerie	Assembly of fittings	72 -115
Verglasung	**Vitrage**	**Glazing**	**116 -125**
Vorlagen für Bescheinigungen	**Modèles d'attestations**	**Templates for certifications**	**126 -131**
Montagebescheinigung	Attestation de montage	Installation certification	126 -128
Werksbescheinigung	Certificat de conformité	Works certification	129 -131
Allgemeine Hinweise	**Généralités**	**General advice**	**132 -134**

Wichtig !

Einzelne in dieser Dokumentation gezeigten Anwendungsbeispiele entsprechen nicht den in Ihrem Land gültigen Brandschutznormen.

Massgebend sind ausschliesslich die für Ihr Land gültigen Zulassungen.

Important !

Les exemples d'application présentés ci-après ne sont pas tous conformes à la réglementation en vigueur dans votre pays.

En conséquence, nous vous demanderons de vous reporter aux procès-verbaux de classement en cours de validité dans votre pays.

Important !

Some of the construction details, mentioned in this documentation, do not correspond to the fire protecting standards in your country.

Only the certificates valid in your country are relevant, please check with your specific countries representatives.

Das System auf einen Blick

Einbruchhemmende Brandschutztür EI30 – RC2

Statistiken belegen: fast 50% aller Einbrüche im privaten und öffentlichen Bereich erfolgen über eine Tür. Forster bietet mit dem System fuego light EI30–RC2 eine äusserst simple Systemlösung für den Metallbauer. Alle Kombinationen als Brand- und Rauchschutztür und Türen mit Panikfunktion sind geprüft und zugelassen.

Vorteile

- Geprüft ohne Mehrfachverriegelung
- Vorgerichtete Profile für Gangflügel
- Zugelassene Gläser von unterschiedlichen Herstellern
- Standard-Glaseinstand und Glasanbindung (Keine Glasverklebung)
- Blechtürvariante EI30
- Verglasung EI30 / EI60
- Panikfunktion schwellenlos
- Kein teures Polycarbonat bei Kombination mit Panik
- Einwärts und auswärts öffnend
- Angriff Band- und Bandgegenseite
- Max. Flügelhöhen 3.0 m
- Profile in Stahl und Edelstahl
- Selbstverriegelnder Standflügel

Allgemein

Das System forster fuego light ist gegenüber Einbruch in der Klasse RC2 geprüft. Die Angriffseite liegt immer gegenüber der Glashalteleisten.

Le système en un coup d'œil

Porte coupe-feu anti-effraction EI30 – RC2

Les statistiques le montrent: près de 50% de toutes les effractions commises dans les secteurs privé et public ont lieu par une porte. Avec le système fuego light EI30–RC2, Forster propose une solution simple de mise en œuvre pour le constructeur d'ouvrage métallique. Toutes les combinaisons comme des portes coupe-feu ou pare-flammes, et toutes les portes avec fonction anti-panique sont testées et homologuées.

Avantages

- Homologué sans verrouillage multipoint
- Profilés préparés pour vantaux mobiles
- Verres homologués en provenance de différents fabricants
- Prise en feuillure et raccordement standard du verre (pas de collage du verre)
- Variante porte tôlée acier EI30
- Vitrage EI30 / EI60
- Fonction anti-panique sans seuil
- Pas pas de verre avec du polycarbonate coûteux en combinaison avec la fonction anti-panique
- Ouverture vers l'intérieur et vers l'extérieur
- Attaque côté paumelle et côté opposé
- Hauteurs de vantail max. 3,0 m
- Profilés en acier et acier inoxydable
- Vantail semi-fixe à verrouillage automatique

Informations générales

Le système forster fuego light a fait l'objet d'essais anti-effraction dans la classe RC2. La face d'attaque est toujours en face des parcloses.

The system at a glance

Burglar resistant fire resistant door EI30 – RC2

Statistics show that almost 50% of all burglaries in both the private and public sectors take place through a door. Forster offer the fuego light EI30–RC2 system which is an extremely simple system solution for metal-construction companies. All combinations have been tested and approved as fire and smoke protection doors and for doors with panic function.

Benefits

- Tested without multiple locks.
- Prepared profiles for active leaf
- Approved glass panes from various manufacturers
- Standard glazing depth and locking (not bonded)
- Sheet metal door variant EI30
- Glazing EI30 / EI60
- Panic function with no threshold
- No expensive polycarbonate when combined with panic function
- Opens inwards and outwards
- Withstands attack on hinge and non-hinge side
- Max. leaf heights 3.0 m
- Profiles in steel and stainless steel
- Self-locking fixed leaf

General

The forster fuego light system is tested for burglary to Class RC2. The attack side is always opposite the glazing beads.

Einbruchklassen nach EN 1627

Einbruchhemmung RC1 N

Bauteile in dieser Klasse bieten nur einen Grundschutz gegen Aufbruchversuche. Diese Klasse wird nur da empfohlen, wo kein direkter Zugang (nicht ebenerdig) möglich ist.

An die Füllung werden keine Anforderungen gestellt.

Einbruchhemmung RC2 N

Der Gelegenheitstäter versucht, zusätzlich mit einfachen Werkzeugen wie Schraubendreher, Zange und Keile, das Bauteil aufzubrechen. Diese Klasse wird nur da empfohlen, wo kein direkter Zugang (nicht ebenerdig) möglich ist.

An die Füllung werden keine Anforderungen gestellt.

Einbruchhemmung RC2

Der Gelegenheitstäter versucht, zusätzlich mit einfachen Werkzeugen wie Schraubendreher, Zange und Keile, das Bauteil aufzubrechen. Einbruchsichere Bauteile in dieser Klasse kommen im Wohnungsbau, im Gewerbebau und in öffentlichen Bauten mit durchschnittlichen Einbruchsrisiko zur Anwendung.

Füllungen müssen mindestens der Klasse P4 A nach EN 356 entsprechen.

Information
RC1 N Konstruktionen sind, bis auf die Füllung, gemäss den Angaben in dieser Broschüre in RC2 auszuführen.

Classes de résistance à l'effraction selon EN 1627

Résistance à l'effraction RC1 N

Les composants de cette classe offrent seulement une protection de base contre les tentatives d'effraction. Par conséquent, cette classe est uniquement recommandée là où un accès direct est impossible (pas au niveau du rez-de-chaussée).

Le remplissage ne doit pas satisfaire à des exigences particulières.

Résistance à l'effraction RC2 N

Le délinquant occasionnel essaie d'entrer en force avec des outils simples, tels qu'un tournevis, une pince, des coins. Cette classe est uniquement recommandée là où un accès direct est impossible (pas au niveau du rez-de-chaussée).

Le remplissage ne doit pas remplir d'exigences particulières.

Résistance à l'effraction RC2

Le délinquant occasionnel essaie d'entrer en force avec des outils simples, tels qu'un tournevis, une pince et des coins. Les composants anti-effraction de cette classe sont appliqués dans la construction de logements, de bâtiments à usage professionnel et d'ouvrages publics présentant un risque d'effraction moyen.

Les remplissages doivent au moins correspondre à la classe P4 A selon EN 356.

Information
Les constructions RC1 N doivent être exécutées en RC2 conformément aux indications de cette brochure, sauf le remplissage.

Burglary resistance classes acording to EN 1627

Burglary resistance RC1 N

Components in this class only offer basic protection against burglary attempts. This class is only recommended when there is no direct access (not at ground level).

No requirements are made of the filling.

Burglary resistance RC2 N

The occasional criminal attempts to break open the component also using simple tools such as screwdrivers, pliers or wedges. This class is only recommended where no direct access is possible (not at ground level).

No requirements are made of the filling.

Burglary resistance RC2

The occasional criminal attempts to break open the component also using simple tools such as screwdrivers, pliers or wedges. Burglary-resistant components in this class are used in residential buildings, commercial buildings and in public buildings with an average burglary risk.

Fillings must comply with at least Class P4 A according to EN 356.

Information
RC1 N constructions must be implemented according to the specifications for RC2 contained in this brochure, except for the filling.

Information

Diese Dokumentation beinhaltet Informationen für einbruchhemmende Türen EI30 – RC2, mit dessen Zubehör und Verarbeitung. Weitere Ausführungsvarianten in Stahl, eine allgemeine Produkt- und Systemübersicht sowie die allgemeinen Verarbeitungsinformationen zum System Forster fuego light entnehmen Sie bitte dem Verarbeiterordner Forster fuego light.

Information

Ce document contient les informations relatives aux portes anti-effraction EI30 – RC2, leurs accessoires et leur mise en œuvre. Dans le classeur de mise en œuvre du système Forster fuego light, vous trouverez d'autres possibilités en acier, un aperçu global des produits et toutes les informations générales du système Forster fuego light.

Information

This documentation contains information on the burglar resistant door EI30 – RC2, its accessories and processing instructions. Please refer to the processing folder for the Forster fuego light system to obtain more information on other design variants in steel, a general overview of the system and products, and general processing information on the Forster fuego light system.

Zeichnungsdaten – dwg

Die in dieser Dokumentation gezeigten Schnitte und Pläne mit nachstehenden Bezeichnungen stehen als dwg-Daten unter **www.forster-profile.ch/downloads** zur Verfügung.

In der PDF-Version der Dokumentation sind diese Zeichnungen mit einem Link versehen.

fl_ep_xxxx Einbaupläne
fl_kd_xxxx Konstruktionsdetails
fl_sd_xxxx Systemdetails
fl_sp_xxxx Systempläne
fl_wa_xxxx Wandanschlüsse

Dessins en dwg

Les coupes et les plans présentés dans cette documentation avec les désignations ci-dessous sont disponibles au format DWG sous **www.forster-profile.ch/téléchargement.**

Dans la version PDF de la documentation, ces dessins sont dotés d'un lien.

fl_ep_xxxx Plans de la mise en œuvre
fl_kd_xxxx Détails de la construction
fl_sd_xxxx Coupes du système
fl_sp_xxxx Plans du système
fl_wa_xxxx Raccords muraux

Drawing data – dwg

The sections and plans in this documentation with the below-mentioned designations are available as DWG files on **www.forster-profile.ch/downloads.**

In the PDF version of the documentation, these drawings are provided with a link.

fl_ep_xxxx Processing plans
fl_kd_xxxx Construction details
fl_sd_xxxx System sections
fl_sp_xxxx System plans
fl_wa_xxxx Wall abutments

Biegeradien

Enge Radien ab 300 mm möglich

Rayon de cintrage

Rayons de cintrage étroits dès 300 mm

Bending

Narrow bending radii from 300 mm

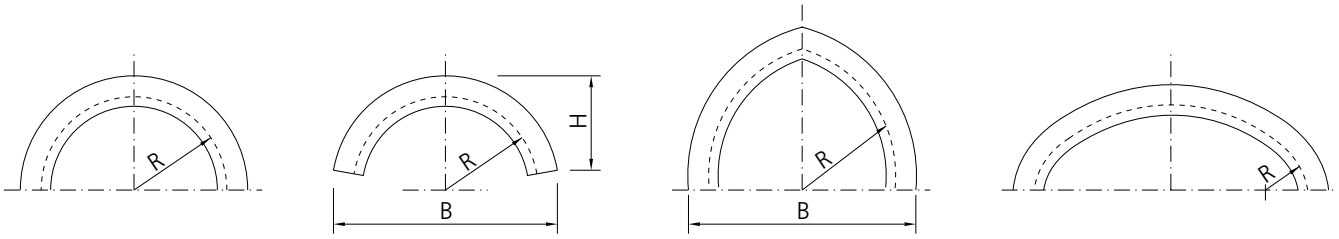

Systemvarianten RC2 Variantes du système RC2 System variations RC2

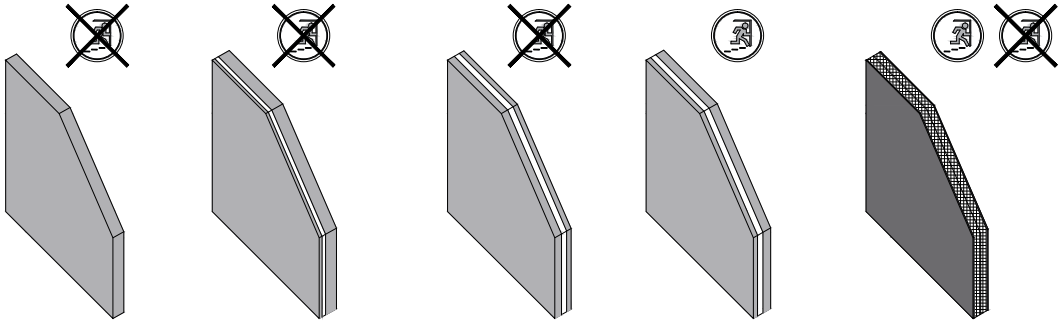

EI 30	**Türen/Verglasungen Portes/cloisons Doors/glazings**	Contraflam 30-2 P4A 25 mm	Contraflam Climalite 30-2 P4A 39 mm	Pyrostop 30-18 P4A 37 mm	Pyrostop 30-18 P6B 40 mm	Paneel Typ B - 2 × 2 mm Stahl/Acier/Steel | CrNi - 2 x 15 mm GKF
EI 60	**Verglasungen Cloisons Glazings**	Contraflam 60-3 P4A 32 mm	Contraflam Climalite 60-3 P4A 46 mm	Pyrostop 60-181 P4A 41 mm		
Weitere Füllungen auf Anfrage / Autres remplissages sur demande / Further fillings on request						

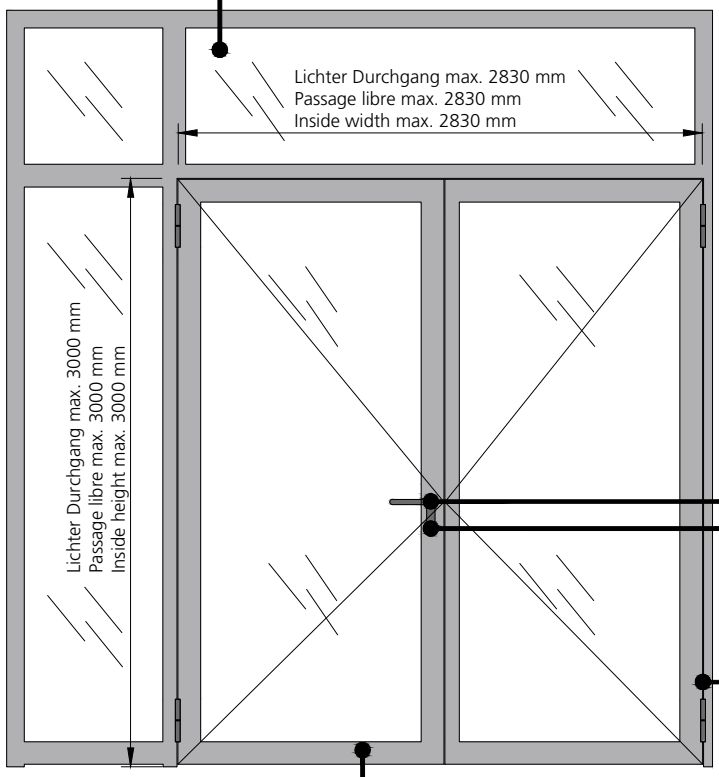

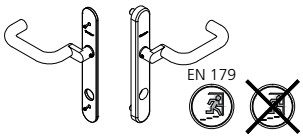

Schutzbeschläge
Ferrements de protection
Security fittings

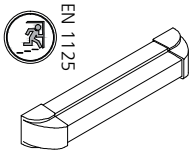

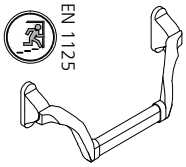

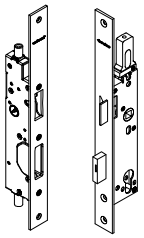

Bewährte Schlosstechnik
in verstärkter Ausführung
Technologie de serrure
éprouvée en version
renforcée
Established lock technology
in reinforced version

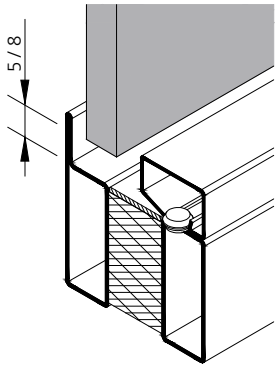

Standard-Glashalteleisten
Parcloses standard
Standard glazing beads
EI30/EI60

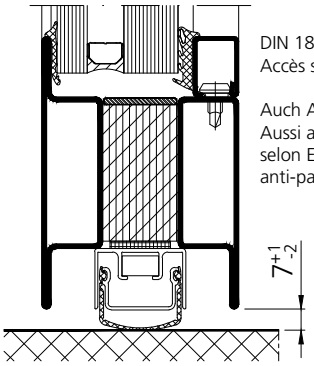

DIN 18040-2 Barrierefrei /
Accès sans barrière / Barrier-free

Auch Antipanik nach EN 1125 /
Aussi avec fonction anti-panique
selon EN 1125 / Also with
anti-panic function EN 1125

Standard Bandsortiment
sichtbar und verdeckt
Paumelles standard
visibles et cachées
Standard hinges
visible and concealed

Technische Merkmale

Bauarten

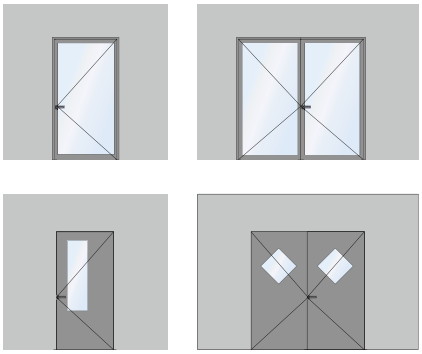

- Tür EI30
- Verblechte Tür EI30
- Verglasung EI30 / EI60

Abmessungen
Verglaste Tür
- 1-flüglig: lichter Durchgang max. 1400 × 3000 mm (B × H)
- 2-flüglig: lichter Durchgang max. 2830 × 3000 mm (B × H)

Verblechte Tür
- 1-flüglig: lichter Durchgang max. 1400 × 2500 mm (B × H)
- 2-flüglig: lichter Durchgang max. 2830 × 2500 mm (B × H)

Verglasung
- EI30: bis 4.15 m^2, Lmax. 2964 mm
- EI60: bis 4.56 m^2, Lmax. 2850 mm

Verglasung / Paneele
- Pilkington Pyrostop
  EI30: 30-18 P4A/P6B
  EI60: 60-181 P4A
- Vetrotech Contraflam
  EI30: 30-2 P4A
  EI60: 60-3 P4A
- Paneele EI30

Données techniques

Variantes de construction

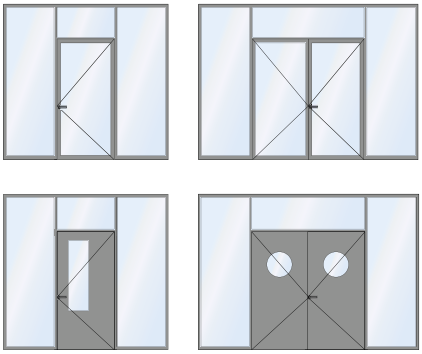

- Porte EI30
- Porte en tôle EI30
- Cloison EI30 / EI60

Dimensions
Porte vitrée
- 1 vantail: passage libre max. 1400 mm × 3000 (l × h)
- 2 vantaux: passage libre max. 2830 mm × 3000 (l × h)

Porte tôlée
- 1 vantail: passage libre max. 1400 mm × 2500 (l × h)
- 2 vantaux: passage libre max. 2830 × 2500 mm (l × h)

Cloison vitrée
- EI30: jusqu'à 4.15 m^2, Lmax. 2964 mm
- EI60: jusqu'à 4.56 m^2, Lmax. 2850 mm

Cloisons / panneaux
- Pilkington Pyrostop
  EI30: 30-18 P4A/P6B
  EI60: 60-181 P4A
- Vetrotech Contraflam
  EI30: 30-2 P4A Climalite
  EI60: 60-3 P4A Climalite
- Panneaux EI30

Technical details

Construction variations

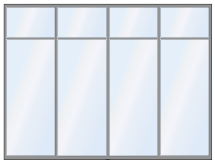

- Door EI30
- Sheet metal door EI30
- Glazing EI30 / EI60

Dimensions
Glazed door
- 1 leaf: clear passage max. 1400 × 3000 mm (w × h)
- 2 leafs: clear passage max. 2830 × 3000 mm (w × h)

Sheet metal door
- 1 leaf: inside width max. 1400 × 2500 mm (w × h)
- 2 leafs: inside width max. 2830 × 2500 mm (w × h)

Fixed glazing
- EI30: up to 4.15 m^2, Lmax. 2964 mm
- EI60: up to 4.56 m^2, Lmax. 2850 mm

Glazings / panels
- Pilkington Pyrostop
  EI30: 30-18 P4A/P6B
  EI60: 60-181 P4A
- Vetrotech Contraflam
  EI30: 30-2 P4A Climalite
  EI60: 60-3 P4A Climalite
- Panels EI30

RC 2 Stahl / Acier / Steel | Edelstahl / Acier inox / Stainless steel

Systemübersicht Profile

Tableau du système Profilés

Synopsis of system Profiles

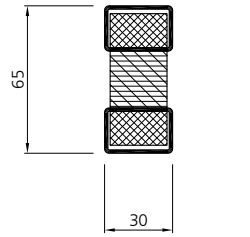

736.830	EI30
737.830	EI60

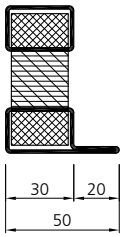

736.831	EI30
737.831	EI60

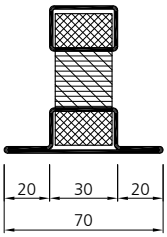

736.832	EI30
737.832	EI60

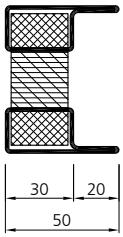

736.834	EI30

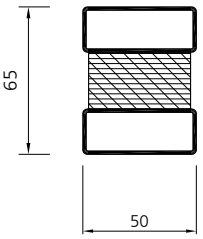

735.850 735.850 CrNi	EI30
736.850	EI60

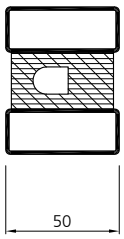

735.850/T 735.850/T CrNi	EI30
736.850/T 736.850/T CrNi*	EI60

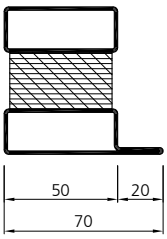

735.851	EI30
736.851	EI60

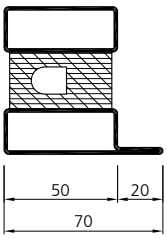

735.851/T 735.851/T CrNi	EI30
736.851/T 736.851/T CrNi*	EI60

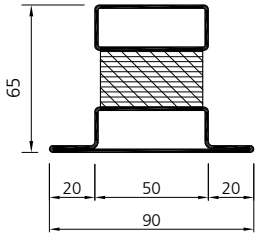

735.852	EI30
736.852	EI60

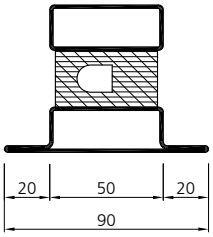

735.852/T 735.852/T CrNi	EI30
736.852/T 736.852/T CrNi*	EI60

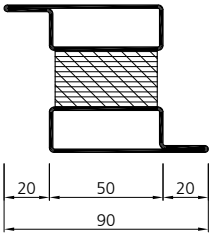

735.853 735.853 CrNi	EI30
736.853	EI60

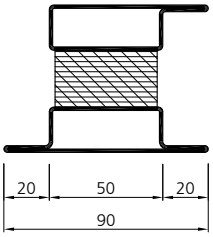

735.855 735.855 CrNi	EI30
736.855 736.855 CrNi*	EI60

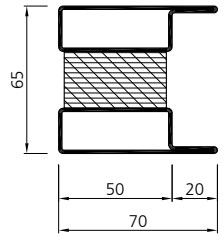

735.854 735.854 CrNi	EI30
736.854 736.854 CrNi*	EI60

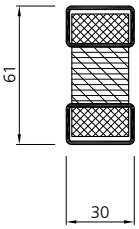

735.838	EI30

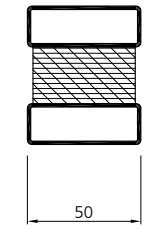

735.858	EI30
736.858	EI60

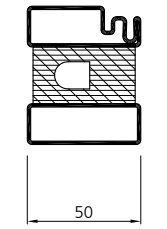

735.906/T	EI30

* auf Anfrage
sur demande
on request

Information
Sämtliches Zubehör, wie Glashalteleisten, Dichtungen, Türbänder, etc. entsprechen dem Standardsortiment Forster fuego light EI30 und EI60.

Information
Toutes les accessoires comme parcloses, joints, paumelles, etc. correspondent à la gamme standard Forster fuego light EI30 et EI60.

Information
All accessories such as glazing beads, weatherstrippings, hinges, etc. correspond to the standard range Forster fuego light EI30 and EI60.

Systemübersicht Profile

Tableau du système Profilés

Synopsis of system Profiles

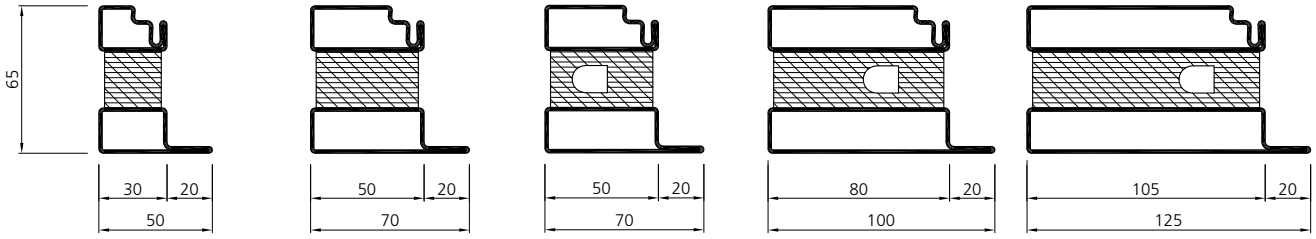

735.810 **EI30** | **735.800** **735.800 CrNi** **EI30** | **735.800/T** **735.800/T CrNi** **EI30** | **735.700/T** **EI30** | **735.300/T** **EI30**

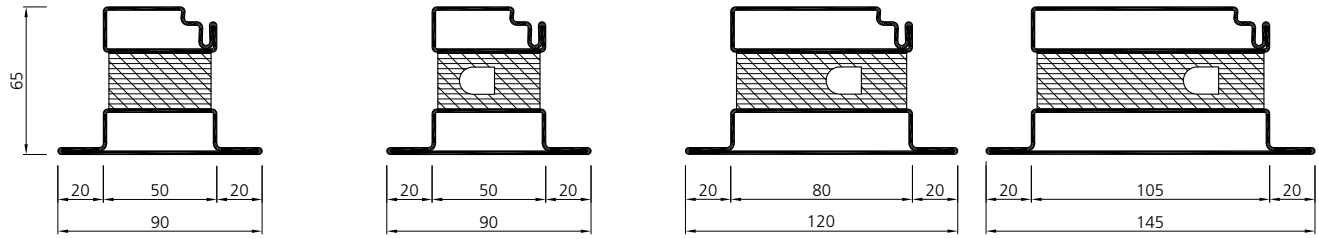

735.803 **EI30** | **735.803/T** **735.803/T CrNi** **EI30** | **735.703/T** **EI30** | **735.303/T** **EI30**

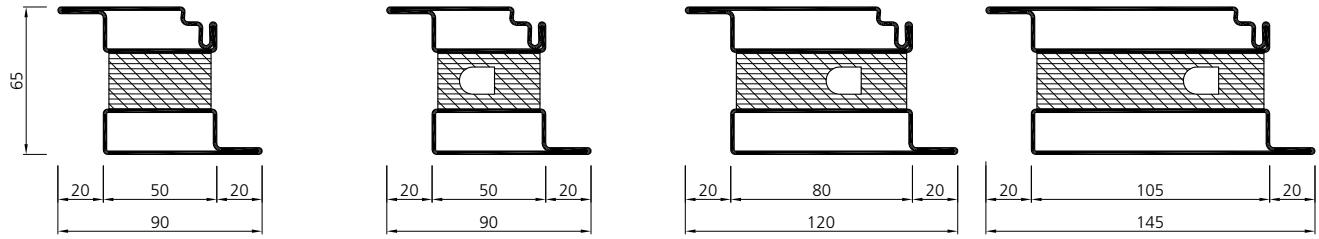

735.805 **EI30** | **735.805/T** **735.805/T CrNi** **EI30** | **735.705/T** **EI30** | **735.305/T** **EI30**

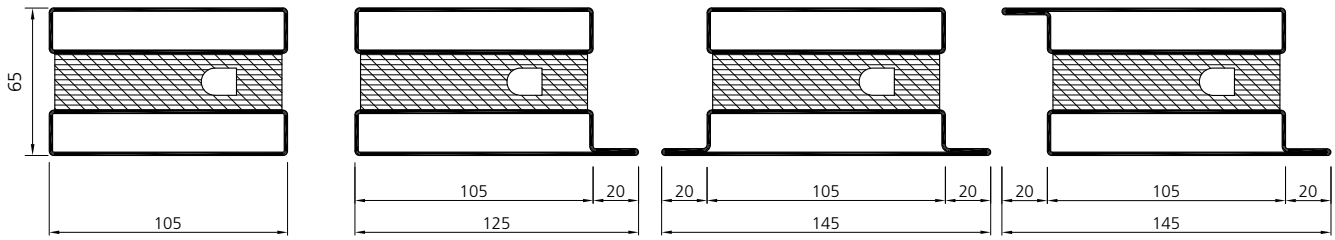

735.350/T **EI30** | **735.351/T** **EI30** | **735.352/T** **EI30** | **735.353/T** **EI30**

Information
Sämtliches Zubehör, wie Glashalteleisten, Dichtungen, Türbänder, etc. entsprechen dem Standardsortiment Forster fuego light EI30 und EI60.

Information
Toutes les accessoires comme parcloses, joints, paumelles, etc. correspondent à la gamme standard Forster fuego light EI30 et EI60.

Information
All accessories such as glazing beads, weatherstrippings, hinges, etc. correspond to the standard range Forster fuego light EI30 and EI60.

Systemübersicht Profile

Tableau du système Profilés

Synopsis of system Profiles

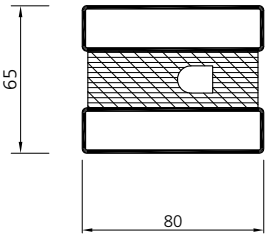

735.750/T **EI30**

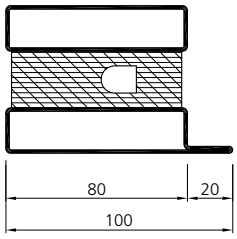

735.751/T **EI30**

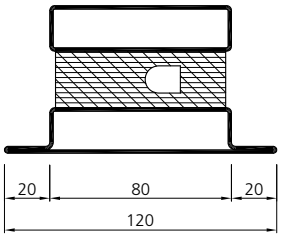

735.752/T **EI30**

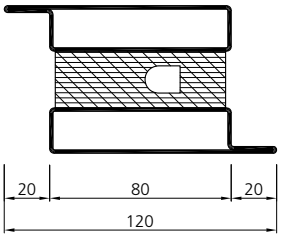

735.753/T **EI30**

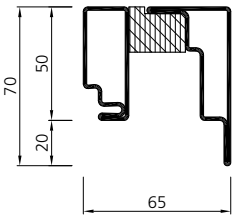

943206 **EI30**

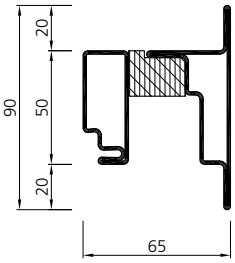

943207 **EI30**

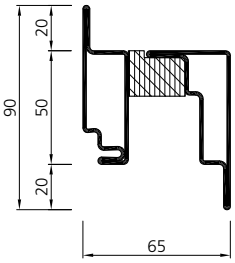

943208 **EI30**

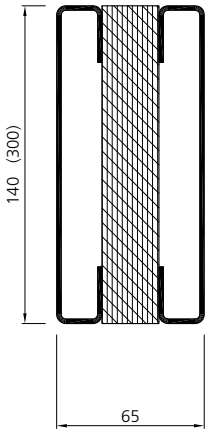

943242 (943244) **EI30**

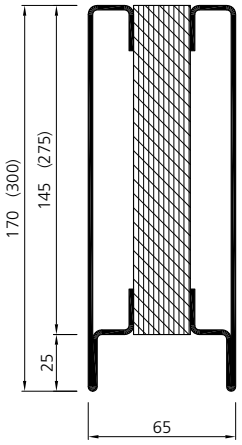

943234 (943235) **EI30**

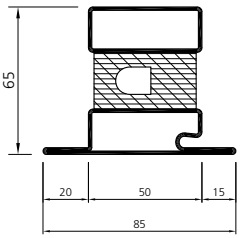

735.403/T
735.403/T CrNi **EI30**

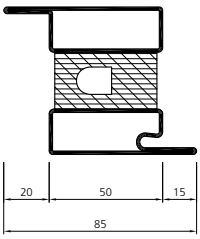

735.405/T
735.405/T CrNi **EI30**

Information
Sämtliches Zubehör, wie Glashalteleisten, Dichtungen, Türbänder, etc. entsprechen dem Standardsortiment Forster fuego light EI30 und EI60.

Information
Toutes les accessoires comme parcloses, joints, paumelles, etc. correspondent à la gamme standard Forster fuego light EI30 et EI60.

Information
All accessories such as glazing beads, weatherstrippings, hinges, etc. correspond to the standard range Forster fuego light EI30 and EI60.

Vorgerichtete Profile Stahl
Gangflügel für den Schlosseinbau

- mit Zylinderausfräsung RZ/PZ
- Drückerausfräsung 1040 mm
- Ausnehmung für Schlosskasten
- Befestigung für Forster fuego light Systemschlösser
- Länge 3000 mm

Profilés préentaillés Acier
Vantail mobile pour montage de la serrure

- Avec fraisage pour cylindre CR/CP
- Fraisage pour poignée 1040 mm
- Entaille pour boîtier de serrure
- Fixation pour serrures Forster fuego light
- Longueur de 3000 mm

Prepared profiles Steel
Opening leaf for lock fitting

- With cylinder cut-out RC/PC
- Handle cut-out 1040 mm
- Recess for lock case
- Fastening for Forster fuego light system locks
- Length 3000 mm

Einsteckschloss
Serrure à mortaiser
Mortise lock

1- und 2-flügelig
1 et 2 vantaux
single and double leaved

DIN links / gauche / left

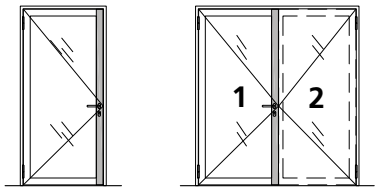

DIN rechts / droite / right

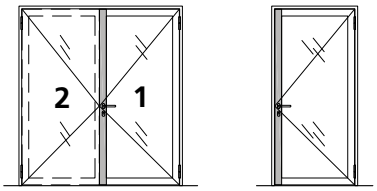

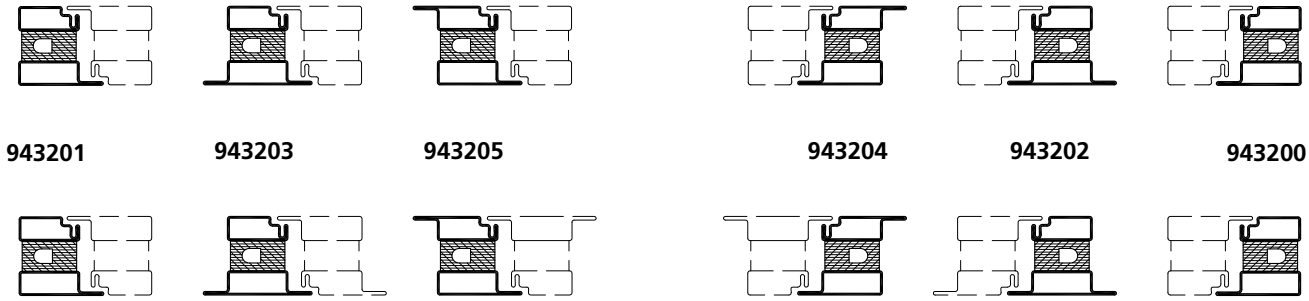

943201 **943203** **943205** **943204** **943202** **943200**

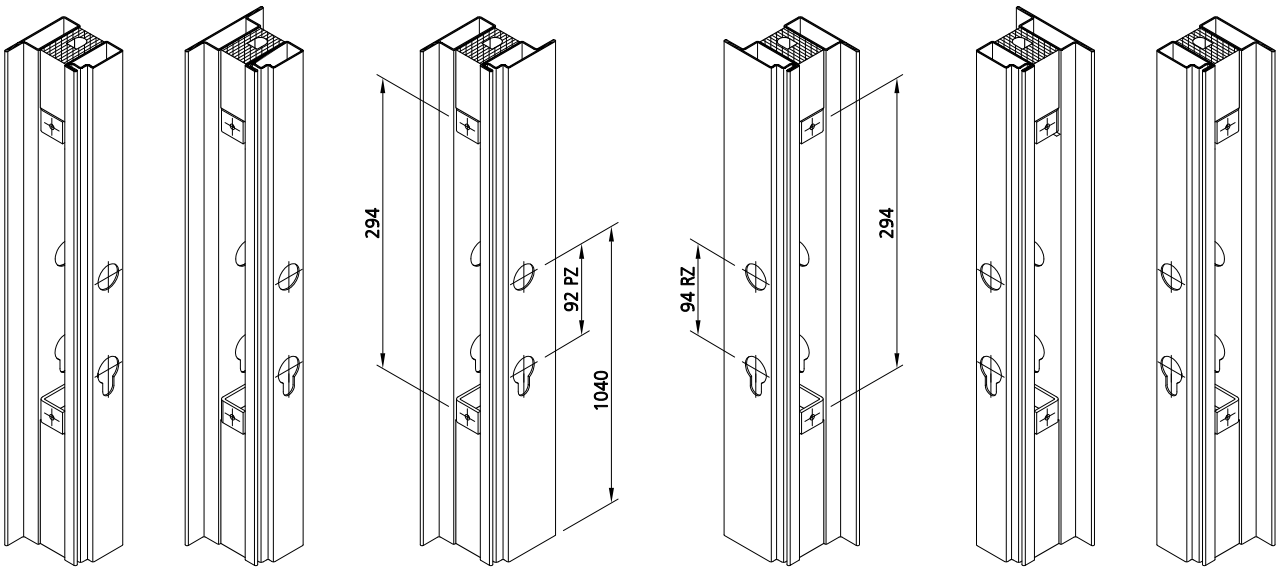

Vorgerichtete Profile Stahl

Für Einbau DORMA ITS96
(Flügelprofil)

- Ausnehmung und Befestigung für DORMA ITS96 und GEZE Boxer (1-flügelig)
- Länge 1440 mm
- Inklusive Brandschutzset

Zusätzlich bestellen:
- 946013 Einbauset 1-flügelige Tür
- 946014 Einbauset 2-flügelige Tür

Profilés préentaillés Acier

Pour montage DORMA ITS96
(Profilé de vantail)

- Entaille et fixation pour DORMA ITS96 et GEZE Boxer (1 vantail)
- Longueur de 1440 mm
- Avec kit coupe-feu

Suppléments à commander:
- 946013 set de montage, porte à 1 vantail
- 946014 set de montage, porte à 2 vantaux

Prepared profiles Steel

For fitting DORMA ITS96
(leaf profile)

- Recess and fastening for DORMA ITS96 and GEZE Boxer (single leaf)
- Length 1440 mm
- Including fire protection set

To order additionally:
- 946013 Installing kit single leaved door
- 946014 Installing kit double leaved door

1- und 2-flügelig
1 et 2 vantaux
single and double leaved

DIN links / gauche / left

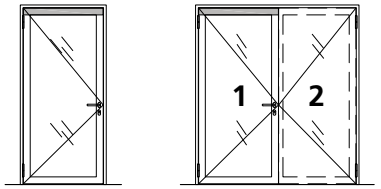

Türflügel
Vantail de porte
Door leaf

DIN rechts / droite / right

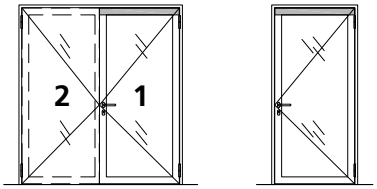

943265 **943267** **943269** **943268** **943266** **943264**

* inkl. Kerbe für Positionierung Klemmknopf

* entaille pour le positionnement du bouton de fixation incluse

* with groove for stud fastener positioning

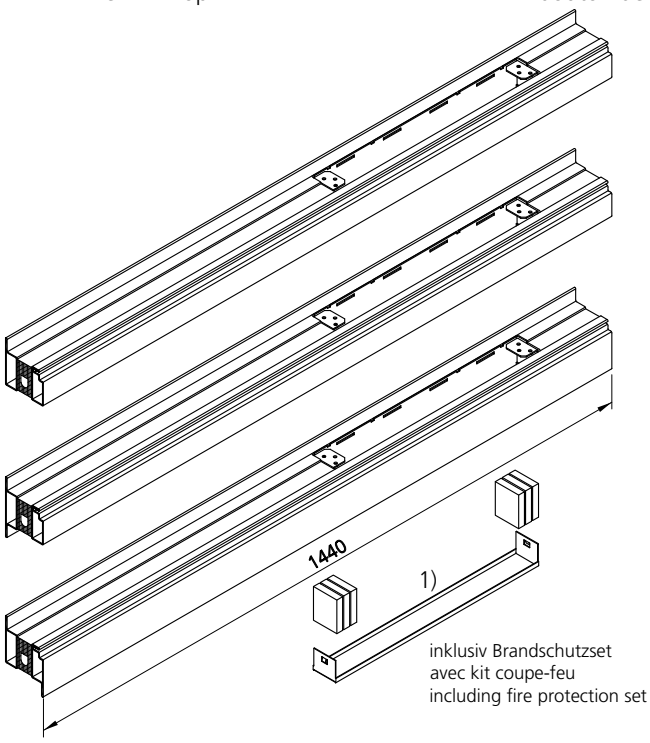

inklusiv Brandschutzset
avec kit coupe-feu
including fire protection set

1) Entfällt bei 5 mm Falzluft (Verglasung)
N'est pas nécessaire avec un jeu de feuillure de 5 mm (vitrage fixe)
Not requires with a rebate space of 5 mm (fixed glazing)

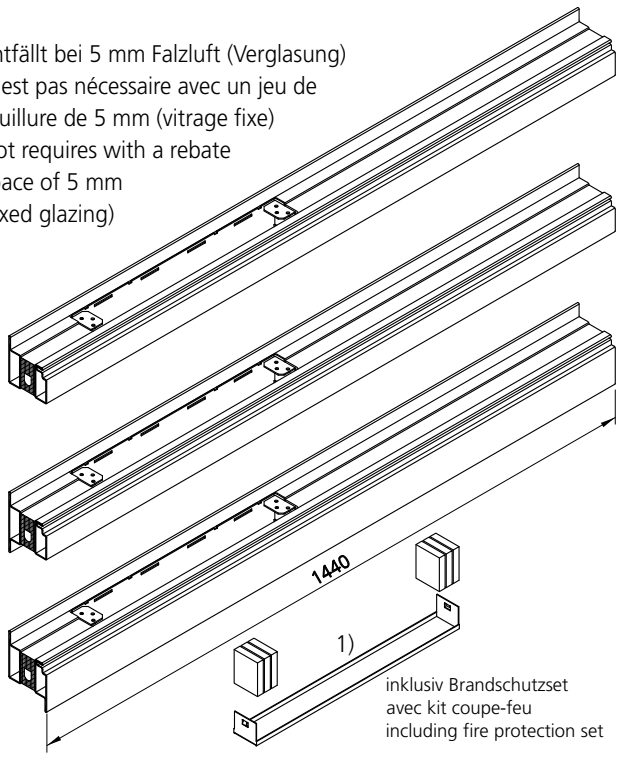

inklusiv Brandschutzset
avec kit coupe-feu
including fire protection set

Vorgerichtete Profile Edelstahl

Gangflügel für den Schlosseinbau

- mit Zylinderausfräsung RZ/PZ
- Drückerausfräsung 1040 mm
- Ausnehmung für Schlosskasten
- Befestigung für Forster fuego light Systemschlösser
- Länge 2530 mm

Profilés préentaillés Acier inox

Vantail mobile pour montage de la serrure

- Avec fraisage pour cylindre CR/CP
- Fraisage pour poignée 1040 mm
- Entaille pour boîtier de serrure
- Fixation pour serrures Forster fuego light
- Longueur de 2530 mm

Prepared profiles Stainless steel

Opening leaf for lock fitting

- With cylinder cut-out RC/PC
- Handle cut-out 1040 mm
- Recess for lock case
- Fastening for Forster fuego light system locks
- Length 2530 mm

Einsteckschloss
Serrure à mortaiser
Mortise lock

1- und 2-flügelig
1 et 2 vantaux
single and double leaved

DIN links / gauche / left

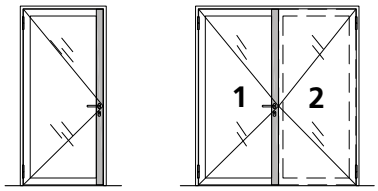

DIN rechts / droite / right

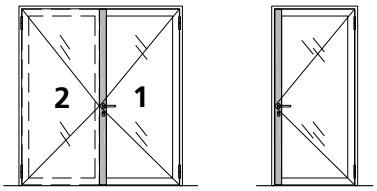

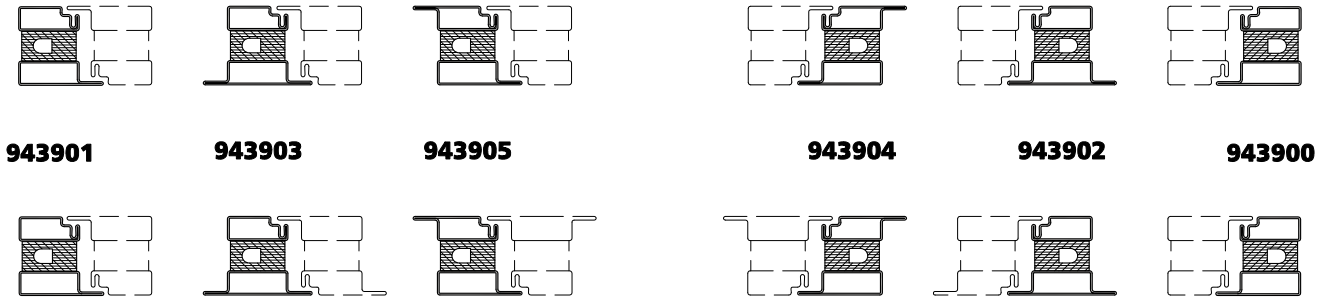

943901 **943903** **943905** **943904** **943902** **943900**

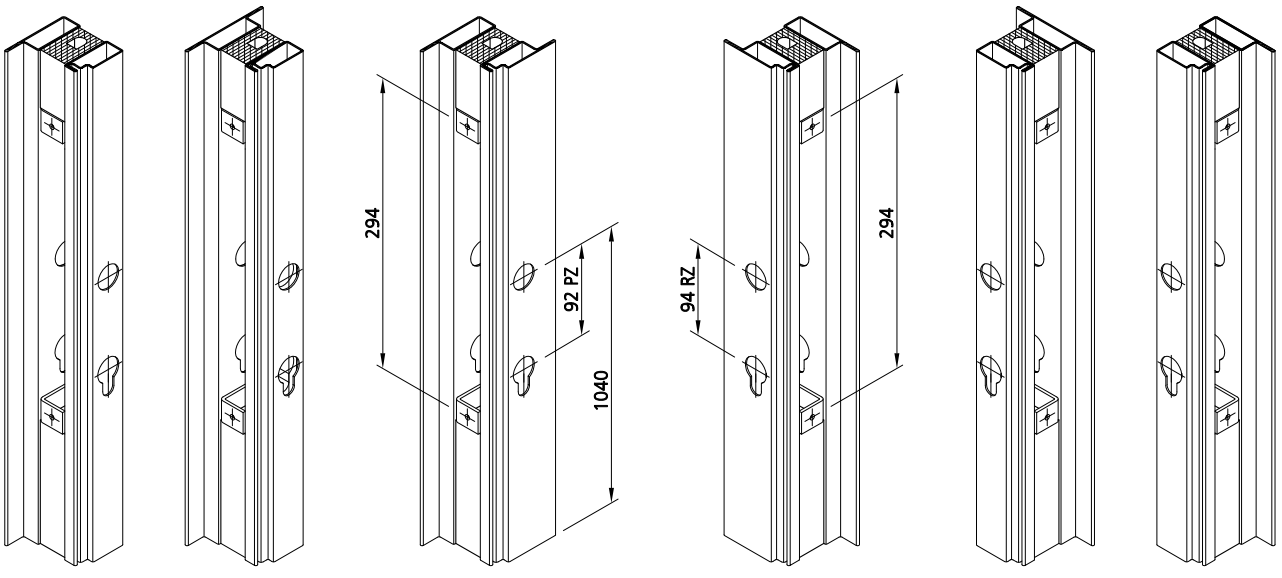

RC 2

Stahl
Acier
Steel

Edelstahl
Acier inox
Stainless steel

Systemübersicht
Beschläge / Zubehör

Tableau du système
Quincaillerie / accessoires

Synopsis of system
Fittings / accessories

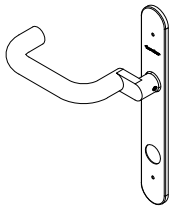

907380	RZ
907381	PZ
907382	blind

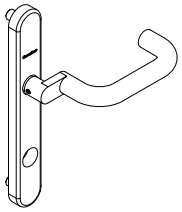

907383	RZ
907384	PZ

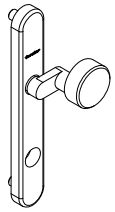

907385	RZ
907386	PZ

907387	RZ
907388	PZ

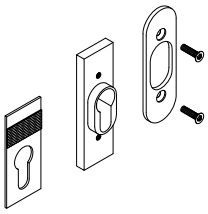

917033	RZ
917031	PZ

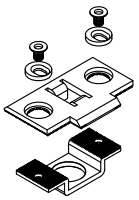

957062

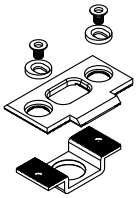

957063

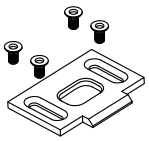

946023

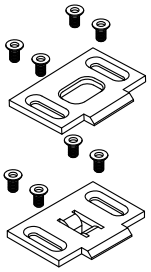

946024

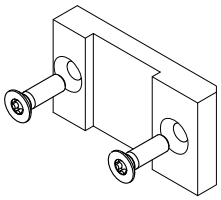

957064

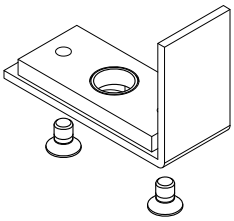

957065

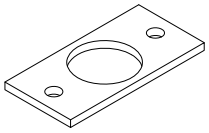

957069

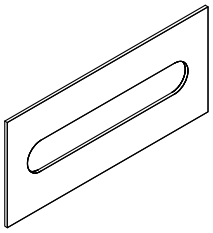

907009

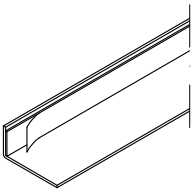

904900

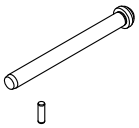

957070

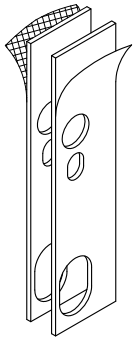

957061

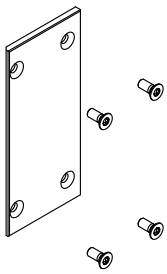

957068

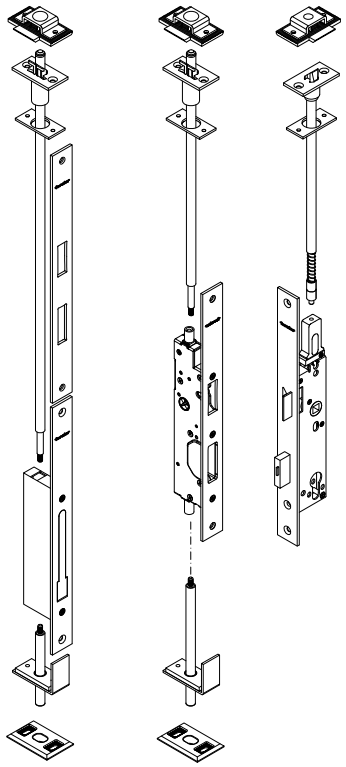

Übersicht Beschlagseinbau Standard

Disposition de la quincaillerie Standard

Placement of fittings Standard

Tür mit oberer Verriegelung
Porte avec verrouillage supérieur
Door with top shootbolt

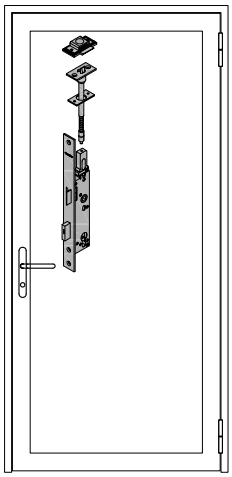

RZ/CR/RC = fl_ep_0415
PZ/CP/PC = fl_ep_0420

2-flügelige Tür mit Fallenriegelschloss mit oberer Verriegelung und selbstverriegelndem Standflügel
Porte à 2 vantaux avec verrouillage supérieur verrouillage automatique du vantail dormant
Double leaved door with top shootbolt and self locking fixed leaf

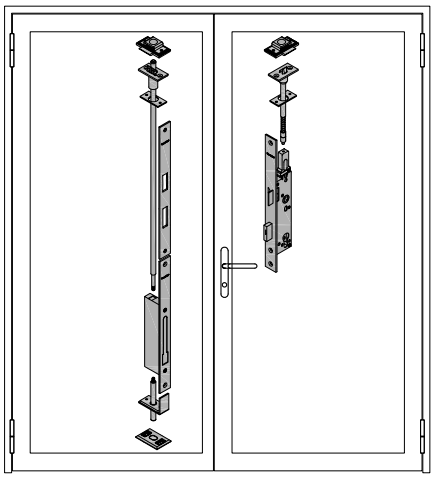

RZ/CR/RC = fl_ep_0416
PZ/CP/PC = fl_ep_0421

Übersicht Beschlagseinbau Antipanik

Disposition de la quincaillerie Anti-panique

Placement of fittings Anti-panic

Tür mit Fallenriegelschloss mit oberer Verriegelung mit Antipanik-Funktion
Porte avec serrure à bec de cane et pêne verrouillage supérieur fonction anti-panique
Door with bolt lock with top shootbolt and anti-panic-function

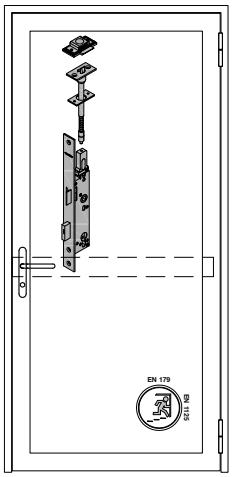

RZ/CR/RC = fl_ep_0417
PZ/CP/PC = fl_ep_0422

2-flügelige Tür mit Fallenriegelschloss und oberer Verriegelung mit Antipanik-Funktion und selbstverriegelndem Standflügel
Porte à 2 vantaux avec serrure à bec de cane et pêne fonction anti-panique verrouillage supérieur et crémone automatique pour vantail dormant
Double leaved door with bolt lock with anti-panic-function and top shootbolt and self locking fixed leaf

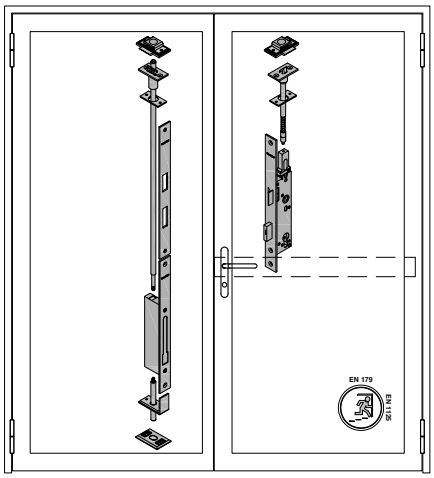

RZ/CR/RC = fl_ep_0418
PZ/CP/PC = fl_ep_0423

2-flügelige Tür mit oberer Verriegelung und Antipanik-Auslösung über den selbstverriegelnden Standflügel
Porte à 2 vantaux avec verrouillage supérieur déclenchement anti-panique par la crémone automatique du vantail dormant
Double leaved door with top shootbolt and anti-panic release via self-locking fixed leaf

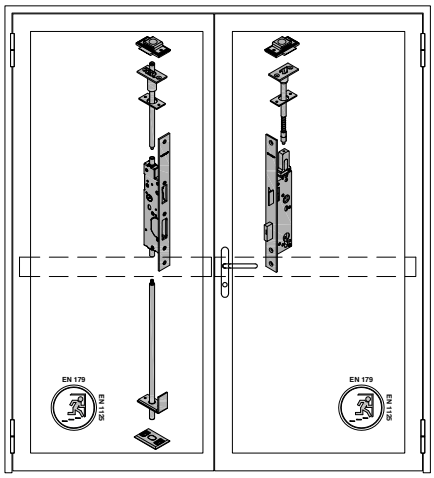

RZ/CR/RC = fl_ep_0419
PZ/CP/PC = fl_ep_0424

Beschläge
Schlossgarnituren, 1-flügelig, mit Verriegelung nach oben

Quincaillerie
Garnitures de serrures, 1 vantail, avec verrouillage supérieur

Fittings
Sets of locks, 1 leaf, with top shootbolt

EN 179 EN 1125 EN 179 EN 1125

RZ Ø 22 mm
PZ Ø 17 mm

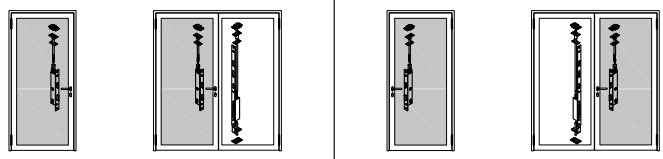

	DIN links / gauche / left				DIN rechts / droite / right			
	W	E	B	D	W	E	B	D
Abbildung: DIN rechts / fig.: DIN droite / fig.: DIN right	Einzelteile bestellen plèces dètachèes à commander order individual parts							
Schliessmulde / gâche reglable / locking recess **957063**	1x	1x	1x	1x	1x	1x	1x	1x
Schnappriegel / Loquet / safety catch **987015**	1x	1x	1x	1x	1x	1x	1x	1x
Einschweissplatte / plaque à souder / welding plate **957069**	1x	1x	1x	1x	1x	1x	1x	1x
Treibriegelstange / tringle de verrouillage / drive bolt rod **987003**	1x	1x	1x	1x	1x	1x	1x	1x
Schliessblech / gâche / keep **987009**	1x	1x	1x	1x	1x	1x	1x	1x
	EN 179 EN 1125	EN 179 EN 1125	EN 179 EN 1125	EN 179 EN 1125	EN 179 EN 1125	EN 179 EN 1125	EN 179 EN 1125	EN 179 EN 1125
Einsteckschloss / serrure à mortaiser / mortise lock mit & ohne Antipanik / avec & sans anti-panique / with & without anti-panic **RZ**	**907463**	**907491**	**907483**	**907487**	**907463**	**907491**	**907484**	**907488**
PZ	**907464**	**907492**	**907485**	**907489**	**907464**	**907492**	**907486**	**907490**

Senkschrauben M5 x 6.5 mm beiliegend / vis coniques M5 x 6.5 mm jointes / countersunkscrew M5 x 6.5 mm supplied

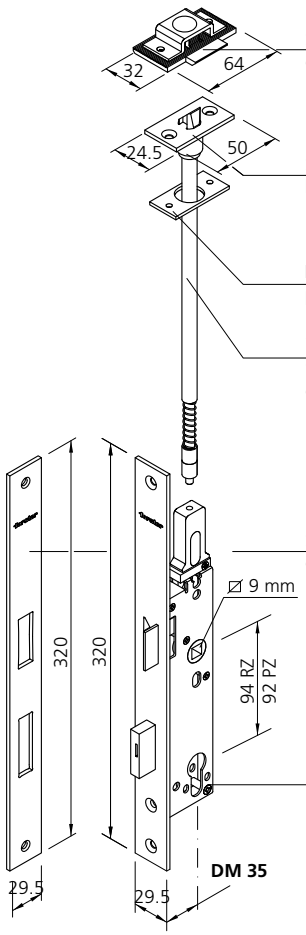

Befestigungsset Art.Nr. 947055 für Schliessblech zusätzlich bestellen.
Commander sèparèment la garniture de montage, art. no. 947055.
Order mounting set.art. 947055 separately.

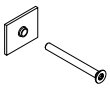

05/17

Beschläge
Schlossgarnituren, 2-flügelig, mit Verriegelung nach oben

Quincaillerie
Garnitures de serrures, 2 vantaux, avec verrouillage supérieur

Fittings
Sets of locks, 2 leaf, with top shootbolt

EN 179 EN 1125

RZ Ø 22 mm
PZ Ø 17 mm

Abbildung: DIN rechts / fig.: DIN droite / fig.: DIN right

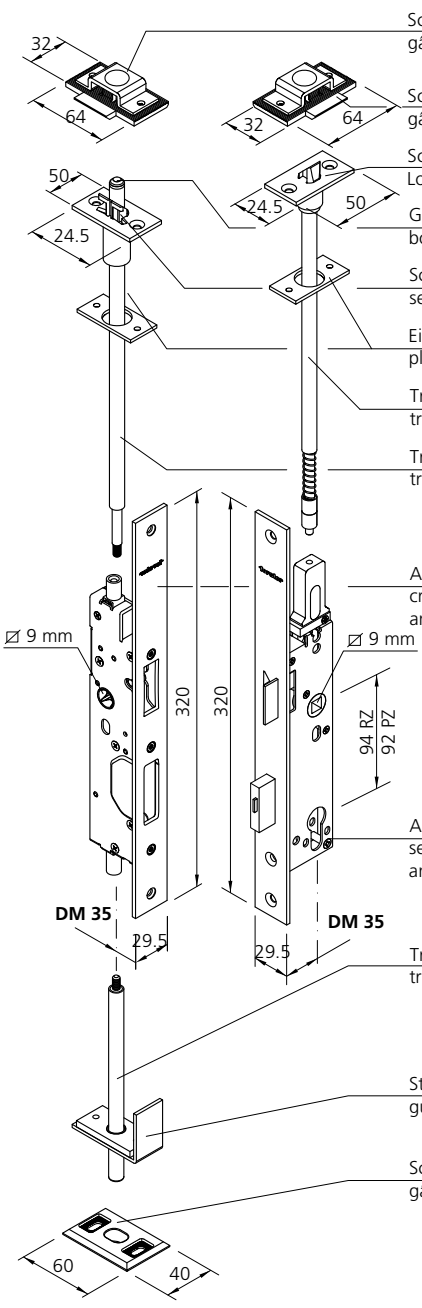

		DIN links / gauche / left			DIN rechts / droite / right		
		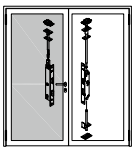			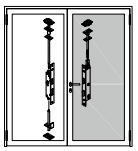		
		E	**B**	**D**	**E**	**B**	**D**
		Einzelteile bestellen plèces dètachèes à commander order individual parts					
Schliessmulde / gâche reglable / locking recess	**957062**	1x	1x	1x	1x	1x	1x
Schliessmulde / gâche reglable / locking recess	**957063**	1x	1x	1x	1x	1x	1x
Schnappriegel / Loquet / safety catch	**987015**	1x	1x	1x	1x	1x	1x
Gleitstopfen / bouchon de glissement / sliding stoper	**957070**	1x	1x	1x	1x	1x	1x
Schaltschloss / serrure de maintien / switch latch	**987002**	1x	1x	1x	1x	1x	1x
Einschweissplatte / plaque à souder / welding plate	**957069**	2x	2x	2x	2x	2x	2x
Treibriegelstange / tringle de verrouillage / drive bolt rod	**987003**	1x	1x	1x	1x	1x	1x
Treibriegelstange / tringle de verrouillage / drive bolt rod	**987004**	1x	1x	1x	1x	1x	1x
Anti-Panik-Gegenkasten / crémone anti-panique/ anti-panic opposite lock		**987494**	**987494**	**987494**	**987494**	**987494**	**987494**
		EN 179 EN 1125	EN 179 EN 1125	EN 179 EN 1125	EN 179 EN 1125	EN 179 EN 1125	EN 179 EN 1125
Anti-Panik-Einsteckschloss / serrure à mortaiser anti-panique / anti-panic mortise lock	**RZ**	**907491**	**907483**	**907487**	**907491**	**907484**	**907488**
	PZ	**907492**	**907485**	**907489**	**907492**	**907486**	**907490**
Treibriegelstange / tringle de verrouillage / drive bolt rod	**987007**	1x	1x	1x	1x	1x	1x
Stangenführung / guide de tringle / rod guide	**957065**	1x	1x	1x	1x	1x	1x
Schliessmulde / gâche au sol / floor socket	**907054**	1x	1x	1x	1x	1x	1x

Senkschrauben M5 x 6.5 mm beiliegend / vis coniques M5 x 6.5 mm jointes / countersunkscrew M5 x 6.5 mm supplied

Beschläge
Falztreibriegel

Quincaillerie
Crémone à levier

Fittings
Drive bolt lock

EN 179 EN 1125

RZ Ø 22 mm
PZ Ø 17 mm

DIN links / gauche / left

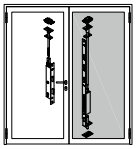

DIN rechts / droite / right

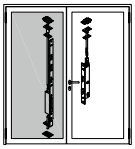

Abbildung: DIN rechts / fig.: DIN droite / fig.: DIN right

Einzelteile bestellen
plèces dètachèes à commander
order individual parts

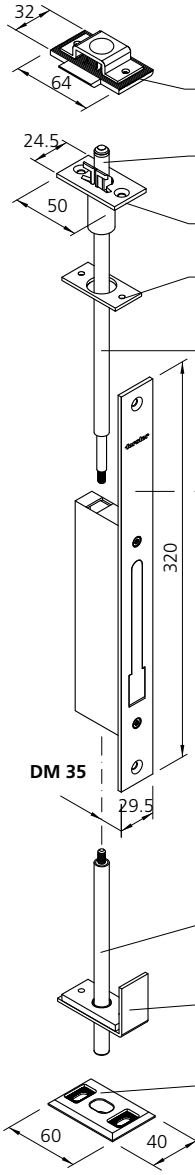

Schliessmulde / **957062**
gâche reglable / locking recess

Gleitstopfen **957070**
bouchon de glissement / sliding stoper

Schaltschloss / **987002**
serrure de maintien / switch latch

Einschweissplatte / **957069**
plaque à souder / welding plate

Treibriegelstange / **987000**
tringle de verrouillage / drive bolt rod

Falztreibriegel **987456**
crémone à levier / drive bolt lock

Senkschrauben M5 x 16 mm beiliegend
Vis coniques M5 x 16 mm jointes
Countersunk screws M5 x 16 mm supplied

Unterlagsplatten für Befestigung Falztreibriegel /
Plaque en acier pour la fixation de la crémone à levier /
Steel plate for fixing the opposite lock

für Stahlprofile / pour profilés en acier / for steel profiles
Art. Nr. / art. no. / art. no. 947026
für Edelstahlprofil / pour profilés en acier inox / for stainless steel profiles
Art. Nr. / art. no. / art. no. 947025
zusätzlich bestellen / à commander en supplément / to be ordered in addition

Treibriegelstange / **987007**
tringle de verrouillage / drive bolt rod

Stangenführung / **957065**
guide de tringle / rod guide

Schliessmulde / **907054**
gâche au sol / floor socket

05/17

Beschläge
Schlösser für 1-flügelige Türen
mit Verriegelung nach oben

Quincaillerie
Serrures pour portes à 1 vantail
avec verrouillage vers le haut

Fittings
Locks for 1 leaf doors
with top shootbolt

Abbildung Figure Figure	Bezeichnung Désignation Designation	Verkaufseinheit Unité de vente Sales unit	Art.Nr. art. no. art. no.
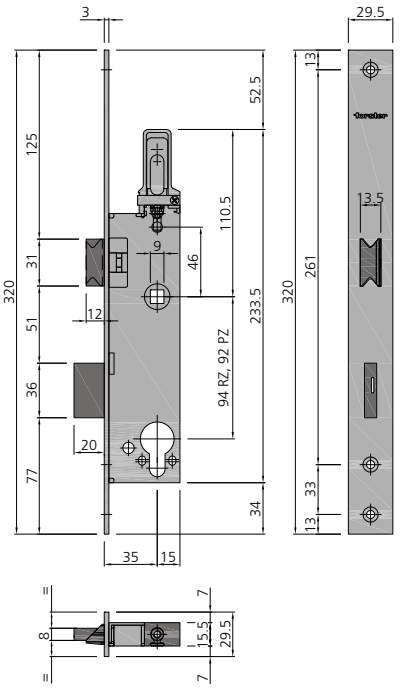	 **RZ** **PZ** Zylinder Ø 22 mm oder Zylinder Ø 17 mm; **Umlegbare Falle (Funktion W);** Forster-Stulp Edelstahl geschliffen; 1 tourig; Schlosskasten verzinkt; inklusive Befestigungsschrauben Anlieferzustand DIN rechts * cylindre Ø 22 mm ou cylindre Ø 17 mm; **Bec de cane basculant (Fonction W);** têtière Forster en acier inox poli; 1 tour; boîtier de serrure zingué; avec vis de fixation Etat de livraison DIN droite * Ø 22 mm cylinder or Ø 17 mm cylinder; **Switchable handle (Function W);** Forster front plate stainless steel polished; 1 turn; lock casing galvanised; including fastening screws Supplied DIN right *		
	Wechselfunktion ohne Antipanik **W** Fonction à levier sans anti-panique **W** Lever handle set without anti-panic version **W**		
EN 179 EN 1125	DIN links, DIN gauche, DIN left DIN rechts, DIN droite, DIN right* Ø 22 mm	1 Stk./pce **RZ**	**907463**
	DIN links, DIN gauche, DIN left DIN rechts, DIN droite, DIN right* Ø 17 mm	**PZ**	**907464**
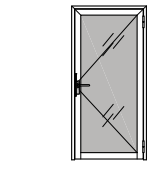 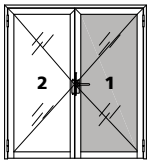			

Beschläge
Schlösser für 2-flügelige Türen mit Verriegelung nach oben

Quincaillerie
Serrures pour portes à 2 vantaux avec verrouillage vers le haut

Fittings
Locks for 2 leaf doors with top shootbolt

Abbildung Figure Figure	Bezeichnung Désignation Designation	Verkaufseinheit Unité de vente Sales unit		Art.Nr. art. no. art. no.
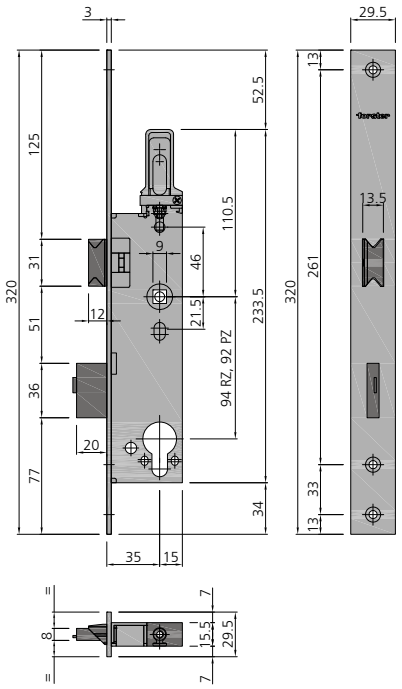	 **RZ** **PZ** Zylinder Ø 22 mm oder Zylinder Ø 17 mm; **Umlegbare Falle (Funktion E);** Forster-Stulp Edelstahl geschliffen; 1 tourig; Schlosskasten verzinkt; inklusive Befestigungsschrauben Anlieferzustand DIN rechts * cylindre Ø 22 mm ou cylindre Ø 17 mm; **Bec de cane basculant (Fonction E);** têtière Forster en acier inox poli; 1 tour; boîtier de serrure zingué; avec vis de fixation Etat de livraison DIN droite * Ø 22 mm cylinder or Ø 17 mm cylinder; **Switchable handle (Function E);** Forster front plate stainless steel polished; 1 turn; lock casing galvanised; including fastening screws Supplied DIN right *			
	Wechselfunktion mit Antipanik **E** Fonction à levier avec anti-panique **E** Lever handle set with anti-panic version **E**			
EN 179 EN 1125	DIN links, DIN gauche, DIN left DIN rechts, DIN droite, DIN right* Ø 22 mm	1 Stk./pce	**RZ**	**907491**
	DIN links, DIN gauche, DIN left DIN rechts, DIN droite, DIN right* Ø 17 mm		**PZ**	**907492**
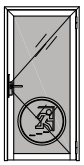	Durchgangsfunktion mit Antipanik **D** Zone de circulation avec anti-panique **D** Transit function with anti-panic version **D**			
EN 179 EN 1125	DIN links, DIN gauche, DIN left DIN rechts, DIN droite, DIN right Ø 22 mm	1 Stk./pce	**RZ**	**907487** **907488**
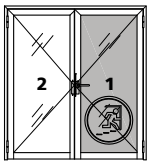	DIN links, DIN gauche, DIN left DIN rechts, DIN droite, DIN right Ø 17 mm		**PZ**	**907489** **907490**
	Umschaltfunktion mit Antipanik **B** Fonction avec anti-panique **B** Switch function with anti-panic version **B**			
EN 179 EN 1125	DIN links, DIN gauche, DIN left DIN rechts, DIN droite, DIN right Ø 22 mm	1 Stk./pce	**RZ**	**907483** **907484**
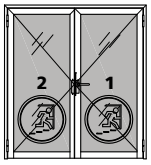	DIN links, DIN gauche, DIN left DIN rechts, DIN droite, DIN right Ø 17 mm		**PZ**	**907485** **907486**

05/17

Beschläge
Standflügelverriegelungen

Quincaillerie
Verrouillage du vantail semi-fixe

Fittings
Inactive leaf locks

Abbildung Figure Figure	Bezeichnung Désignation Designation	Verkaufseinheit Unité de vente Sales unit	Art.Nr. art. no. art. no.
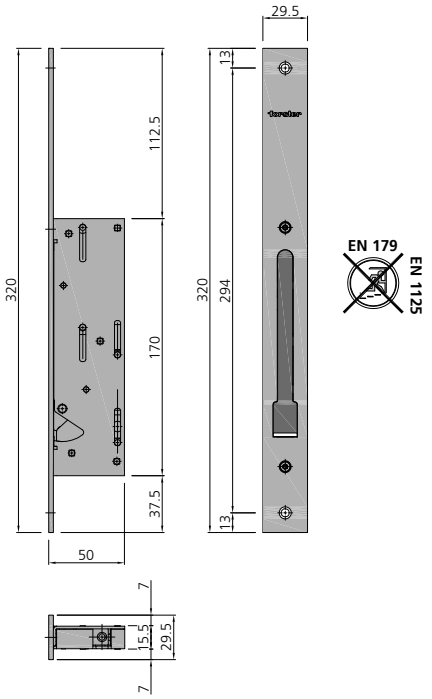	Forster-Stulp Edelstahl geschliffen; Schlosskasten verzinkt; Anschlussgewinde M5; Hub = 20 mm; inklusive Befestigungsschrauben têtière Forster en acier inox poli; boîtier de crémone zingué; filetage de raccordement M5; course = 20 mm; avec vis de fixation Forster front plate stainless steel polished; lock casing galvanised; connecting thread M5; stroke = 20 mm; including fastening screws Selbstverriegelndes Falztreibriegel-Schloss Crémone de commande à levier, verrouillage automatique Self-locking drive bolt lock 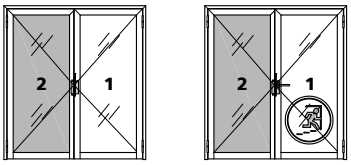	1 Stk./pce	**987456**
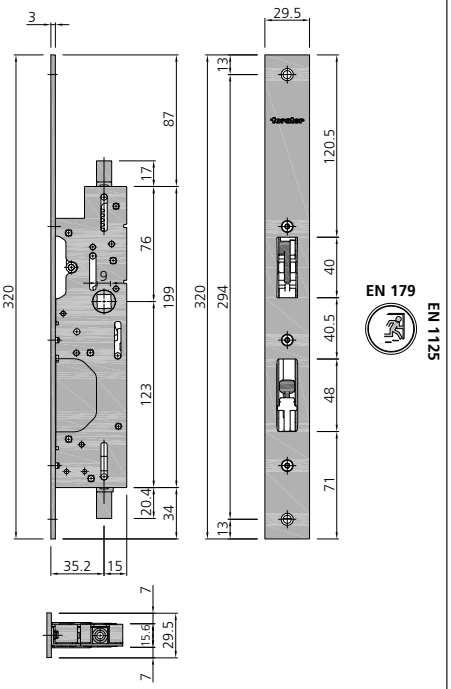	Für Voll-Anti-Panik-Türen; DIN links und DIN rechts verwendbar; Forster-Stulp Edelstahl geschliffen; Schlosskasten verzinkt; Anschlussgewinde M5; Hub = 20 mm; inklusive Befestigungsschrauben Pour porte à fonction anti-panique; utilisation possible DIN gauche et DIN droite; têtière Forster en acier inox poli; boîtier de serrure zingué; filetage de raccordement M5; course = 20 mm; avec vis de fixation For full-anti-panic doors; upplicable on DIN left and DIN right; Forster front plate stainless steel polished; lock casing galvanised; connecting thread M5; stroke = 20 mm; including fastening screws Antipanik-Gegenkasten Crémone anti-panique Opposite lock anti-panic-version 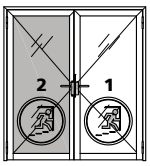	1 Stk./pce	**987494**

Beschläge
Schliessbleche

Quincaillerie
Gâches

Fittings
Keeps

Abbildung Figure Figure	Bezeichnung Désignation Designation	Verkaufseinheit Unité de vente Sales unit	Art.Nr. art. no. art. no.
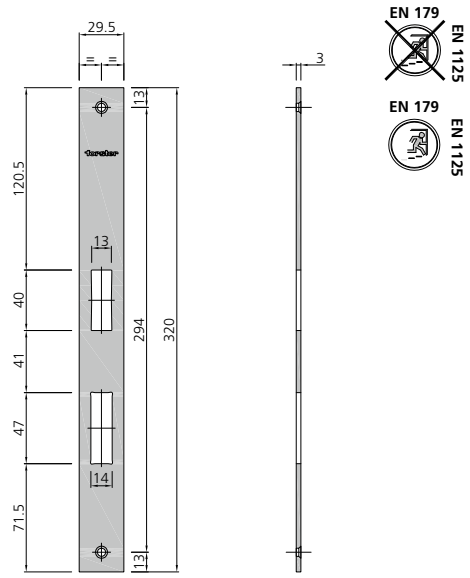	Schliessblech für Einsteckschloss mit oberer Verriegelung Gâche pour serrure à mortaiser avec verrouillage supérieur Keep for single mortise deadlock with top shootbolt	1 Stk./pce	**987009**

Beschläge
Obere Verriegelung
Gangflügel

Quincaillerie
Verrouillage supérieur
Vantail mobile

Fittings
Top shootbolt
Opening leaf

Abbildung Figure Figure	Bezeichnung Désignation Designation	Verkaufseinheit Unité de vente Sales unit	Art.Nr. art. no. art. no.
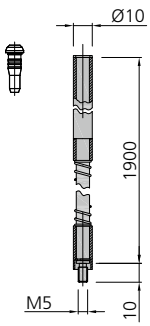 EN 179 EN 1125 EN 179 EN 1125	Stange nach oben Tringle vers le haut Rod upwards	1 Stk./pce	**987003**
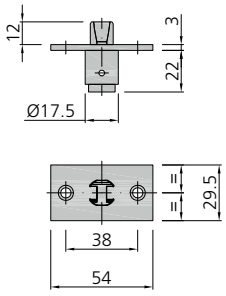 EN 179 EN 1125 EN 179 EN 1125	Schnappriegel inklusive Befestigungsschrauben Loquet avec vis de fixation safety catch including fastening screws	1 Stk./pce	**987015**
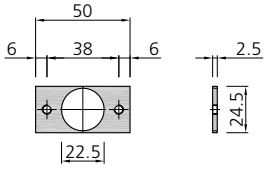 EN 179 EN 1125 EN 179 EN 1125	Einschweissplatte Plaque à souder Welding plate	10 Stk./pce	**957069**
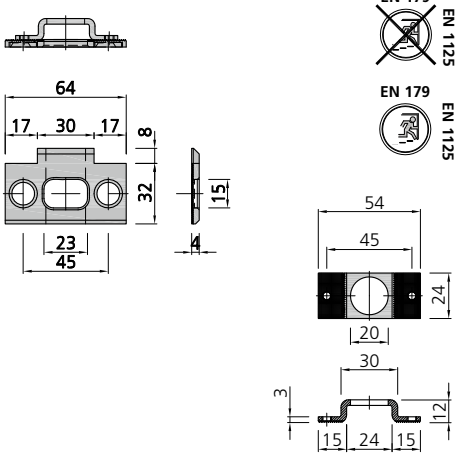 EN 179 EN 1125 EN 179 EN 1125	Schliessmulde, Gangflügel inklusive Befestigungsschrauben Gâche réglable, vantail de service avec vis de fixation Locking recess, opening leaf including fastening screws	1 Stk./pce	**957063**

Beschläge
Obere Verriegelung
Standflügel

Quincaillerie
Verrouillage supérieur
Vantail semi-fixe

Fittings
Top shootbolt
Fixed leaf

Abbildung Figure Figure	Bezeichnung Désignation Designation	Verkaufseinheit Unité de vente Sales unit	Art.Nr. art. no. art. no.
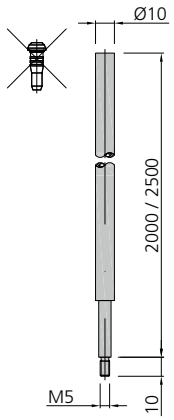	Stange nach oben Tringle vers le haut Rod upwards		
	Länge / longueur / length 2000 mm	1 Stk./pce	**987004**
	Länge / longueur / length 2500 mm	1 Stk./pce	**987000**
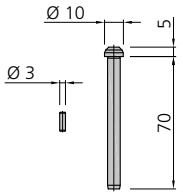	Gleitstopfen RC2 CrNi, für obere Verriegelung Bouchon RC2 CrNi, pour verrouillage en haut Stopper RC2 CrNi, for inactive leaf lock	1 Stk./pce	**957070**
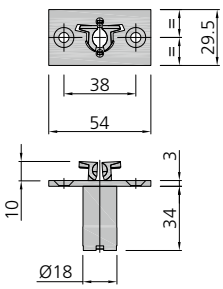	Schaltschloss inklusive Befestigungsschrauben Serrure de maintien avec vis de fixation Switch latch including fastening screws	1 Stk./pce	**987002**
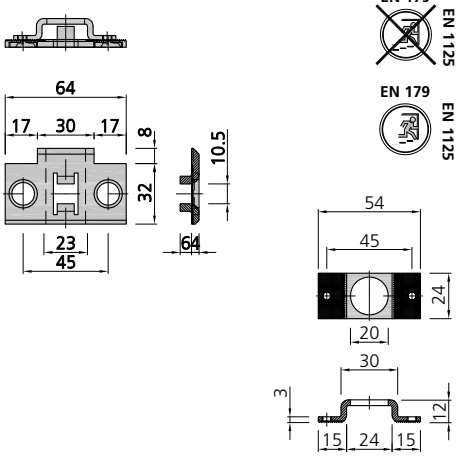	Schliessmulde, Standflügel inklusive Befestigungsschrauben Gâche réglable, vantail semi-fixe avec vis de fixation Locking recess, fixed leaf including fastening screws	1 Stk./pce	**957062**

Beschläge
Schliessbleche
für ITS-Einbausets

Quincaillerie
Gâches
pour sets de montage ITS

Fittings
Keeps
for ITS assembly sets

Abbildung Figure Figure	Bezeichnung Désignation Designation	Verkaufseinheit Unité de vente Sales unit	Art.Nr. art. no. art. no.
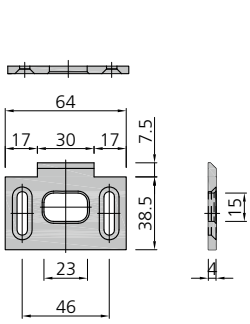	Set Schliessblech für verdeckt liegenden Türschliesser, 1-flügelig, inklusive Befestigungsschrauben Set gâche pour ferme-porte encastré, 1 vantail, avec vis de fixation Set keep for concealed door closer, 1 leaf, including fastening screws Im Standard-Set mitgeliefertes Schliessblech austauschen! Remplacer la gâche livrée avec le set standard! Replace the keep delivered in the standard set!	1 Stk./pce	**946023**
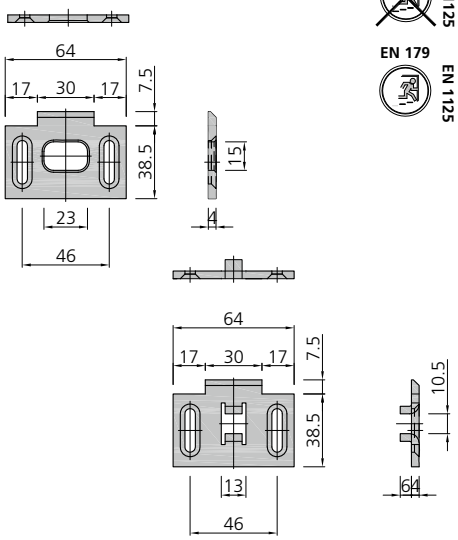	Set Schliesssbleche für verdeckt liegenden Türschliesser, 2-flügelig, inklusive Befestigungsschrauben Set gâche pour ferme-porte encastré, 2 vantaux, avec vis de fixation Set keeps for concealed door closer, 2 leaf, including fastening screws Im Standard-Set mitgelieferte Schliessbleche austauschen! Remplacer les gâches livrées avec le set standard! Replace the keeps delivered in the standard set!	1 Stk./pce	**946024**

Beschläge
Untere Verriegelung
Standflügel

Quincaillerie
Verrouillage basse
Vantail semi-fixe

Fittings
Locking bottom
Fixed leaf

Abbildung Figure Figure	Bezeichnung Désignation Designation	Verkaufseinheit Unité de vente Sales unit	Art.Nr. art. no. art. no.
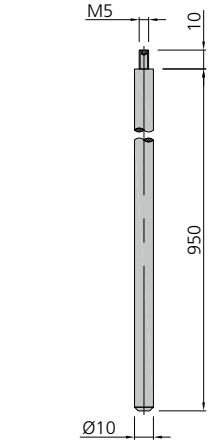 EN 179 EN 1125 EN 179 EN 1125	Stange nach unten (Antipanik-Gegenkasten) Tringle vers le bas (serrure opposée anti-panique) Rod downwards (panic-version opposite lock)	1 Stk./pce	**987007**
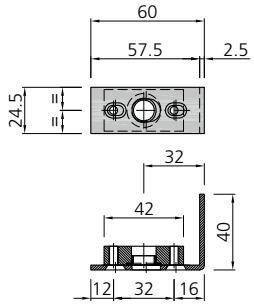 EN 179 EN 1125 EN 179 EN 1125	Stangenführung unten Verstellbereich +/- 2,5 mm, inklusive Befestigungsschrauben Guide de tringle de verrouillage basse Plage de réglage +/- 2,5 mm, avec vis de fixation Rod guide low Adjustment range +/- 2,5 mm, including fastening screws	1 Stk./pce	**957065**
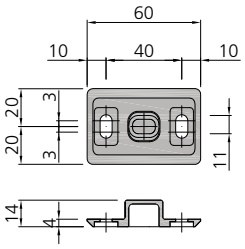 EN 179 EN 1125 EN 179 EN 1125	Verstellbare Bodenschliesshülse Edelstahl, Verstellbereich +/- 2.5 mm, inklusive Befestigungsschrauben Douille de fermeture au sol réglable Acier inox, plage de réglage +/- 2.5 mm avec vis de fixation Adjustable floor covering bush stainless steel, adjustment range +/- 2.5 mm, including fastening screws	1 Stk./pce	**907054**

Beschläge / Zubehör — Quincaillerie / accessoires — Fittings / accessories

Abbildung Figure Figure	Bezeichnung Désignation Designation	Verkaufseinheit Unité de vente Sales unit	Art.Nr. art. no. art. no.
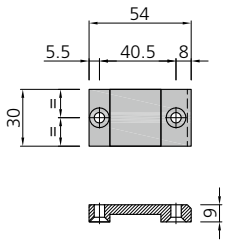 EN 179 EN 1125 EN 179 EN 1125	Falzluftbegrenzer Rahmen / Flügel, inklusive Befestigungsschrauben Limiteur de feuillure cadre / vantail, avec vis de fixation Rebate restrictor frame / leaf, including fastening screws	3 Stk./pcs	**957064**
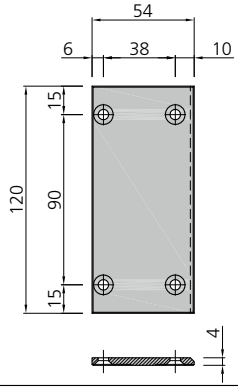 EN 179 EN 1125 EN 179 EN 1125	Falzluftbegrenzer für Falztreibriegel, inklusive Befestigungsschrauben Limiteur de feuillure pour crémone à levier, avec vis de fixation Rebate restrictor for drive bolt lock, including fastening screws	1 Stk./pce	**957068**
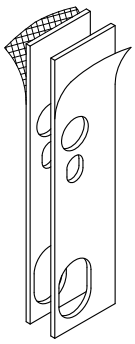 EN 179 EN 1125 EN 179 EN 1125	Brandschutzstreifen Zwischenlage für Schloss Pièce intermédiaire intumescente pour serrure Intumescent strip intermediate layer for lock	2 Stk./pcs	**957061**
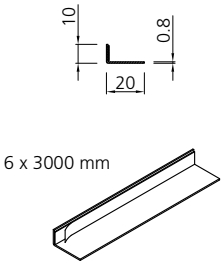 EN 179 EN 1125	Kantenschutzprofil für Glas für Antipanik-Funktion / Selbstklebend Profilé de protection des bords du verre pour fonction anti-panique / auto-adhésifs Edge protection profile for glass for anti-panic function / self-adhesive	6 Stk./pcs	**904900**

Beschläge / Zubehör Quincaillerie / accessoires Fittings / accessories

Abbildung Figure Figure	Bezeichnung Désignation Designation	Verkaufseinheit Unité de vente Sales unit	Art.Nr. art. no. art. no.
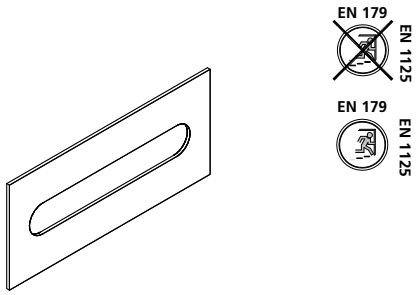	Falzluftbrücke für Paneele Pont feuillure pour panneaux Rebate bridge for panels	50 Stk./pcs	**907009**
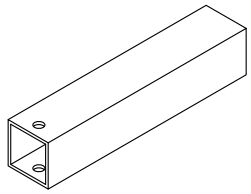	Bohrlehre zu Gleitstopfen 957070 Gabarit de percage pour bouchon du verrouillge 957070 Drilling template for stopper 957070	1 Stk./pce	**909103**
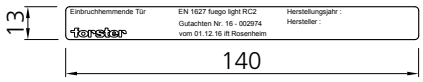	Kennzeichungsschild RC2 (DE,FR,EN) Plaquette d'identification CR2 (FR,DE,EN) Marking RC2 (EN,DE,FR)	1 Stk./pce	online bestellen commander en ligne order online
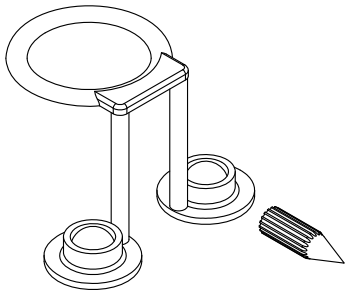	Grundsicherungsset für Aluminium-Anschraubband Kit de sécurité de base pour paumelle à visser en aluminium Base securing set for aluminium screw-on hinge	10 Stk./pcs	**907639**

Beschläge
Schutzbeschläge innen

Quincaillerie
Ferrements de protection à l'intérieur

Fittings
Security fittings inside

Abbildung Figure Figure	Bezeichnung Désignation Designation	Verkaufseinheit Unité de vente Sales unit	Art.Nr. art. no. art. no.
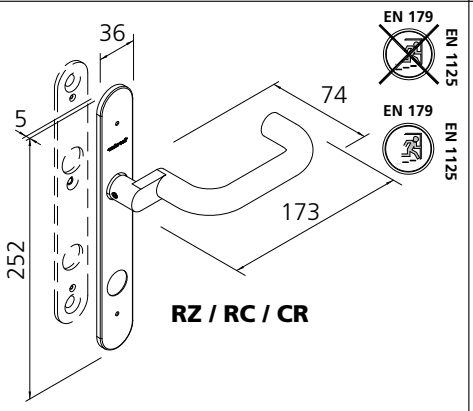 **RZ / RC / CR**	Schutzbeschlag, innen, mit Drücker Ferrement de protection, intérieur, avec poignée Security fitting, inside, with handle	1 Stk./pce **RZ** 1 Stk./pce **PZ**	**907380** **907381**
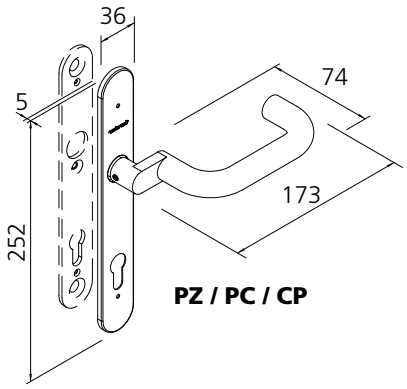 **PZ / PC / CP**	Befestigungs-Set 957320 oder 957321 separat bestellen. Commander séparément les kits de fixation 957320 ou 957321. Order separately fastening sets 957320 or 957321. links - und rechts gerichtet umstellbar direction gauche et droite deplaçable left - and right direction transposable		
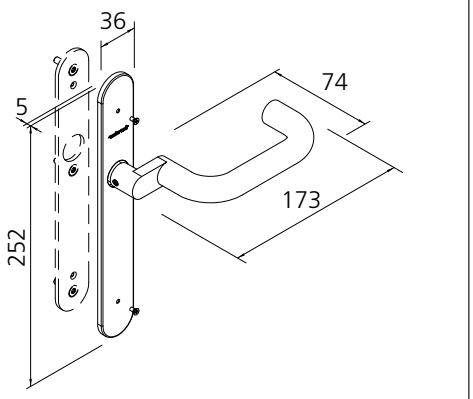	Schutzbeschlag, innen, mit Drücker, blind Ferrement de protection, intérieur, avec poignée, aveugle Security fitting, inside, with handle, blind	1 Stk./pce	**907382**
	Befestigungs-Set 957320 oder 957321 separat bestellen. Commander séparément les kits de fixation 957320 ou 957321. Order separately fastening sets 957320 or 957321. links - und rechts gerichtet umstellbar direction gauche et droite deplaçable left - and right direction transposable		

Beschläge
Schutzbeschläge
aussen

Quincaillerie
Ferrements de protection
à l'extérieur

Fittings
Security fittings
outside

Abbildung Figure Figure	Bezeichnung Désignation Designation	Verkaufseinheit Unité de vente Sales unit	Art.Nr. art. no. art. no.
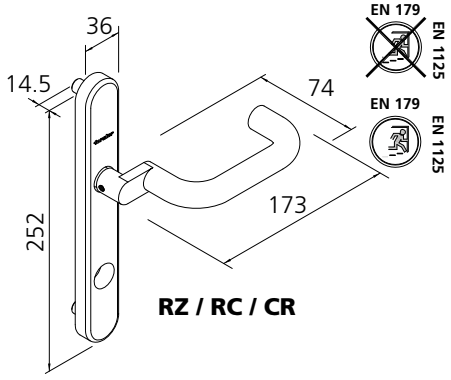 **RZ / RC / CR**	Schutzbeschlag, aussen, mit Drücker Ferrement de protection, extérieur, avec poignée Security fitting, outside, with handle	1 Stk./pce **RZ** 1 Stk./pce **PZ**	**907383** **907384**
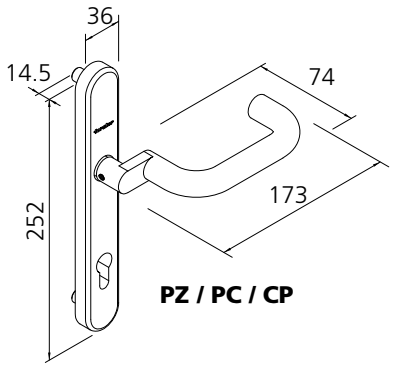 **PZ / PC / CP**	Befestigungs-Set 957320 oder 957321 separat bestellen. Commander séparément les kits de fixation 957320 ou 957321. Order separately fastening sets 957320 or 957321. links - und rechts gerichtet umstellbar direction gauche et droite deplaçable left - and right direction transposable		
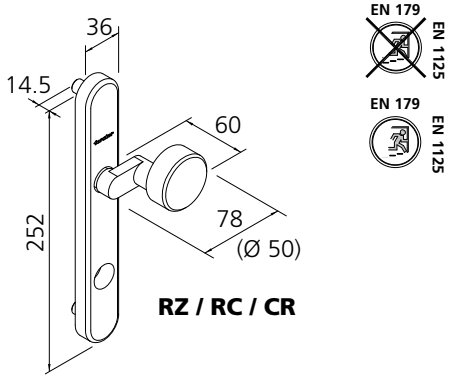 **RZ / RC / CR**	Schutzbeschlag, aussen, mit Knopf Ferrement de protection, extérieur, avec bouton de porte Security fitting, outside, with knob	1 Stk./pce **RZ** 1 Stk./pce **PZ**	**907385** **907386**
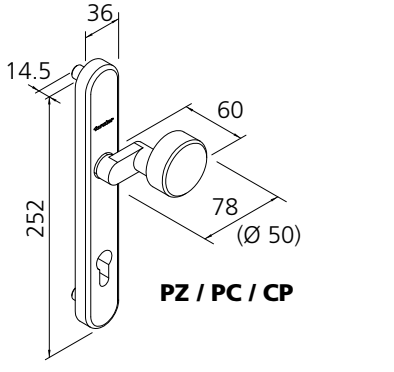 **PZ / PC / CP**	Befestigungs-Set 957320 oder 957321 separat bestellen. Commander séparément les kits de fixation 957320 ou 957321. Order separately fastening sets 957320 or 957321. links - und rechts gerichtet umstellbar direction gauche et droite deplaçable left - and right direction transposable		

Beschläge
Rosetten

Quincaillerie
Rosaces

Fittings
Rosettes

Abbildung Figure Figure	Bezeichnung Désignation Designation	Verkaufseinheit Unité de vente Sales unit	Art.Nr. art. no. art. no.
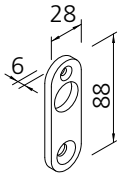 EN 1125	Zylinderrosette für Ø 22 mm Rosace pour Ø 22 mm Rosette for Ø 22 mm Angriffsgegenseite in Kombination mit Antipanik-Stangengriff Face d'attaque opposée en combinaison avec barre anti-panique Opposite attack side in combination with anti-panic push-bar Befestigungs-Set 957321 separat bestellen. Commander séparément le kit de fixation 957321. Order fastening set 957321separately .	1 Stk./pce	**907387**
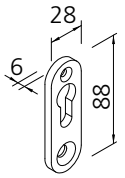 EN 1125	Zylinderrosette für Ø 17 mm Rosace pour Ø 17 mm Rosette for Ø 17 mm Angriffsgegenseite in Kombination mit Antipanik-Stangengriff Face d'attaque opposée en combinaison avec barre anti-panique Opposite attack side in combination with anti-panic push-bar Befestigungs-Set 957321 separat bestellen. Commander séparément le kit de fixation 957321. Order fastening set 957321separately .	1 Stk./pce	**907388**
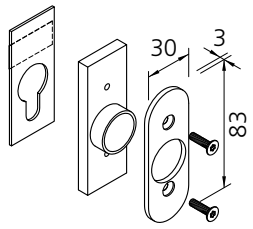 EN 179 EN 1125	Zylinderrosette für Ø 22 mm inklusive Befestigungsschrauben Rosace pour Ø 22 mm avec vis de fixation Rosette for Ø 22 mm including fastening screws Angriffsseite in Kombination mit Antipanik-Druckstange Face d'attaque en combinaison avec pushbar anti-panique Attack side in combination with anti-panic touch-bar	1 Stk./pce	**917033**
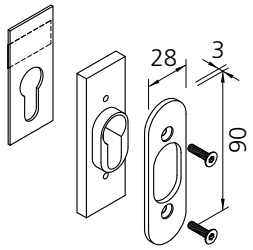 EN 179 EN 1125	Zylinderrosette für Ø 17 mm inklusive Befestigungsschrauben Rosace pour Ø 17 mm avec vis de fixation Rosette for Ø 17 mm including fastening screws Angriffsseite in Kombination mit Antipanik-Druckstange Face d'attaque en combinaison avec pushbar anti-panique Attack side in combination with anti-panic touch-bar	1 Stk./pce	**917031**

Beschläge
Befestigungs-Sets

Quincaillerie
Kits de fixation

Fittings
Fastening sets

Abbildung **Figure** **Figure**	**Bezeichnung** **Désignation** **Designation**	**Verkaufseinheit** **Unité de vente** **Sales unit**	**Art.Nr.** **art. no.** **art. no.**
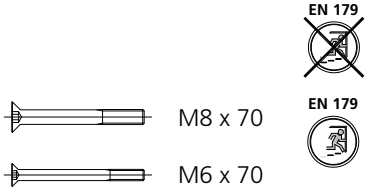	Befestigungs-Set für Schutzbeschlag Kit de fixation pour ferrement de protection Fastening set for security fitting	1 Stk./pce	**957320**
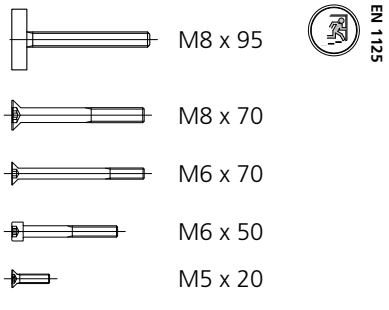	Befestigungs-Set für Schutzbeschlag in Kombination mit Antipanik-Druckstange Kit de fixation pour ferrement de protection en combinaison avec barre anti-panique Fastening set for security fitting in combination with anti-panic pushbar	1 Stk./pce	**957321**

Beschläge
Antipanik-Druckstangen

Quincaillerie
Pushbar anti-panique

Fittings
Anti-panic pushbar

Abbildung Figure Figure	Bezeichnung Désignation Designation	Verkaufseinheit Unité de vente Sales unit	Art.Nr. art. no. art. no.
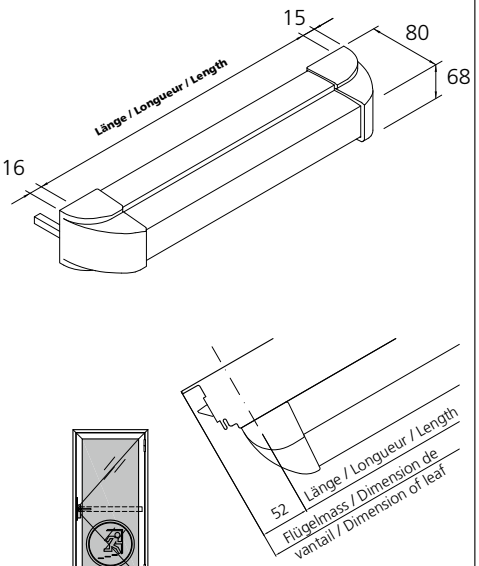	Antipanik-Druckstange für Gangflügel mit 30° Drehwinkel DIN links und DIN rechts verwendbar inkl. Befestigungsmaterial, Edelstahl matt Pushbar anti-panique pour vantail de service avec angle d'ouverture 30° Utilisable DIN gauche ou DIN droite accessoires de fixation inclus, inox mat. Anti-panic touch-bar for active leaf with 30° angle of tilt, Using for opening left and right, including fixing kit, stainless steel Länge / Longueur / Length 750 - 1000 mm Länge / Longueur / Length 1001 - 1250 mm	1 Stk./pce	**987207** **987208**
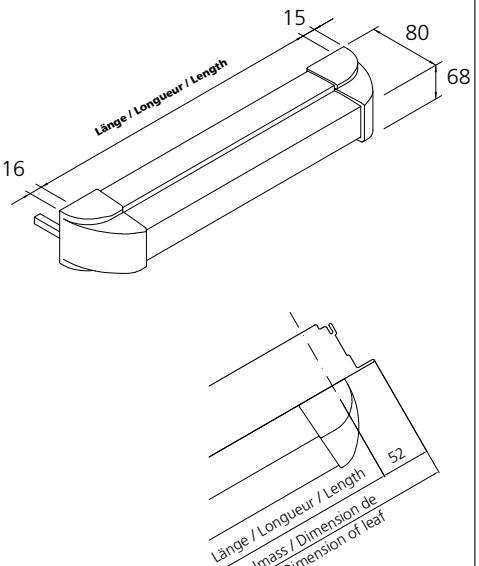	Antipanik-Druckstange für Standflügel mit 40° Drehwinkel DIN links und DIN rechts verwendbar inkl. Befestigungsmaterial, Edelstahl matt Pushbar anti-panique pour vantail de semifixe avec angle d'ouverture 40° Utilisable DIN gauche ou DIN droite accessoires de fixation inclus, inox mat. Anti-panic touch-bar for passive leaf with 40° angle of tilt, Using for opening left and right, including fixing kit, stainless steel Länge / Longueur / Length 750 - 1000 mm Länge / Longueur / Length 1001 - 1250 mm	1 Stk./pce	**987209** **987210**

Beschläge
Antipanik-Stangengriffe

Quincaillerie
Barres anti-paniques

Fittings
Anti-panic pushbar

Abbildung Figure Figure	Bezeichnung Désignation Designation	Verkaufseinheit Unité de vente Sales unit	Art.Nr. art. no. art. no.
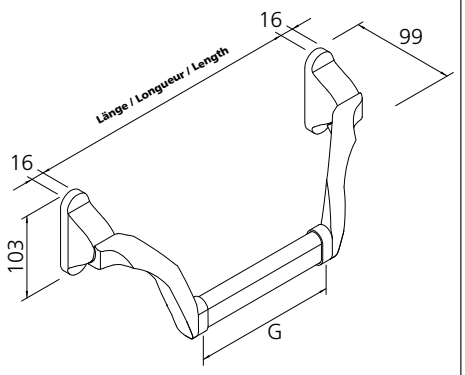 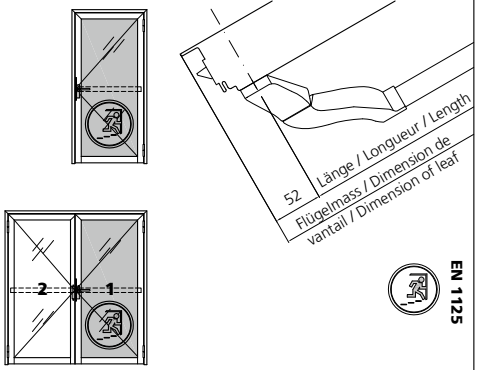	Antipanik-Stangengriff für Gangflügel mit 30° Drehwinkel, Flach-Oval-Rohr 38.5 x 19.5 mm DIN links und DIN rechts verwendbar inkl. Befestigungsmaterial, Edelstahl matt Barre anti-panique pour vantail de service avec angle d'ouverture 30° tube oval-plat 38.5 x 19.5 mm Utilisable DIN gauche ou DIN droite accessoires de fixation inclus, inox mat. Anti-panic push-bar for active leaf with 30° angle of tilt, flat and oval tube 38.5 x 19.5 mm Using for opening left and right, including fixing kit, stainless steel Länge / Longueur / Length 750 - 1369 mm G = Länge / Longueur / Length - 219 mm	1 Stk./pce	**907286**
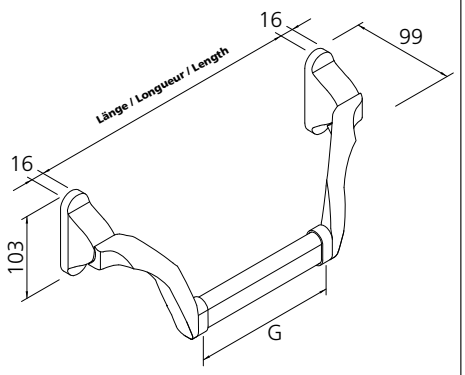 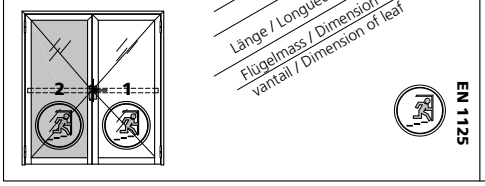	Antipanik-Stangengriff für Standflügel mit 45° Drehwinkel, Flach-Oval-Rohr 38.5 x 19.5 mm DIN links und DIN rechts verwendbar inkl. Befestigungsmaterial, Edelstahl matt Barre anti-panique pour vantail semi-fixe avec angle d'ouverture 45° tube oval-plat 38.5 x 19.5 mm Utilisable DIN gauche ou DIN droite accessoires de fixation inclus, inox mat. Anti-panic push-bar for passive leaf with 45° angle of tilt, flat and oval tube 38.5 x 19.5 mm Using for opening left and right, including fixing kit, stainless steel Länge / Longueur / Length 750 - 1369 mm G = Länge / Longueur / Length - 219 mm	1 Stk./pce	**907287**

Beschläge
Drückerstifte

Quincaillerie
Carrés de poignées

Fittings
Door handle shafts

Abbildung Figure Figure	Bezeichnung Désignation Designation	Verkaufseinheit Unité de vente Sales unit	Art.Nr. art. no. art. no.
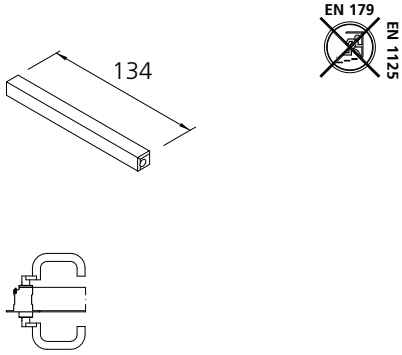	Standard Drückerstift für Drückerpaar Carré de poignée standard pour paire de poignée Standard door handle shaft for pair of handles Dorn 9 mm boulon 9 mm nut spindle 9 mm	1 Stk./pce	**907315**
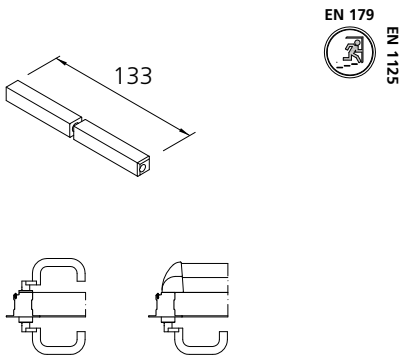	Antipanik Drückerstift für Drückerpaar, Drücker und Druckstange Carré de poignée anti-panique pour paire de poignée, poignée et pushbar anti-panique Door handle shaft panic-version for pair of handles, handle and touch-bar Dorn 9 mm boulon 9 mm nut spindle 9 mm	1 Stk./pce	**907319**
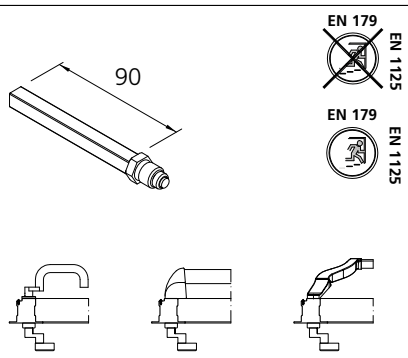	Wechsel Drückerstift für Drücker/Druckstange in Verbindung mit Knopf Changement carré de poignée pour poignée/barre anti-panique on combinaison avec bouton de porte Door handle shaft for handle/anti-panic push-bar in combination with door knob Dorn 9 mm boulon 9 mm nut spindle 9 mm	1 Stk./pce	**907377**
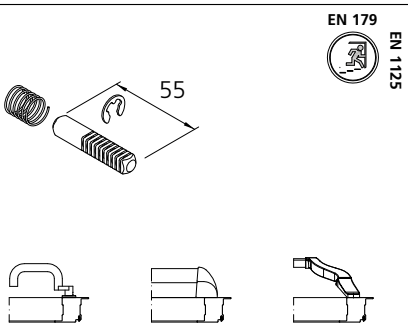	Drückerstift für einseitige Betätigung für Drücker oder Druckstange Carré de poignée pour actionnement d'un côté pour poignée ou barre anti-panique Handle shaft for one side actuation for handles or anti-panic push-bars Dorn 9 mm boulon 9 mm nut spindle 9 mm	1 Stk./pce	**907375**

Systemschnitte | Coupes du système | System sections

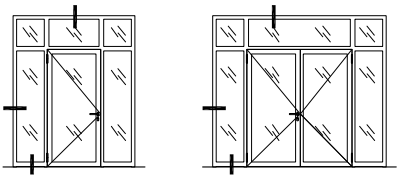

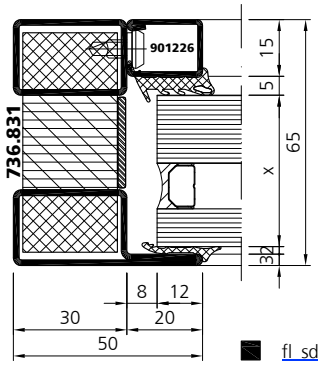

fl_sd_0471
fl_sd_0476 (EI60)

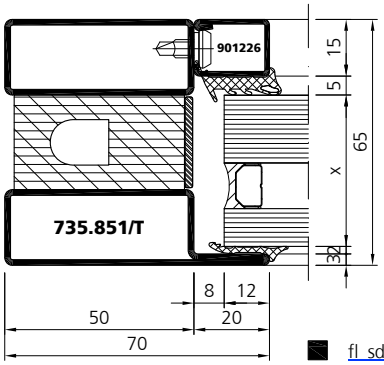

fl_sd_0410
fl_sd_0477 (EI60)
fl_sd_0411

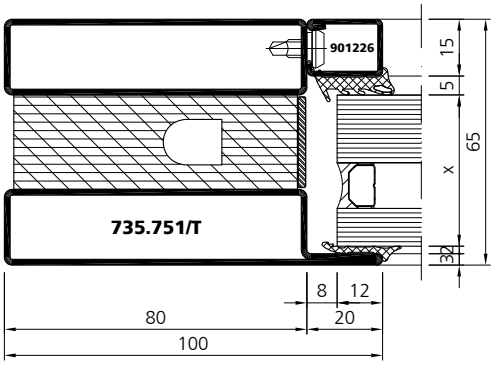

fl_sd_0473
fl_sd_0472 (735.351/T)
fl_sd_0429 (2x 735.838)

Systemschnitte | Coupes du système | System sections

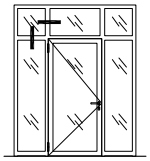

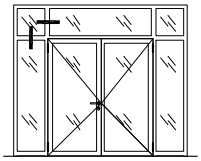

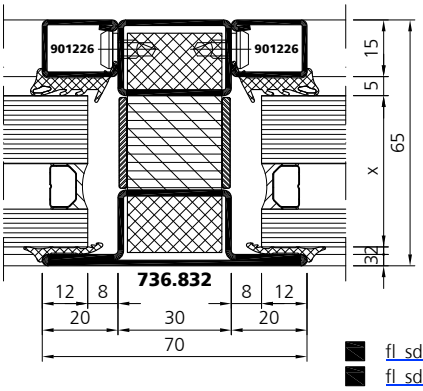

fl_sd_0420
fl_sd_0478 (EI60)

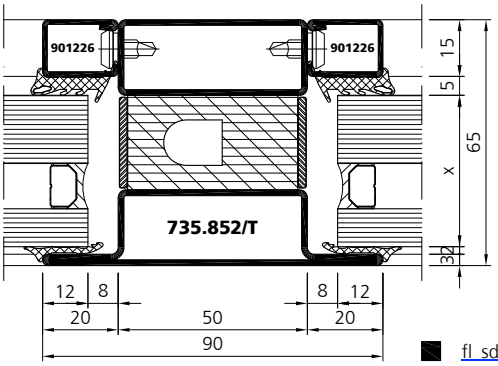

fl_sd_0421
fl_sd_0479 (EI60)
fl_sd_0422

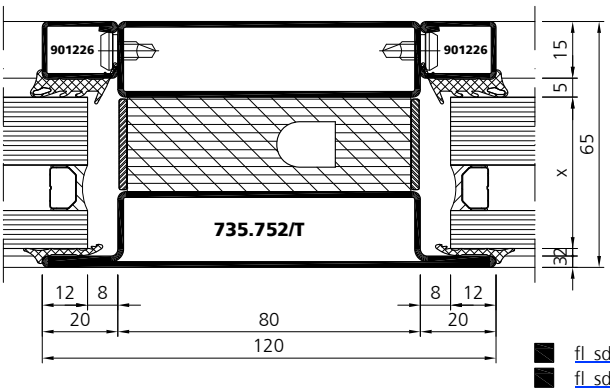

fl_sd_0475
fl_sd_0474 (735.352/T)

Systemschnitte | Coupes du système | System sections

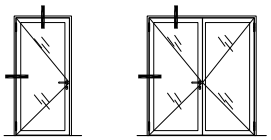

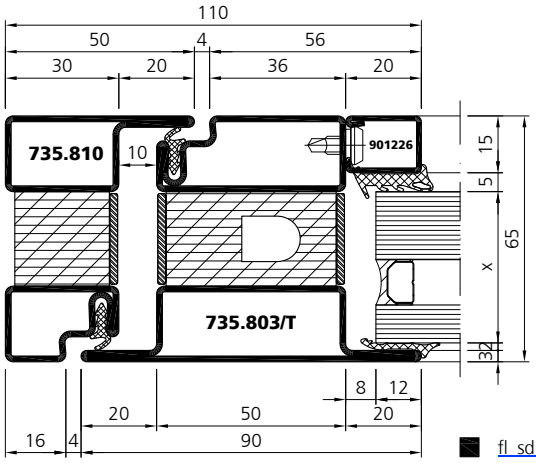

fl_sd_0483

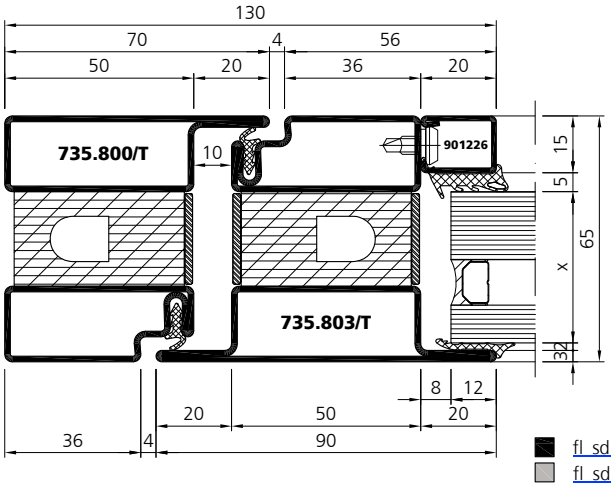

fl_sd_0412
fl_sd_0413

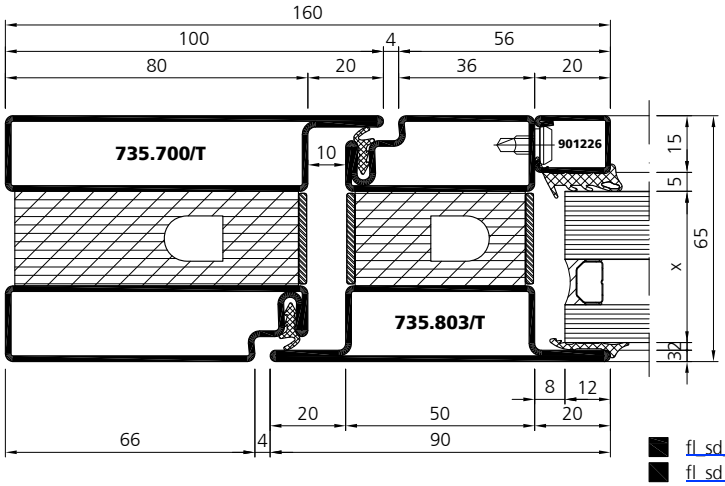

fl_sd_0484
fl_sd_0485 (735.703/T)

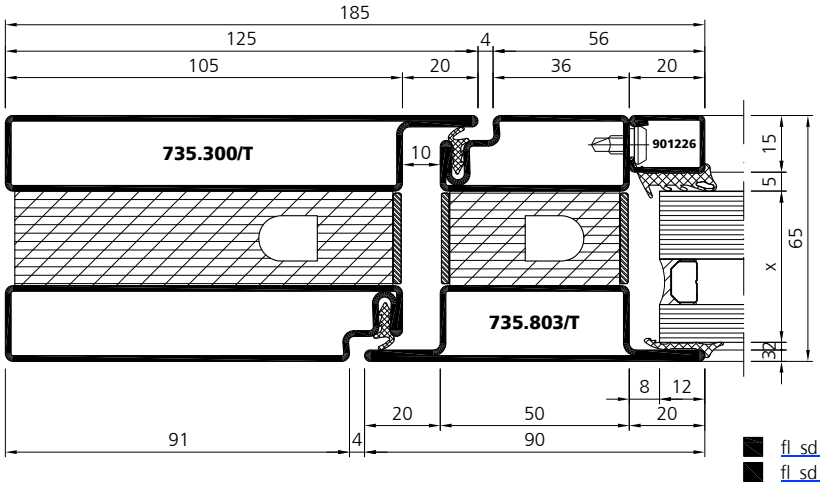

fl_sd_0486
fl_sd_0487 (735.303/T)

Systemschnitte | Coupes du système | System sections

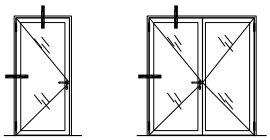

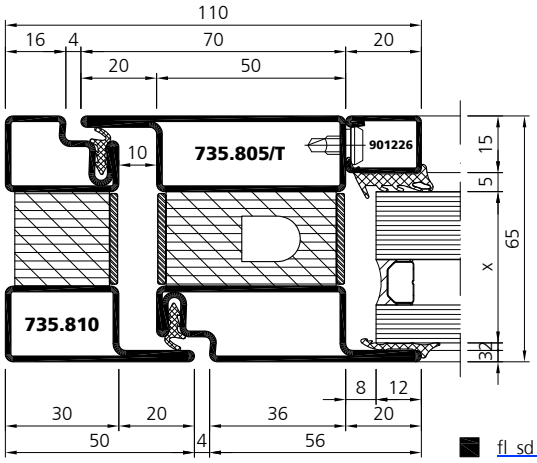

fl_sd_0488

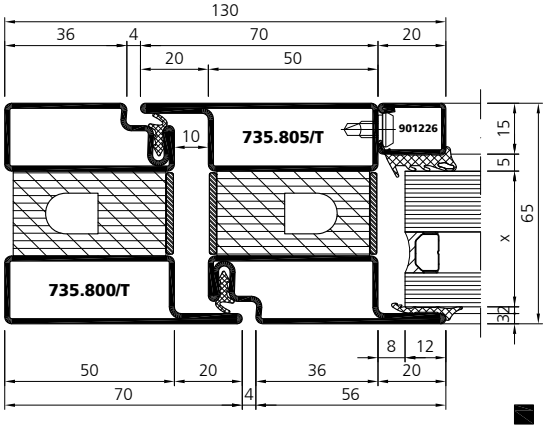

fl_sd_0414
fl_sd_0415

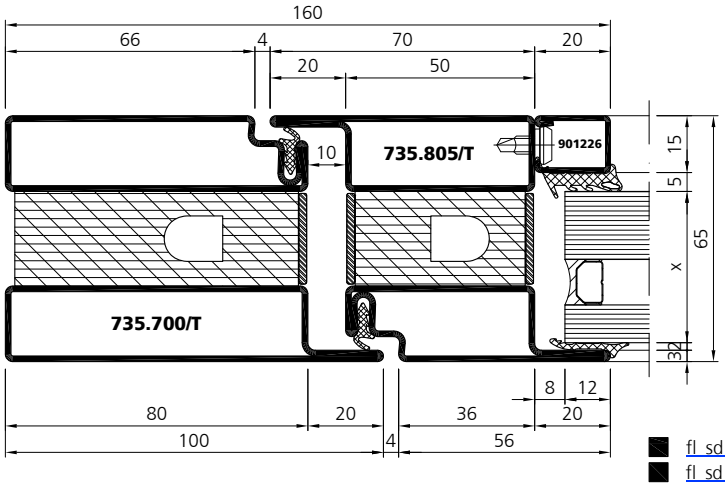

fl_sd_0489
fl_sd_0490 (735.705/T)

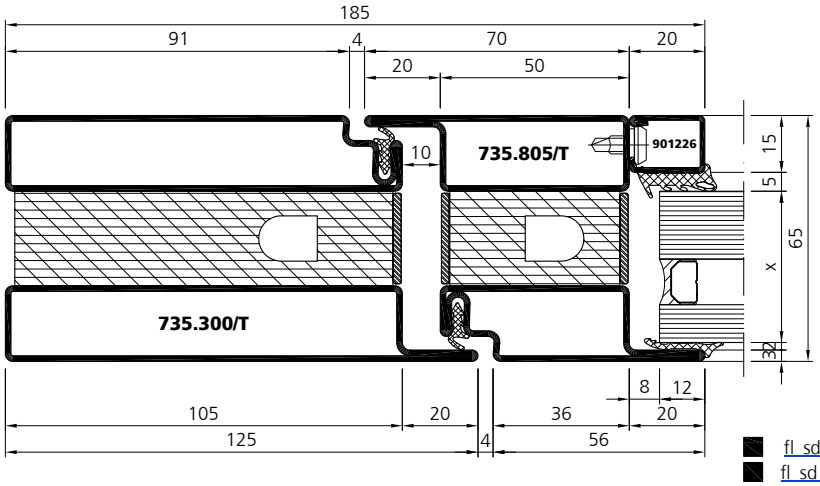

fl_sd_0491
fl_sd_0492 (735.705/T)

Systemschnitte | Coupes du système | System sections

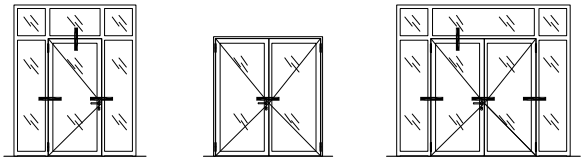

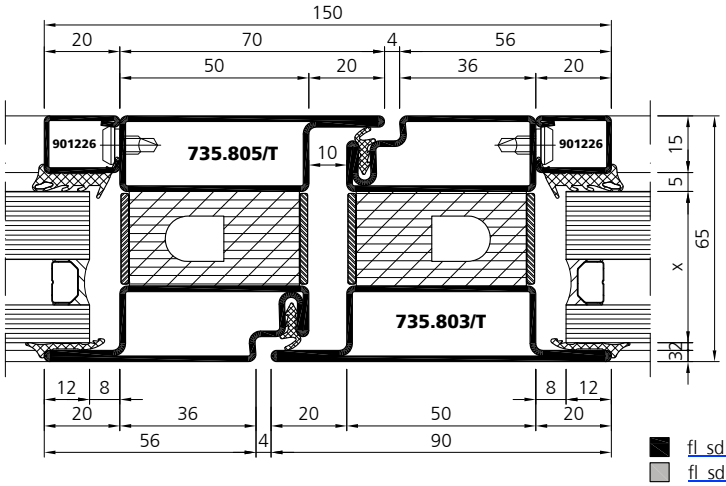

fl_sd_0416 fl_sd_0494 (735.705/T - 735.703/T)
fl_sd_0417 fl_sd_0495 (735.305/T - 735.303/T)

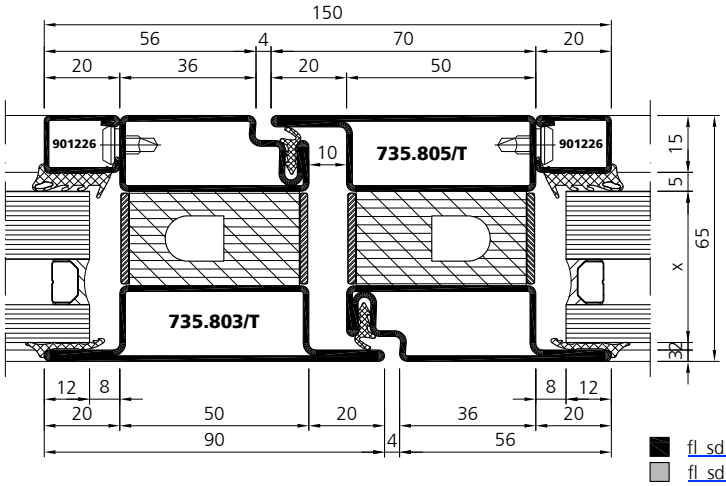

fl_sd_0418 fl_sd_0496 (735.703/T - 735.705/T)
fl_sd_0419 fl_sd_0497 (735.303/T - 735.305/T)

Systemschnitte | Coupes du système | System sections

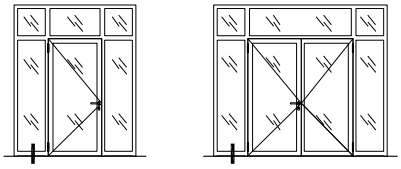

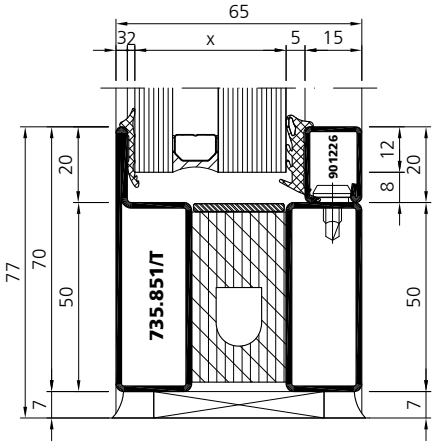

- fl_sd_0423
- fl_sd_0480 (EI60)
- fl_sd_0424
- fl_sd_0498 (735.751/T)
- fl_sd_0499 (735.351/T)
- fl_sd_0500 (2x 738.838)

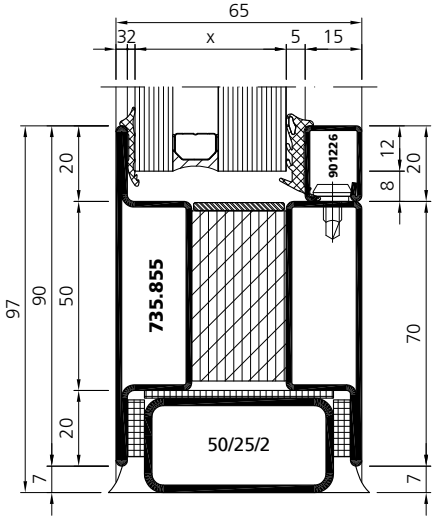

- fl_sd_0425
- fl_sd_0481 (EI60)
- fl_sd_0426
- fl_sd_0501 (2x 738.838)

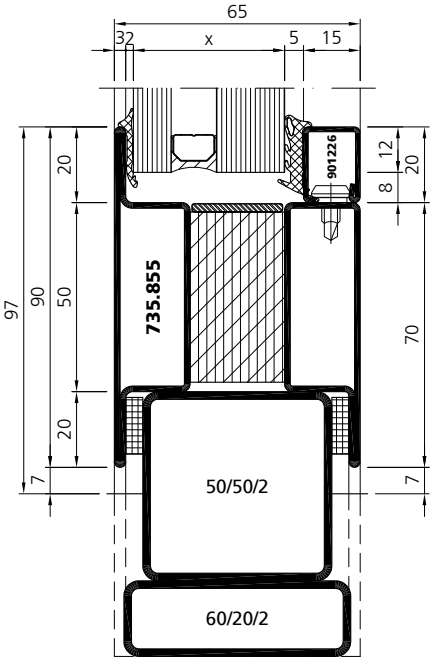

- fl_sd_0427
- fl_sd_0482 (EI60)
- fl_sd_0428
- fl_sd_0502 (2x 738.838)

Systemschnitte | Coupes du système | System sections

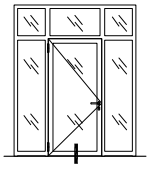

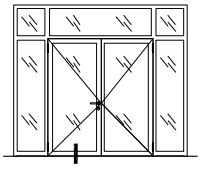

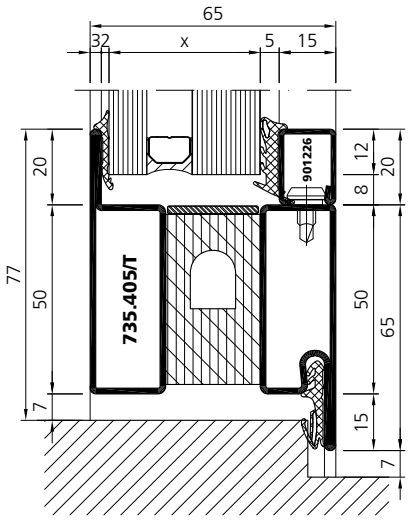

fl_sd_0469
fl_sd_0470

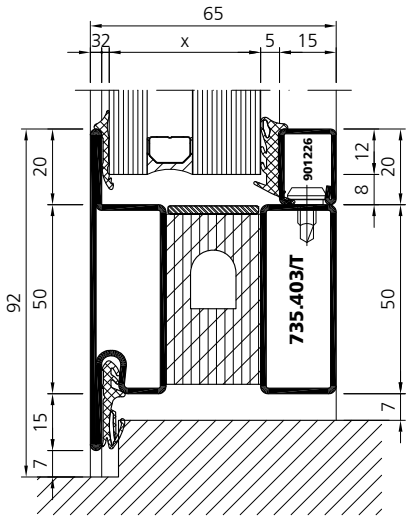

fl_sd_0507
fl_sd_0508

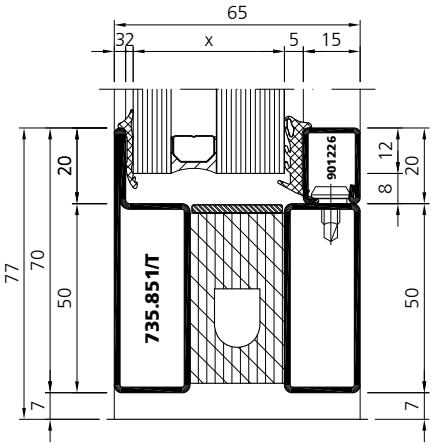

fl_sd_0408
fl_sd_0409
fl_sd_0503 (735.751/T)
fl_sd_0504 (735.351/T)
fl_sd_0505 (2x 738.838)

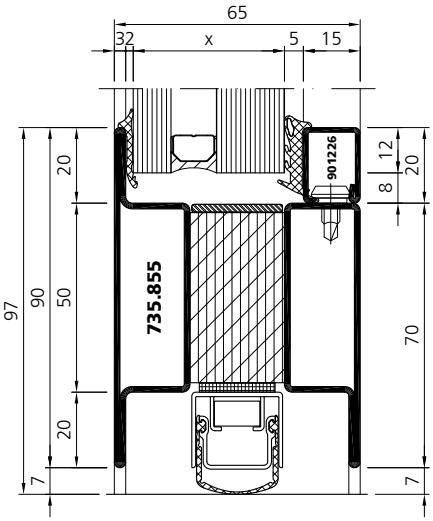

fl_sd_0406
fl_sd_0407
fl_sd_0506 (2x 738.838)

Übersicht Systempläne

1	einflügelige Tür
2	• mit Seitenteil
3	• mit zwei Seitenteilen
4	• mit Oberlicht
5	• mit Oberlicht und Seitenteil
6	• mit Oberlicht und zwei Seitenteilen
7	zweiflügelige Tür
8	• mit Seitenteil
9	• mit zwei Seitenteilen
10	• mit Oberlicht
11	• mit Oberlicht und Seitenteil
12	• mit Oberlicht und zwei Seitenteilen
13	Festverglasung

Tableau des plans du système

porte à un vantail
• avec partie latérale fixe
• avec deux parties latérales fixes
• avec imposte
• avec imposte et partie latérale fixe
• avec imposte et deux parties latérales fixes
porte à deux vantaux
• avec partie latérale fixe
• avec deux parties latérales fixes
• avec imposte
• avec imposte et partie latérale fixe
• avec imposte et deux parties latérales fixes
vitrage fixe

Synopsis of system plans

single-leaf door
• with screen abutment
• with 2 screen abutments
• with fanlight
• with fanlight and screen abutment
• with fanlight and 2 screen abutments
double-leaf door
• with screen abutment
• with 2 screen abutments
• with fanlight
• with fanlight and screen abutment
• with fanlight and 2 screen abutments
fixed glazing

■ Stahl / Acier / Steel

□ Edelstahl / Acier inox / Stainless steel

1

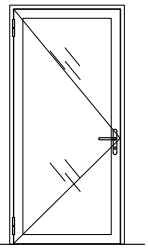

■ fl_sp_0274
□ fl_sp_0287

2

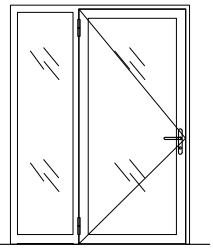

■ fl_sp_0275
□ fl_sp_0288

3

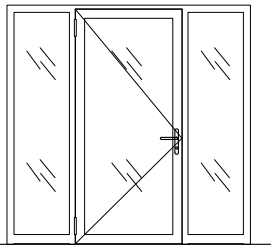

■ fl_sp_0276
□ fl_sp_0289

4

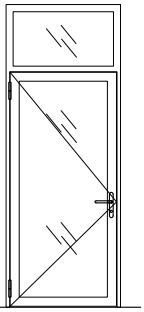

■ fl_sp_0277
□ fl_sp_0290

5

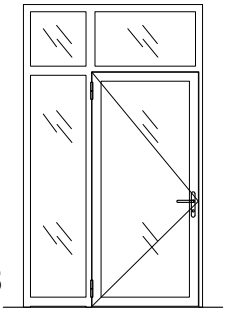

■ fl_sp_0278
□ fl_sp_0291

6

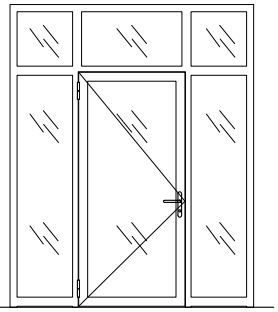

■ fl_sp_0279
□ fl_sp_0292

Übersicht Systempläne | Tableau des plans du système | Synopsis of system plans

7

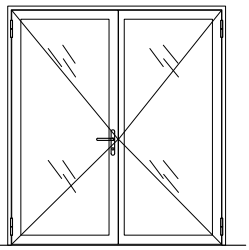

fl_sp_0280
fl_sp_0293

8

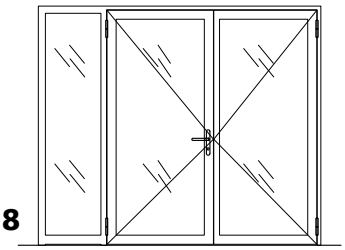

fl_sp_0281
fl_sp_0294

9

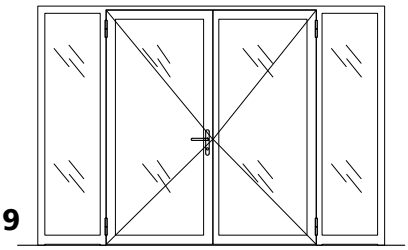

fl_sp_0282
fl_sp_0295

10

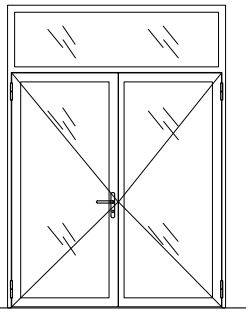

fl_sp_0283
fl_sp_0296

11

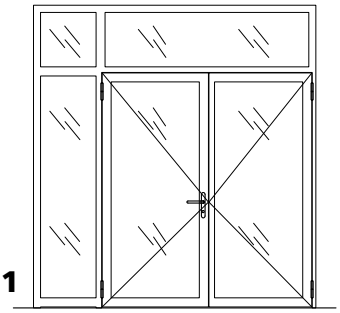

fl_sp_0284
fl_sp_0297

12

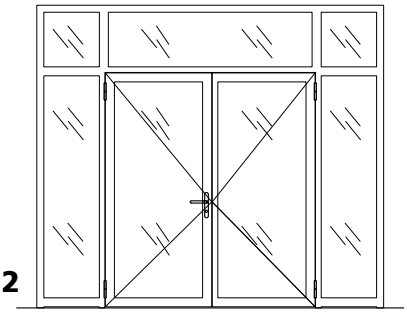

fl_sp_0285
fl_sp_0298

13

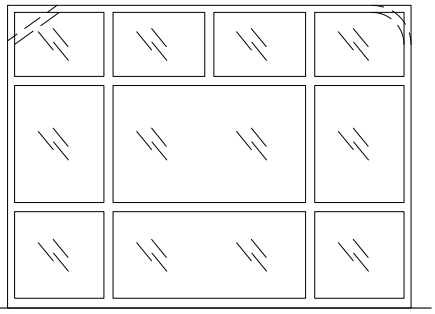

fl_sp_0286
fl_sp_0299

Übersicht Systempläne	Tableau des plans du système	Synopsis of system plans
1 einflügelige Tür	porte à un vantail	single-leaf door
2 • mit Seitenteil	• avec partie latérale fixe	• with screen abutment
3 • mit zwei Seitenteilen	• avec deux parties latérales fixes	• with 2 screen abutments
4 • mit Oberlicht	• avec imposte	• with fanlight
5 • mit Oberlicht und Seitenteil	• avec imposte et partie latérale fixe	• with fanlight and screen abutment
6 • mit Oberlicht und zwei Seitenteilen	• avec imposte et deux parties latérales fixes	• with fanlight and 2 screen abutments
7 zweiflügelige Tür	porte à deux vantaux	double-leaf door
8 • mit Seitenteil	• avec partie latérale fixe	• with screen abutment
9 • mit zwei Seitenteilen	• avec deux parties latérales fixes	• with 2 screen abutments
10 • mit Oberlicht	• avec imposte	• with fanlight
11 • mit Oberlicht und Seitenteil	• avec imposte et partie latérale fixe	• with fanlight and screen abutment
12 • mit Oberlicht und zwei Seitenteilen	• avec imposte et deux parties latérales fixes	• with fanlight and 2 screen abutments

Stahl / Acier / Steel

Für RC2 zwingend 2 mm Stahlblech verwenden
Pour RC2 utiliser obligatoire tôle d'acier 2 mm
For RC2, 2 mm steel sheet is required

1

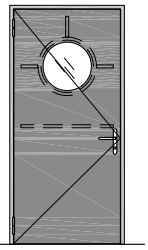

fl_sp_0300

2

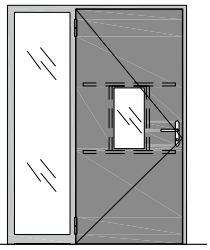

fl_sp_0301

3

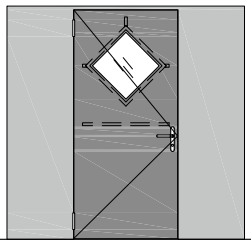

fl_sp_0302

4

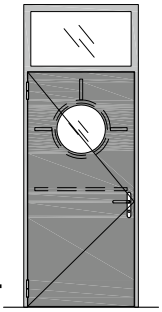

fl_sp_0303

5

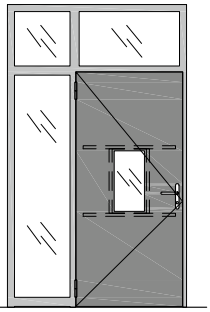

fl_sp_0304

6

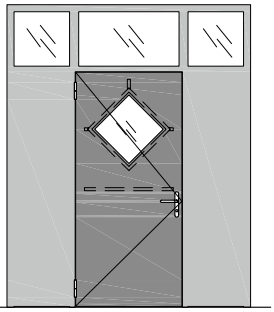

fl_sp_0305

Übersicht Systempläne Tableau des plans du système Synopsis of system plans

7

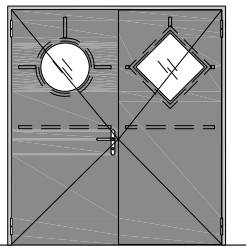

fl_sp_0306

8

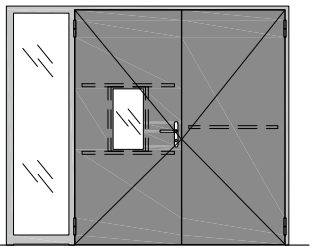

fl_sp_0307

9

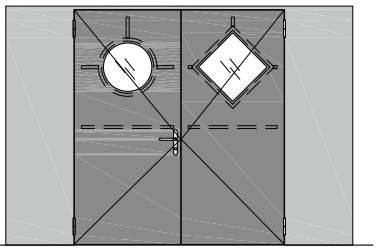

fl_sp_0308

10

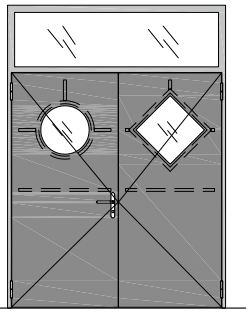

fl_sp_0309

11

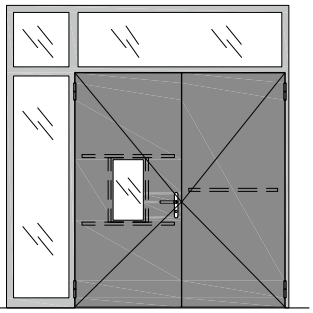

fl_sp_0310

12

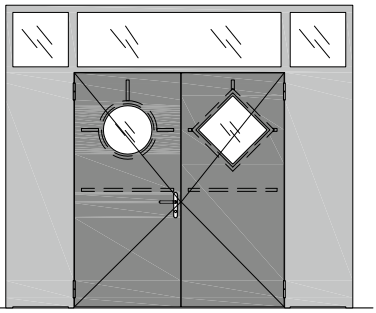

fl_sp_0311

Flügel- Glasfläche im Licht: max. 0.36 m²
Face de verre visible: max. 0.36 m²
Visible glass area: max. 0.36 m²

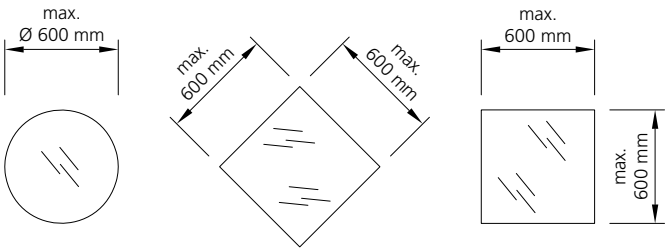

Blechtürverglasung: Lappen umlaufend mit 1.5 mm Stahlwinkel verstärken (Lochschweissung)
Vitrage dans porte tôlée: renfocer la languette du profilé tout le pourtour avec une cornière de 1.5 mm (soudage dans trou)
Glazings in sheet metal door: reinforce circumferential the profile lip with 1.5 mm steel angle (plug welding)

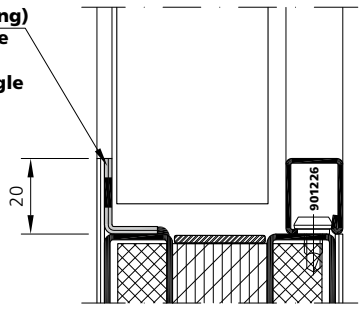

Systempläne | Plans du système | System plans

fl_sp_0284
fl_sp_0297

A - A

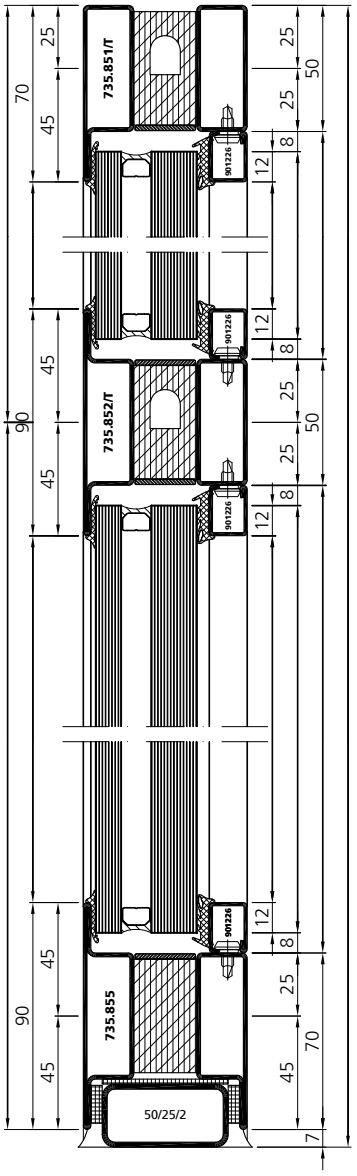

B - B

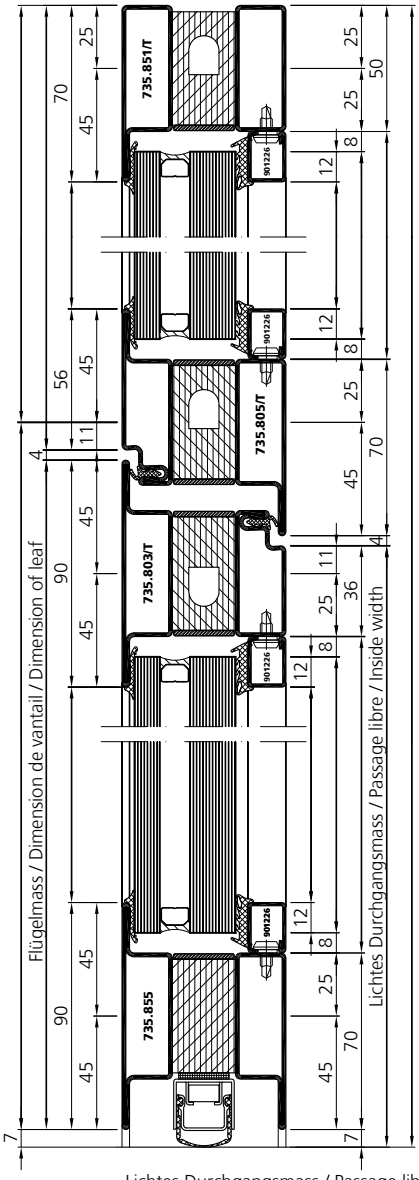

D - D

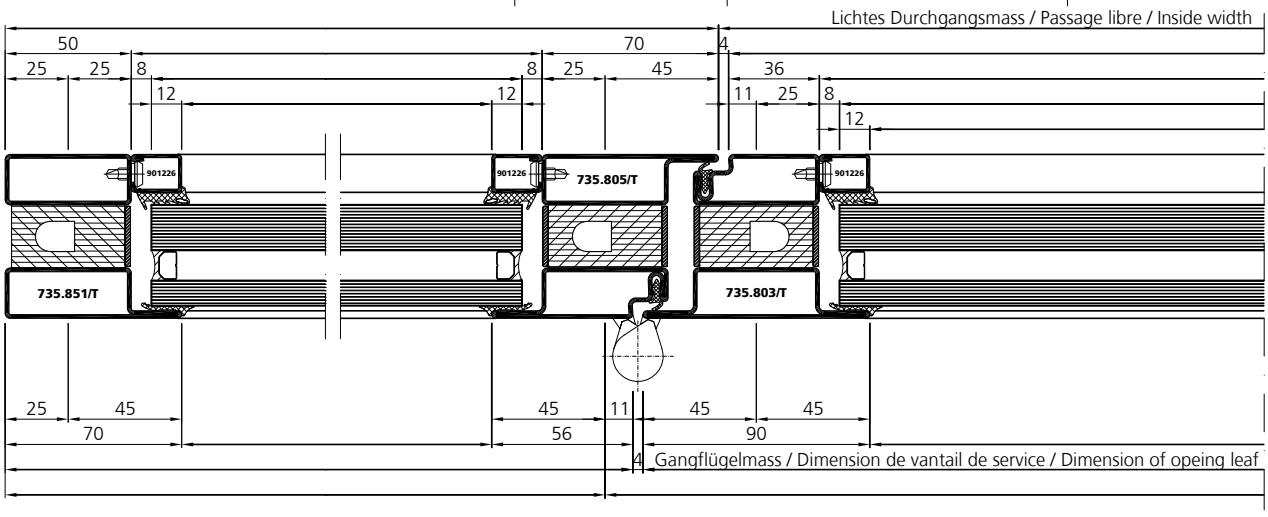

Systempläne | Plans du système | System plans

fl_sp_0284
fl_sp_0297

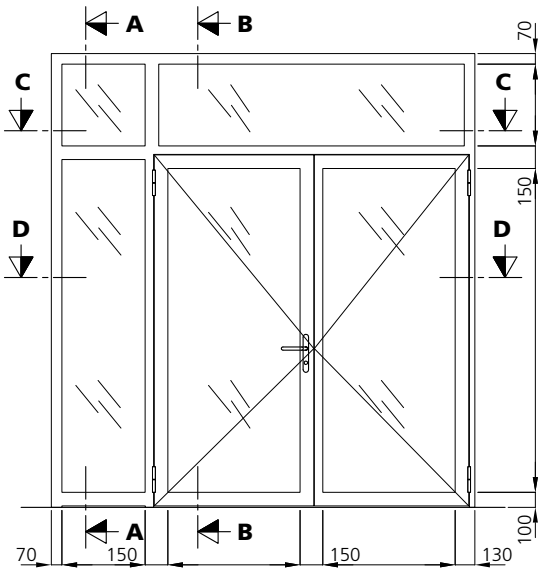

C - C

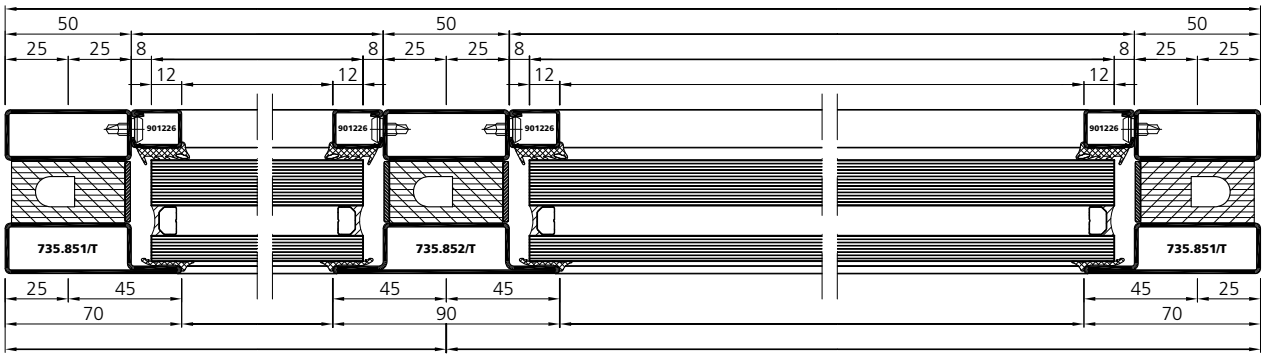

D - D

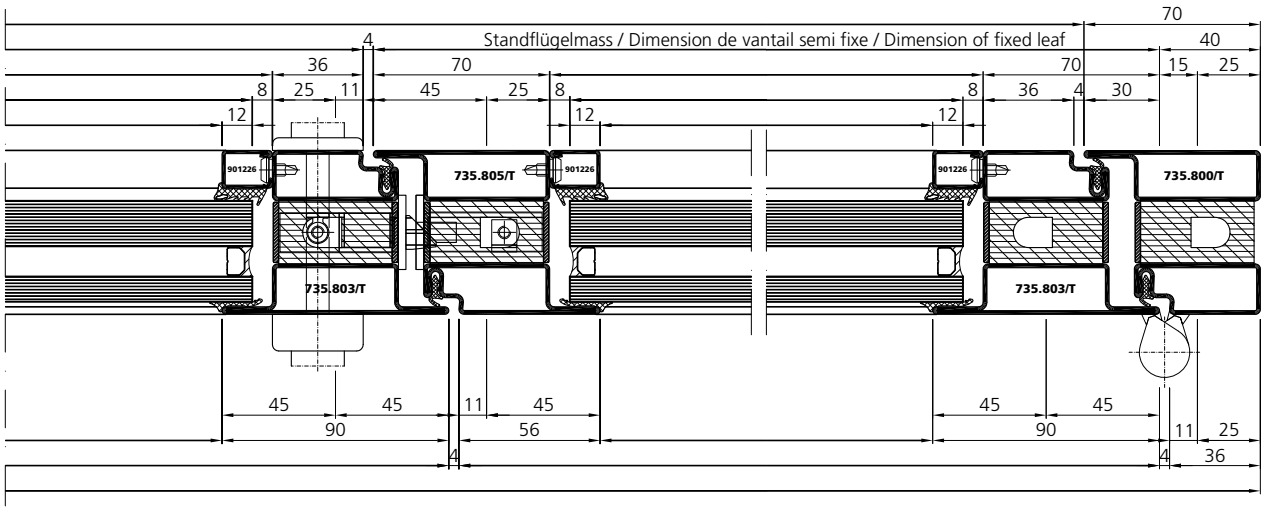

05/17

Systempläne | Plans du système | System plans

fl_sp_0310

A - A

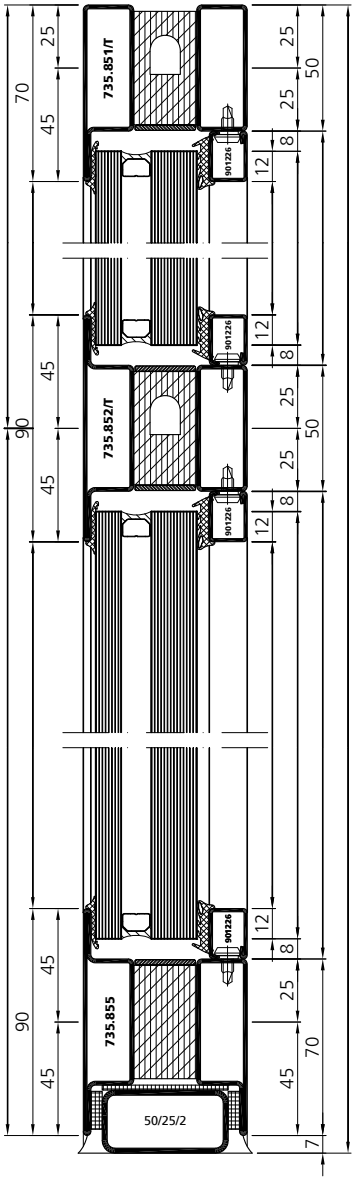

B - B

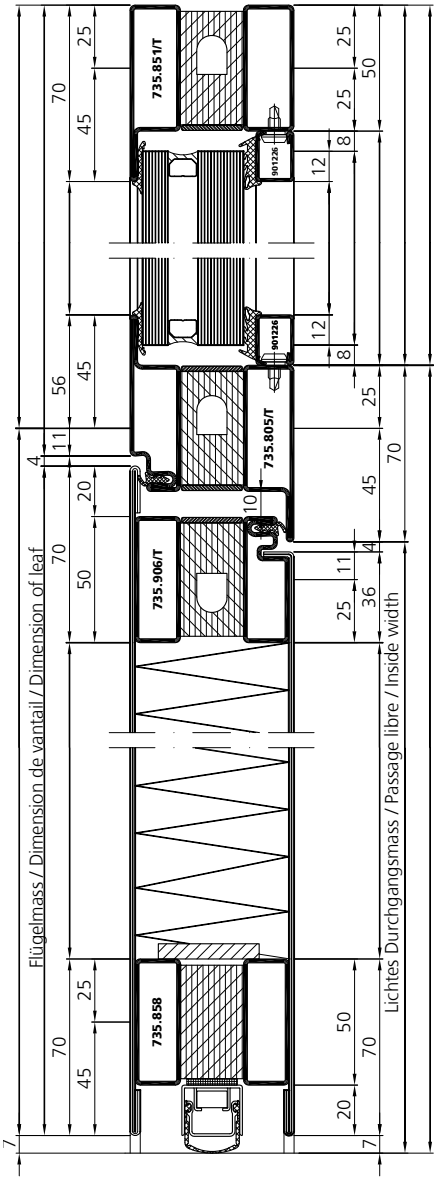

D - D

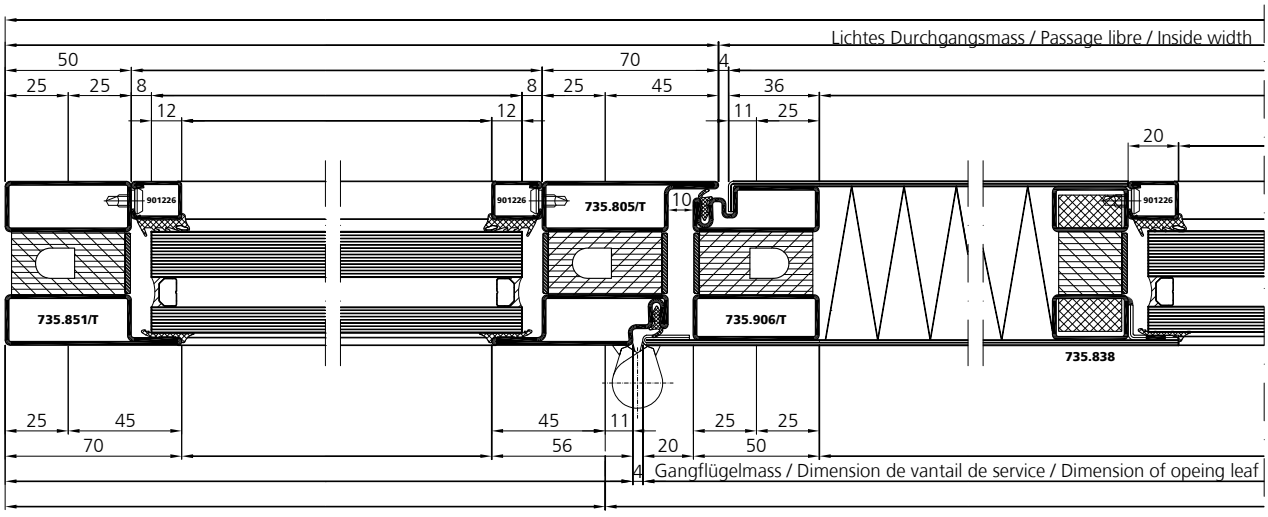

Systempläne | Plans du système | System plans

fl_sp_0310

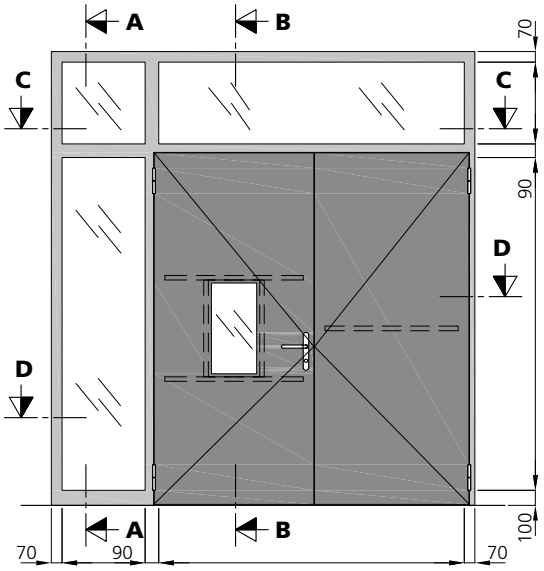

C - C

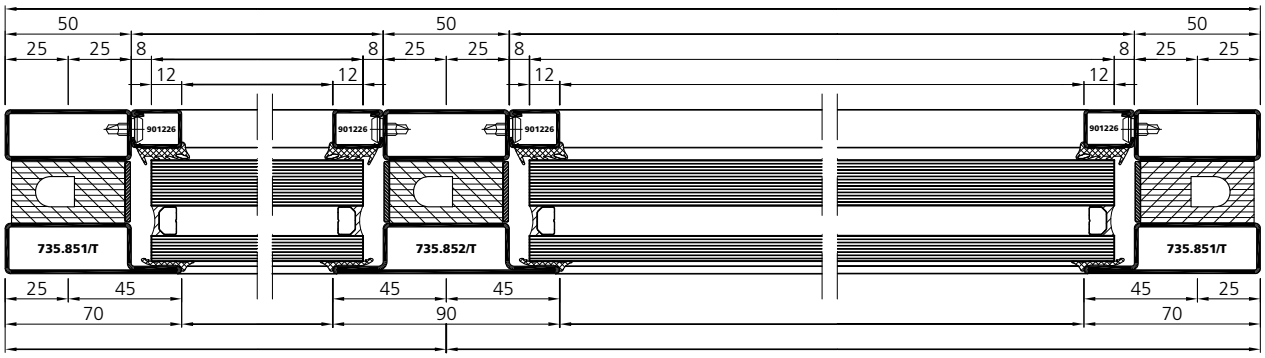

D - D

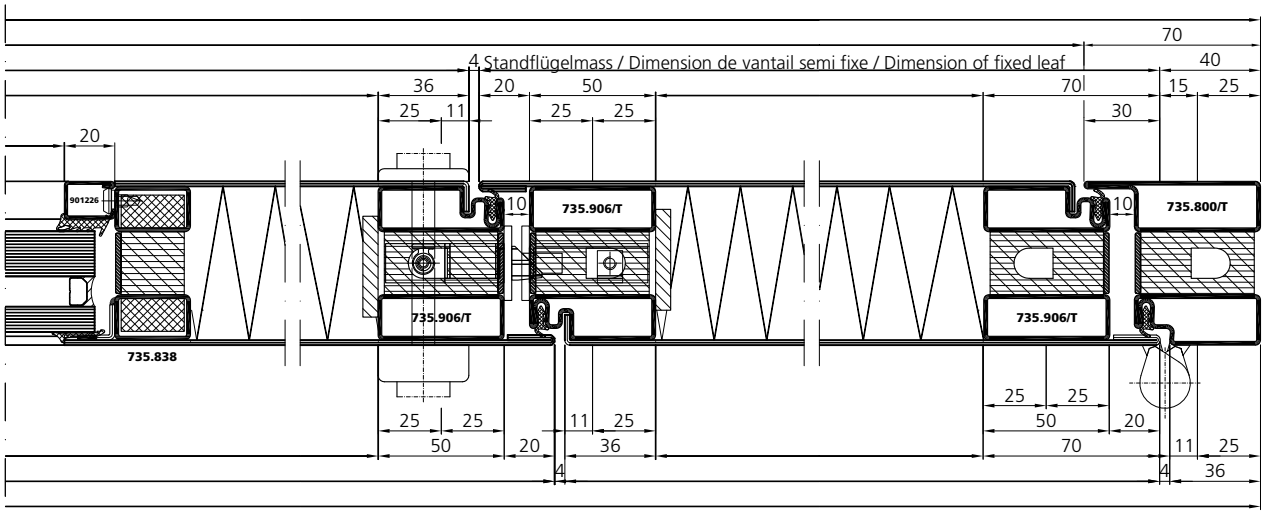

05/17

Wandbefestigung

Mauerwerk

Um die einbruchhemmende Wirkung der Abschlüsse sicherzustellen, müssen die umgebenden Wände folgende Mindestanforderungen erfüllen:

Fixation murale

Maçonnerie

Pour garantir la protection anti-effraction des cloisons, les murs environnants doivent respecter les critères minimaux suivants:

Wall mounts

Masonry

In order to guarantee the burglar resistance of the screens, the surrounding walls need to meet the following minimum requirements:

Widerstandsklasse des einbruchhemmenden Bauteils* **Classe de résistance** du composant anti-effraction* **Resistance class** of burglar-resistant element*	**Umgebende Wände Murs environnants Surrounding walls**		
	Aus Mauerwerk nach DIN 1053 Teil 1 En maçonnerie selon DIN 1053 partie 1 Masonry according to DIN 1053 part 1		
	Nenndicke mm Epaisseur nominale mm Thickness mm	Druckfestigkeitsklasse der Steine Classe de résistance à la pression des parpaings Pressure strength class of the stones	Mörtelgruppe min. Classe de mortier min. Mortar group min.
RC 2	**≥ 115**	**≥ 12**	**II**
	Aus Stahlbeton nach DIN 1045 En béton armé selon DIN 1045 Reinforced concrete according to DIN 1045		
	Nenndicke mm Epaisseur nominale mm Thickness mm	Festigkeitsklasse des Betons Classe de résistance du béton Mechanical strength class of the concrete	
RC 2	**≥ 100**	**B15**	
	Aus Porenbeton En béton cellulaire Cellular concrete		
	Nenndicke mm Epaisseur nominale mm Thickness mm	Druckfestigkeitsklasse der Steine Classe de résistance à la pression des parpaings Pressure strength class of the stones	Ausführung Exécution Execution
RC 2	**≥ 175**	**≥ 4**	verklebt / collé / bonded

* nach / selon / according to DIN V ENV 1627

Beispiele für zulässige Wandanschlüsse

Folgende Befestigungsmittel können zur Montage der einbruchhemmenden Elemente eingesetzt werden:

- Zugelassener KS/St-Dübel Ø 10 mm mit dazugehöriger Stahlschraube
- HILTI HUS-Universalschraube
- Heco Multi Monti
- Gewindeschraube M6
- Ankermontage
- Durchsteckmontage

Exemples de raccords muraux autorisés

Les modes de fixation suivants sont utilisables pour le montage des éléments anti-effraction:

- Chevilles homologuées synthétiques/acier Ø 10 mm, avec vis correspondante en acier
- Vis universelle HILTI HUS
- Heco Multi Monti
- Vis filetée M6
- Montage d'ancrage
- Montage traversant

Examples for permissible wall abutments

The following fasteners can be used to fit the burglar-resistant elements:

- Approved plugs plastics/steel Ø 10 mm with corresponding steel screws
- HILTI HUS universal screw anchor
- Heco Multi Monti
- Threaded screw M6
- Anchor installation
- Push-through installation

Länderspezifische Normen und Zulassungen beachten.

Tenir compte des normes et homologations nationales.

Refer to country-specific standards and approvals.

Wandanschlüsse (fl_wa)
Nummernschlüssel

Raccords muraux (fl_wa)
Légende

Wall abutments (fl_wa)
Legend

1	**Befestigungsmittel** (an Massivbauteile z.B. Stahlträger, Mauerwerk, Beton) Wahlweise: • zugelassener KS/St-Dübel Ø 10 mm mit dazugehörender Stahlschraube • Universalschraube 'HILTI HUS' • Heco Multi Monti	**Elément de fixation** (sur pièces en massif, par ex. support en acier, maçonnerie, béton) Au choix: • Cheville en acier/KS homologuée Ø 10 mm avec vis en acier correspondante • Vis universelle 'HILTI HUS' • Heco Multi Monti	**Means or fastening** (to solid components e.g. steel beams, masonry, concrete) Either: • Approved KS/St plug Ø 10 mm with related steel screw • Universal screw 'HILTI HUS' • Heco Multi Monti
2	**Befestigungsmittel** (an Metall-Unterkonstruktionen) Wahlweise: • metrische Gewindeschraube min. M6 • selbstschneidende Gewindeschraube min. Ø 6.3 mm	**Moyen de fixation** (sur ossatures métalliques) Au choix: • Vis métrique min. M6 • Vis autotaraudeuse min. Ø 6,3 mm	**Means of fastening** (to metal sub-structures) Either: • Metric tapping screw min. M6 • Self-tapping screw min. Ø 6.3 mm
3	**Befestigungsmittel** (an Holz-Unterkonstruktionen) • Holzschraube min. Ø 10 mm	**Moyen de fixation** (sur ossatures en bois) • Vis pour bois min. Ø 10 mm	**Means of fastening** (to wooden substructures) • Wood screw min. Ø 10 mm

4	**Distanzstück** Wahlweise aus Stahl/Edelstahl, Hartholz oder "Promatect H"	**Pièce entretoise** Au choix en acier/acier inox, bois dur ou "Promatect H"	**Spacer** Either made of steel/stainless steel, hardwood or "Promatect H"
5	**Füllmaterial** Anschlüsse/Hohlräume mit nichtbrennbarem Material hinterfüttern (z.B. Steinwolle, Mörtel, "Promatect H" oder mittels Brandschutz-Fugenschnur)	**Produit de remplissage** Charger les raccords/cavités de produit ignifuge (par ex. laine minérale, mortier, "Promatect H" ou un cordon de joint anti-feu)	**Filling material** Fill joints/cavities with fire-proof material (e.g. mineral wool, mortar, "Promatect H" or using fire protection joint cord)
6	**Dichtmaterial** Wahlweise Standard-Silikon, Acryl oder PU	**Produit d'étanchéité** Au choix silicone standard, PU ou acrylique	**Sealing material** Either standard-silicone, acrylic or PU

7	**Befestigungslaschen** aus Stahl/Edelstahl, Materialstärke min. 3 mm (wahlweise geschraubt oder geschweisst)	**Brides de fixation** en acier/acier inoxydable, épaisseur min. 3 mm (au choix vissées ou soudées)	**Fixing links** Made of steel/stainless steel, material thickness min. 3 mm (either screw fastened or welded)
8	**Befestigungsschrauben** Metrische Gewindeschraube min. M6	**Vis de fixation** Vis métrique min. M6	**Fastening screws** Metric tapping screw min. M6

9	**Abdeckbleche** Aus Blech 1.5 - 2.0 mm (Stahl/ Edelstahl), Form freibleibend (wahlweise geschraubt, genietet, geschweisst oder geklebt)	**Tôles de recouvrement** Epaisseur 1,5 - 2,0 mm (acier/acier inox), forme non contractuelle (au choix vissées, rivetées, soudées ou collées)	**Cover plates** Made from sheet metal 1.5 - 2.0 mm (steel/stainless steel), shape as required (either screw fastened, riveted, welded or bonded)
10	**Abschlusswinkel** Aus Blech 1.5 - 2.0 mm (Stahl/ Edelstahl), Form freibleibend (wahlweise geschraubt, genietet, geschweisst oder geklebt)	**Equerre** Epaisseur 1,5 - 2,0 mm (acier/acier inox), forme non contractuelle (au choix vissée, rivetée, soudée ou collée)	**End brackets** Made from sheet metal 1.5 - 2.0 mm (steel/stainless steel), shape as required (either screw fastened, riveted, welded or bonded)
11	**Blechbefestigungen** Wahlweise Blech/Bohrschraube min. Ø 4.8 mm oder Niete min. 4.2 mm	**Eléments de fixation de tôle** Au choix tôle/vis autotaraudeuse min. Ø 4.8 mm ou rivets min. 4.2 mm	**Sheet metal fastenings** Either sheet metal/drilling screw min. Ø 4.8 mm or rivets min. 4.2 mm

Wandanschlüsse
An Massivbauteile

Raccords muraux
Sur pièces massives

Wall abutments
On solid components

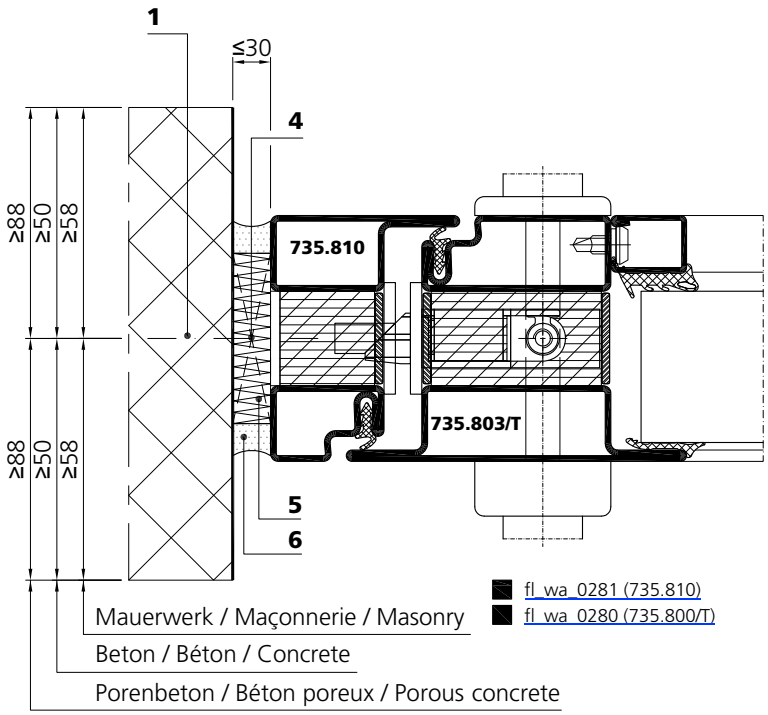

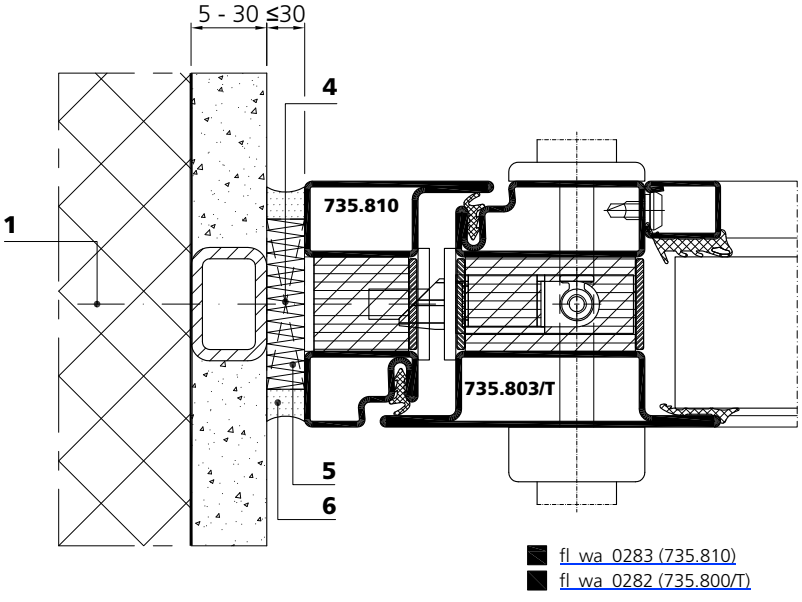

Wandanschlüsse
An Massivbauteile

Raccords muraux
Sur pièces massives

Wall abutments
On solid components

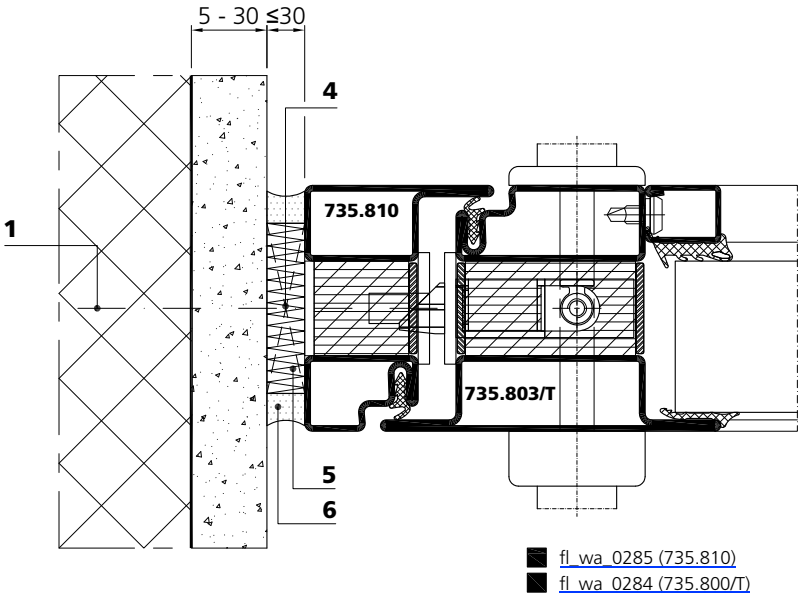

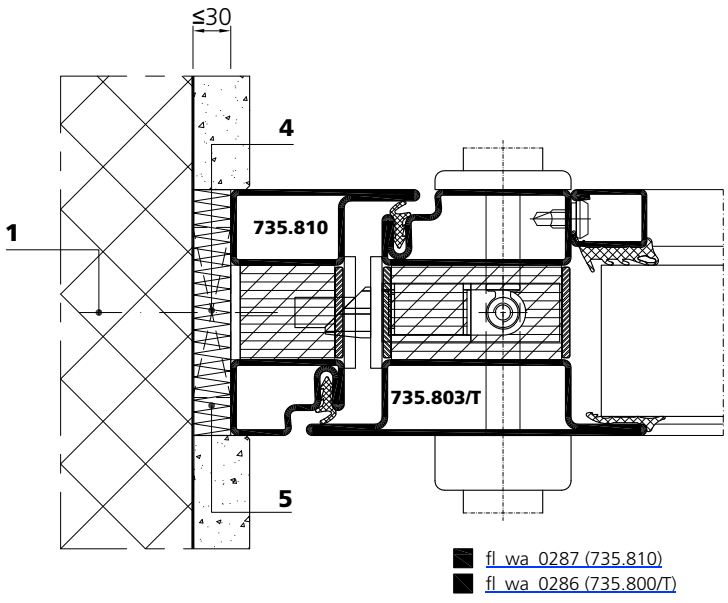

Wandanschlüsse
An Massivbauteile

Raccords muraux
Sur pièces massives

Wall abutments
On solid components

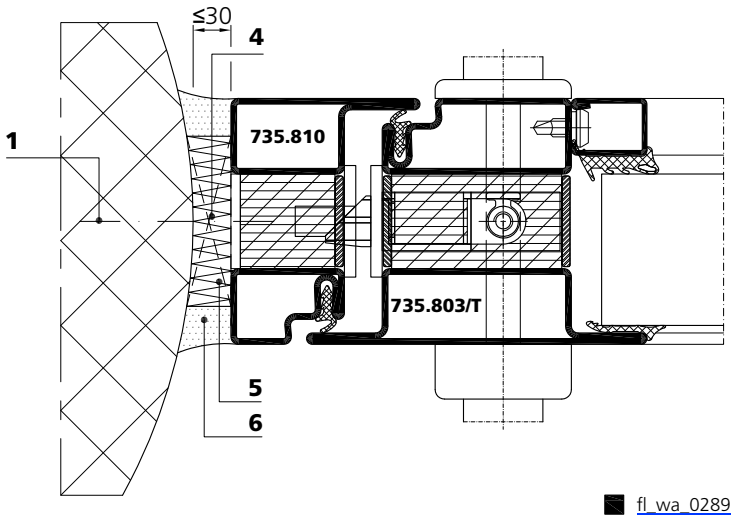

fl_wa_0289 (735.810)
fl_wa_0288 (735.800/T)

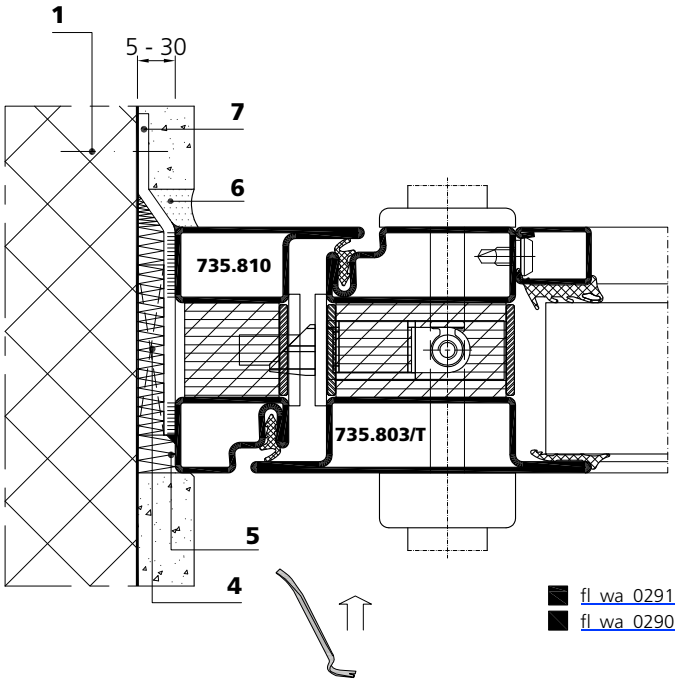

fl_wa_0291 (735.810)
fl_wa_0290 (735.800/T)

Wandanschlüsse
An Massivbauteile

Raccords muraux
Sur pièces massives

Wall abutments
On solid components

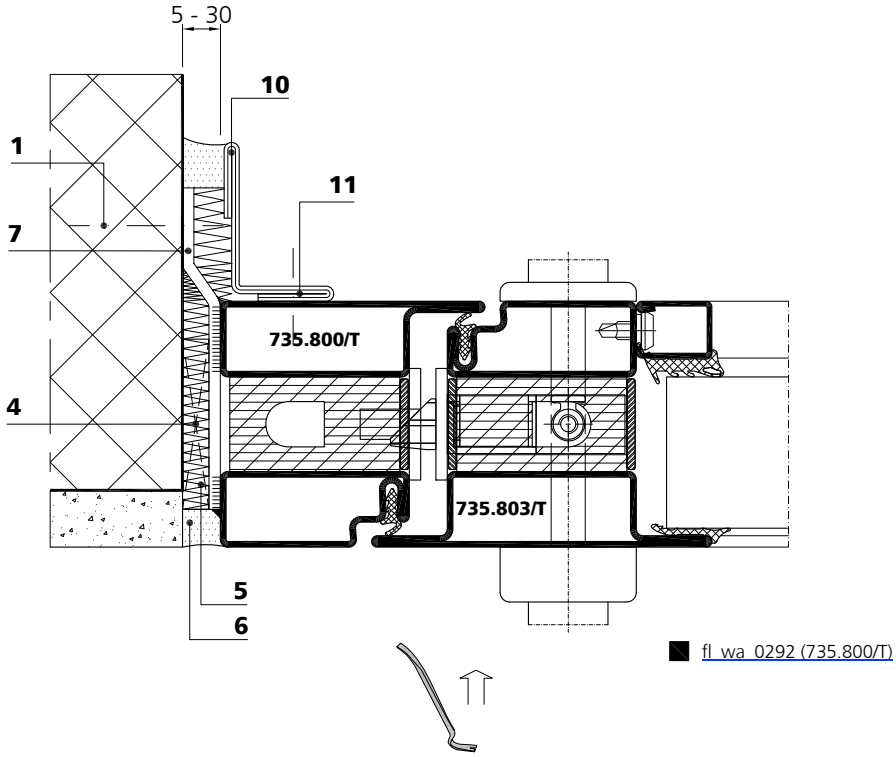

fl_wa_0292 (735.800/T)

Wandanschlüsse
An Massivbauteile

Raccords muraux
Sur pièces massives

Wall abutments
On solid components

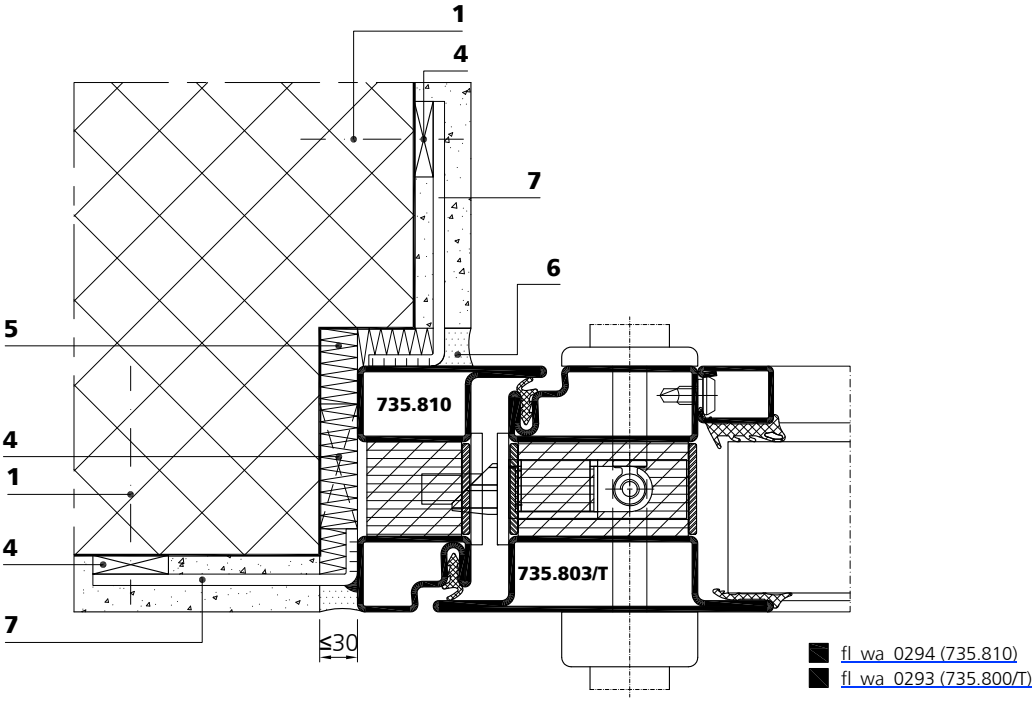

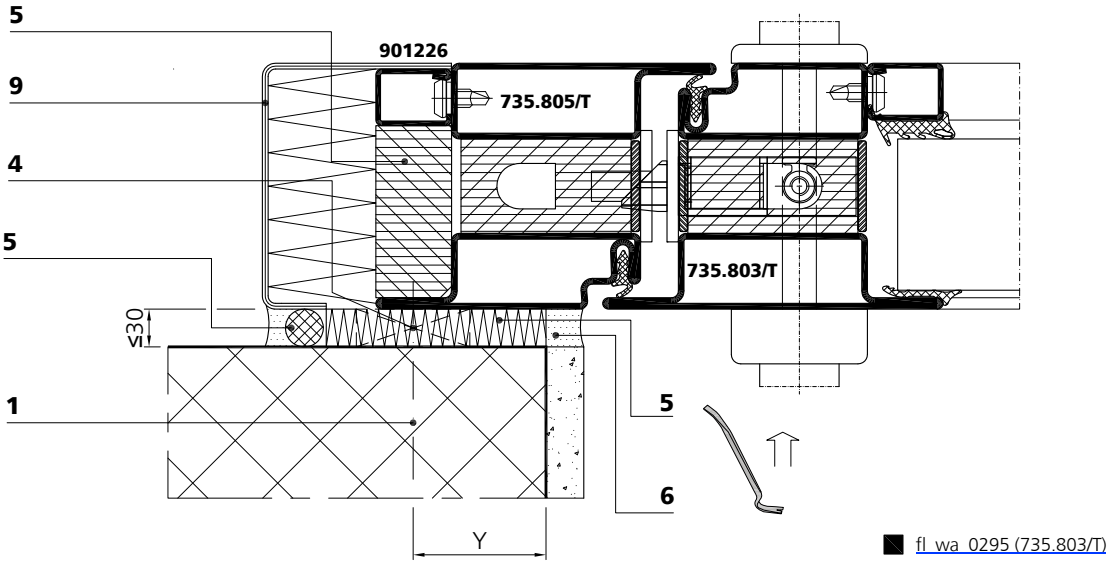

Wandanschlüsse
An Massivbauteile

Raccords muraux
Sur pièces massives

Wall abutments
On solid components

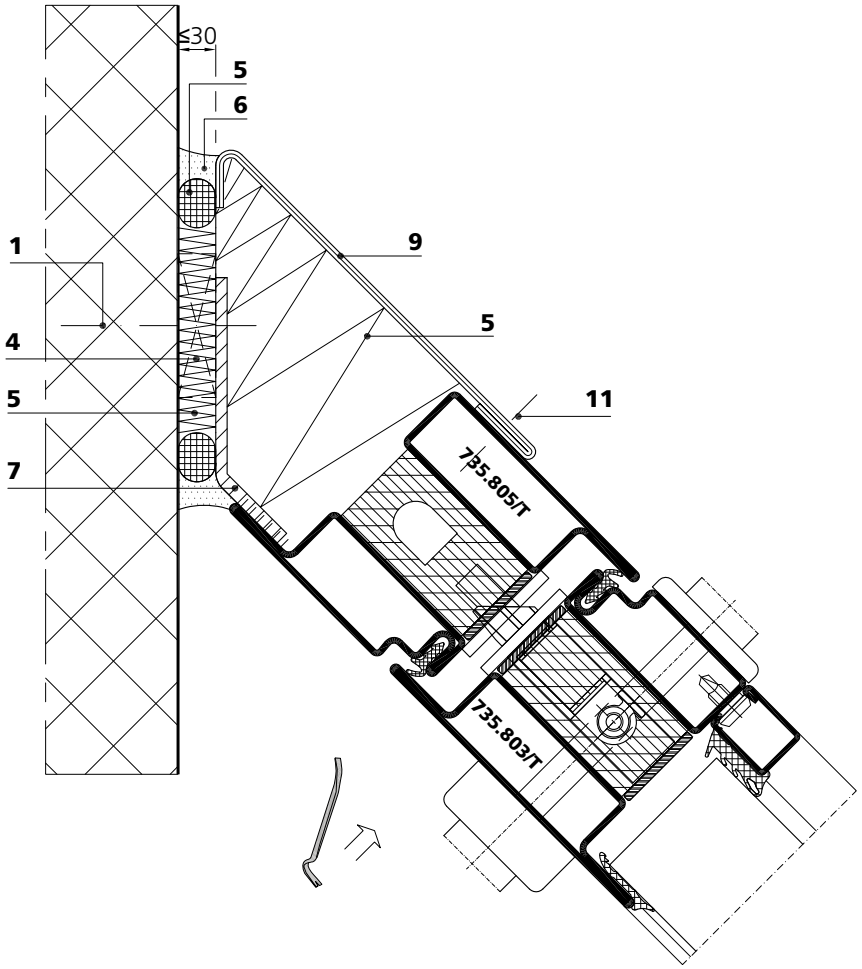

fl_wa_0296 (735.803/T)

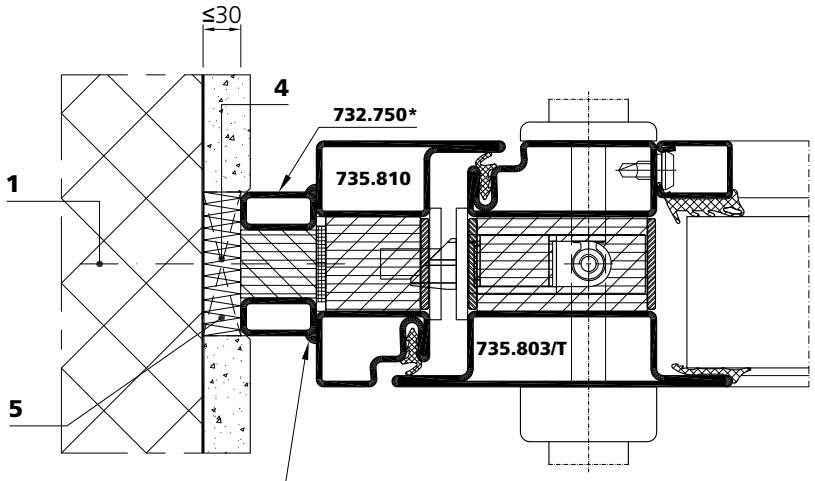

* auf Anfrage
sur demande
on request

Schweissnaht ≤ 650 mm (versetzt zur Verschraubung)
Soudure ≤ 650 mm (en quinconce de vissage)
Weld ≤ 650 mm (staggered to screwings)

fl_wa_0298 (735.810)
fl_wa_0297 (735.800/T)

Wandanschlüsse
An verkleidete Stahlstützen und Stürze

Raccords muraux
Sur linteaux et montants en acier gainés

Wall abutments
On cladded steel supports and croppers

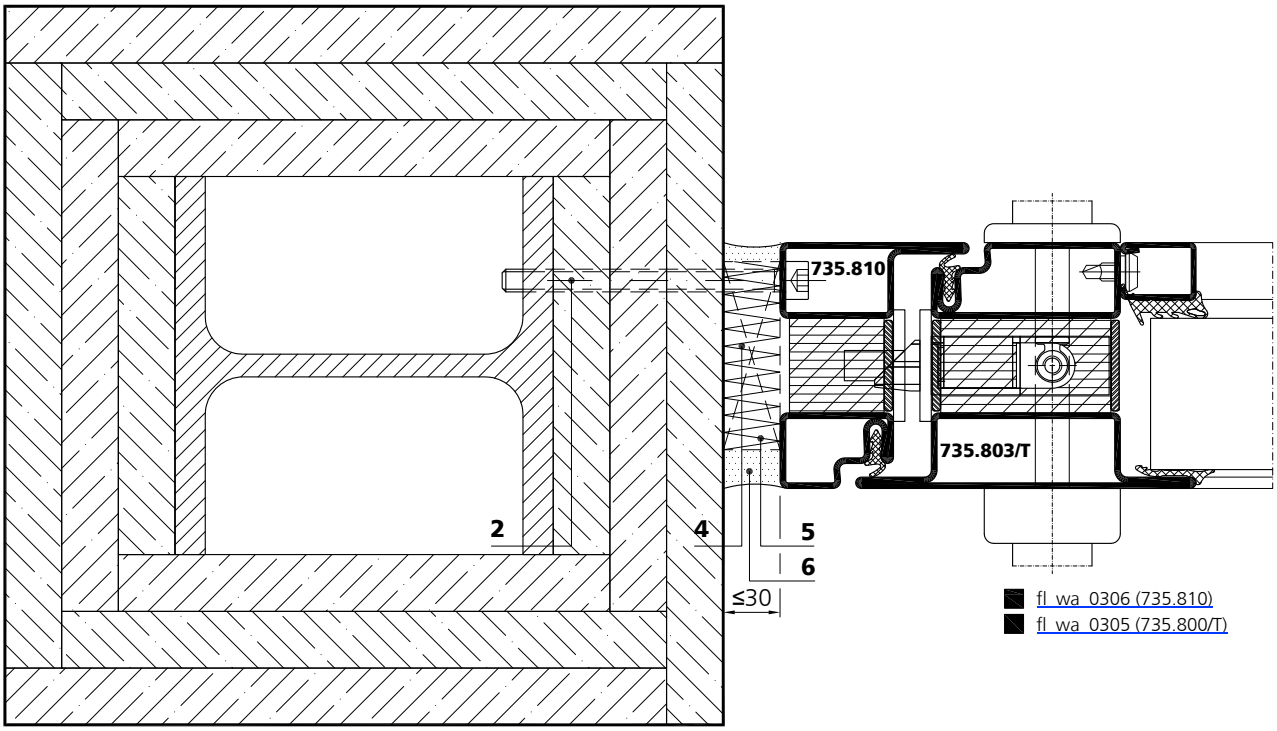

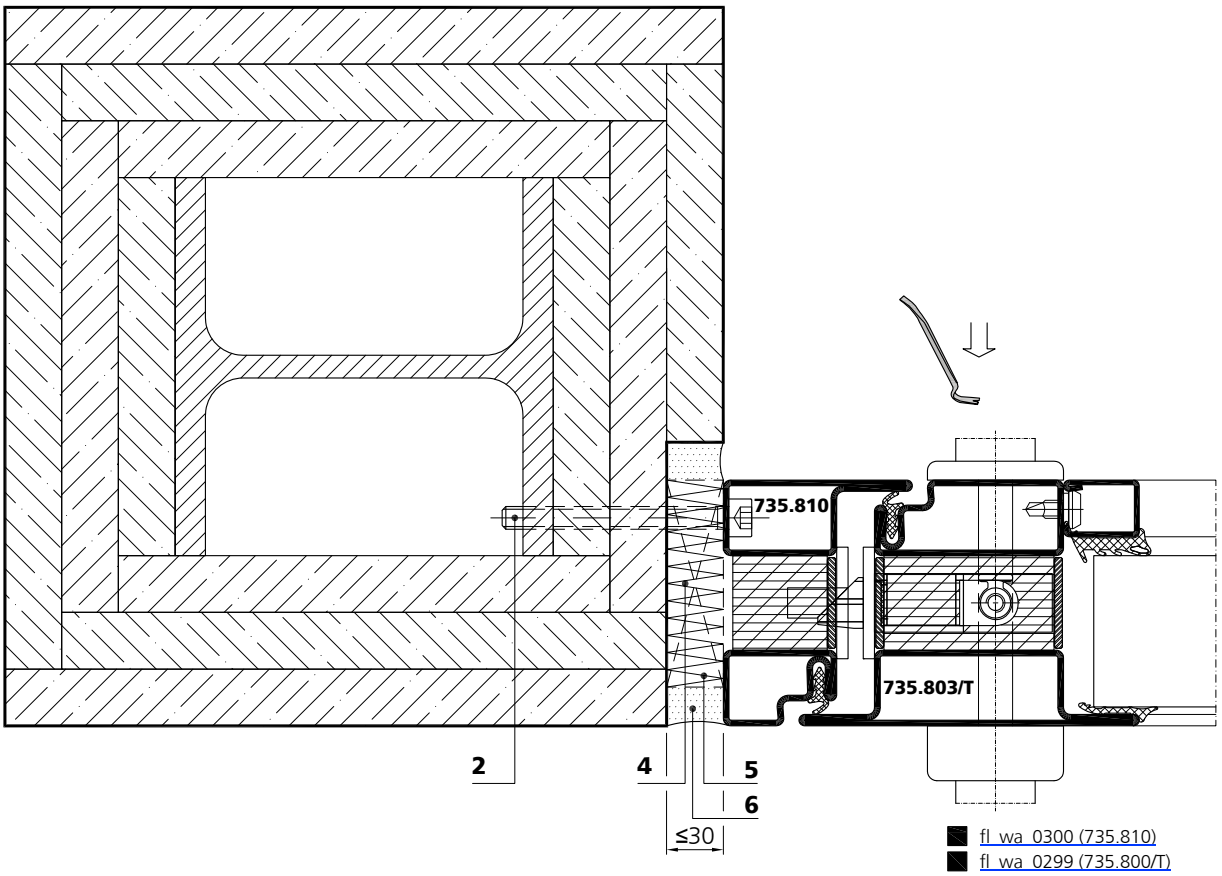

Wandanschlüsse
An verkleidete Stahlstützen und Stürze

Raccords muraux
Sur linteaux et montants en acier gainés

Wall abutments
On cladded steel supports and croppers

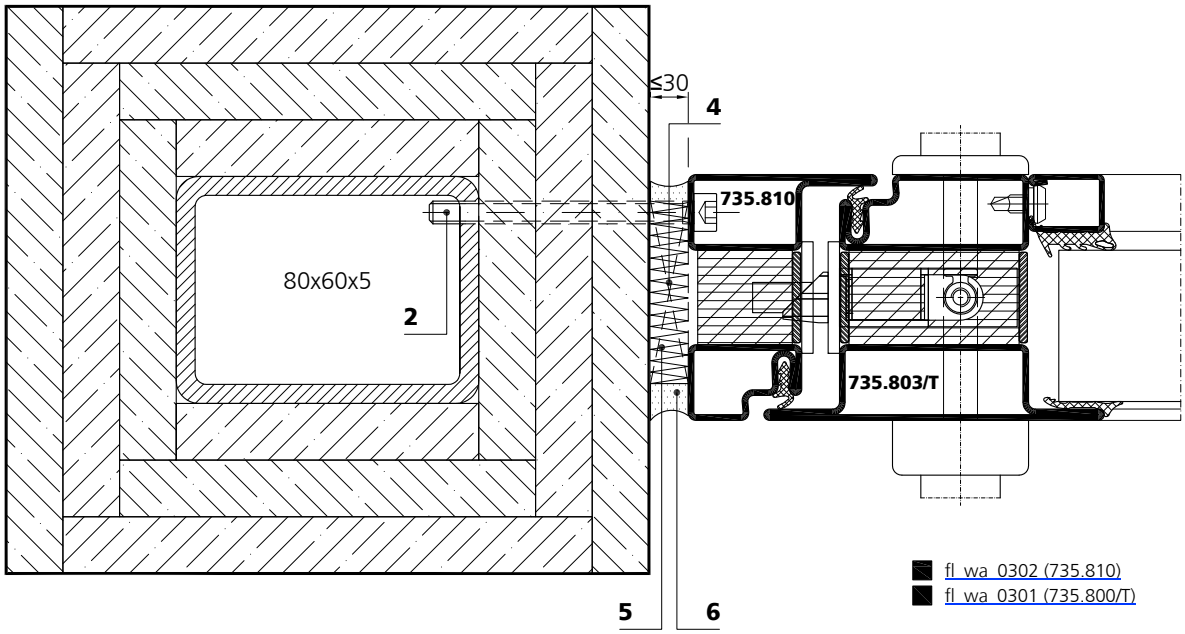

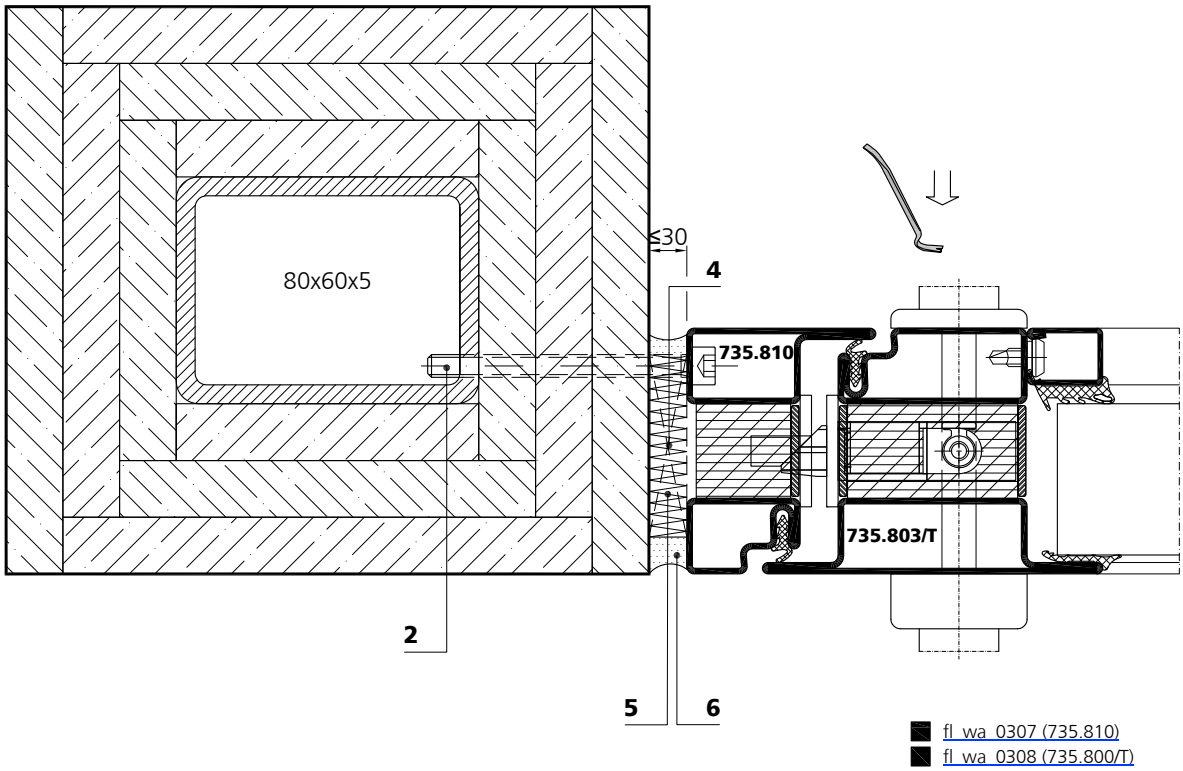

Wandanschlüsse
An verkleidete Stahlstützen und Stürze

Raccords muraux
Sur linteaux et montants en acier gainés

Wall abutments
On cladded steel supports and croppers

Einbruchhemmende Trennwand RC2
Cloison anti-effraction RC2
Burglar resistant partition wall RC2

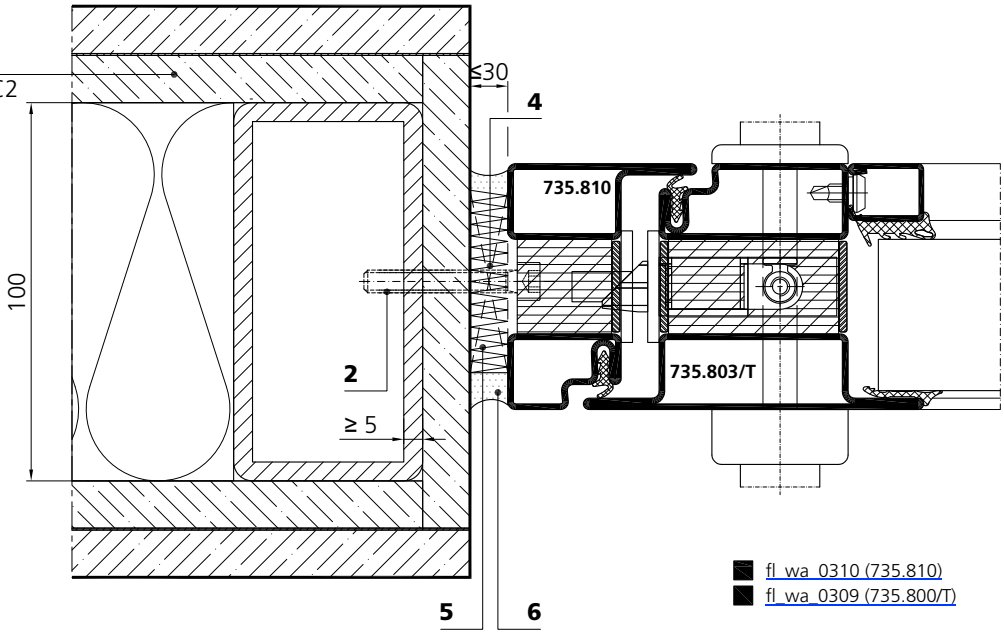

fl_wa_0310 (735.810)
fl_wa_0309 (735.800/T)

Einbruchhemmende Trennwand RC2
Cloison anti-effraction RC2
Burglar resistant partition wall RC2

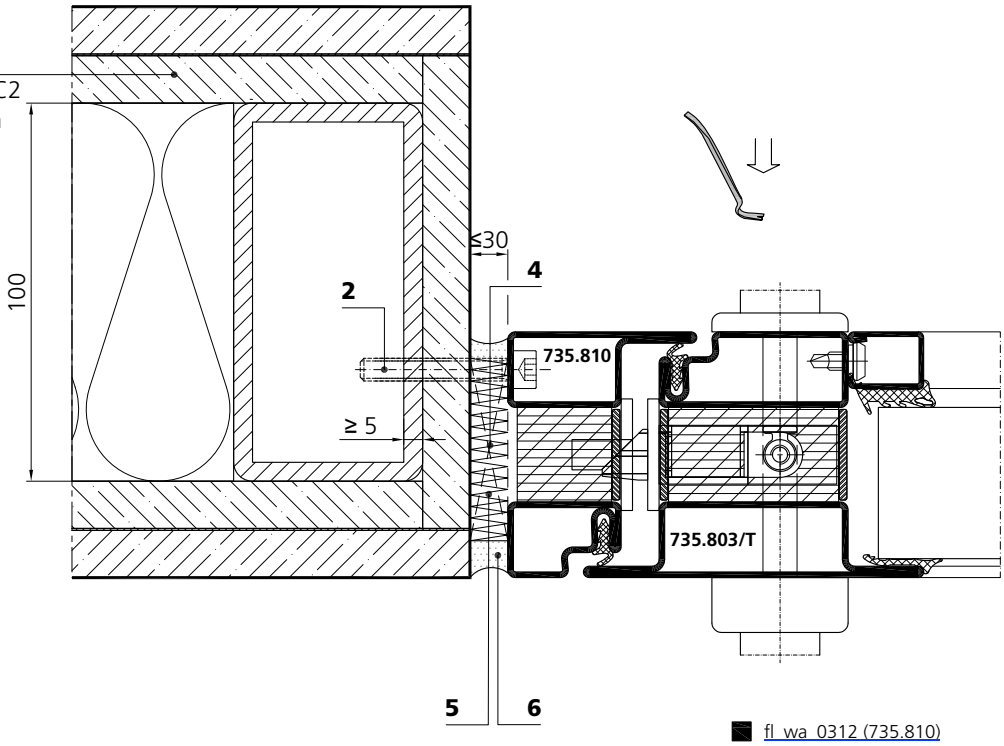

fl_wa_0312 (735.810)
fl_wa_0311 (735.800/T)

Wandanschlüsse
An Massivbauteile

Raccords muraux
Sur pièces massives

Wall abutments
On solid components

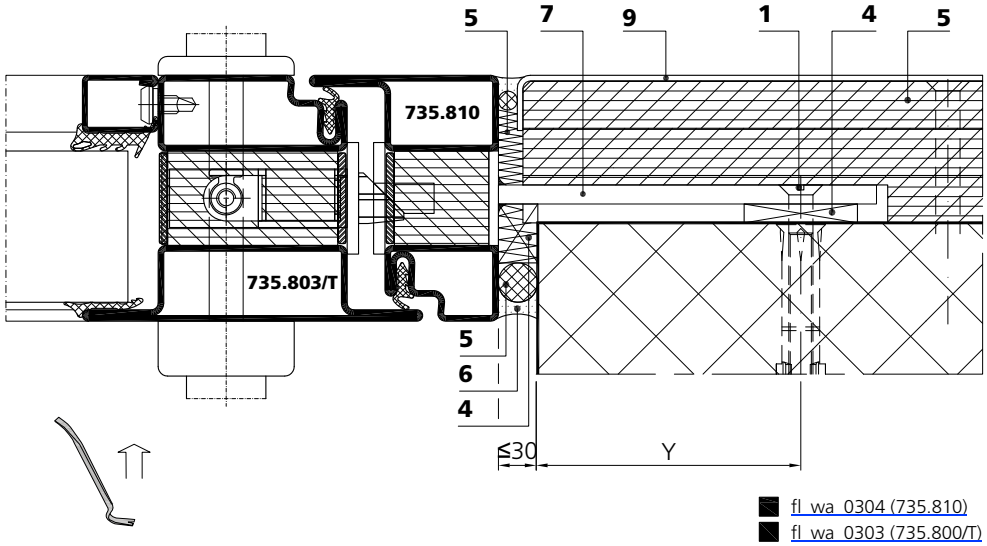

Befestigungspunkte | Points de fixation | Fixing points

Befestigungspunkte druckfest unterfüttern
Calage des fixations resistant a la pression
Fixing pressure-resistant underpin

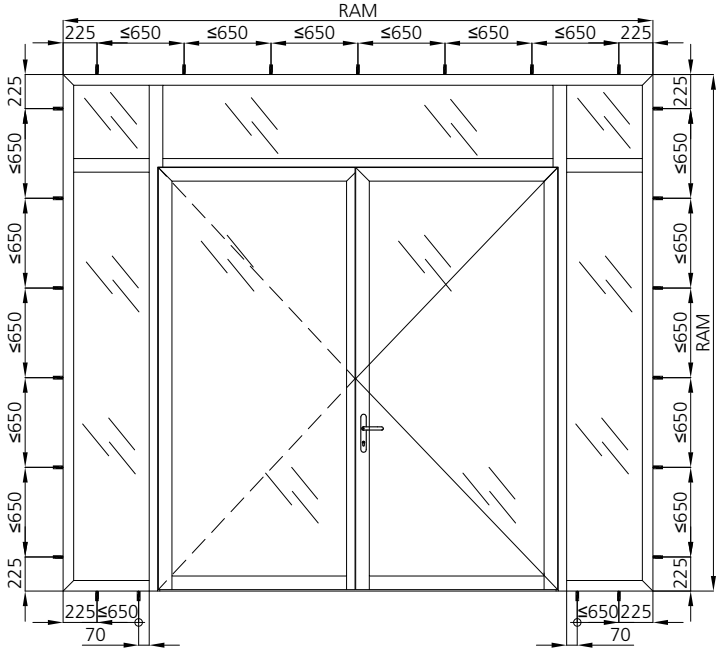

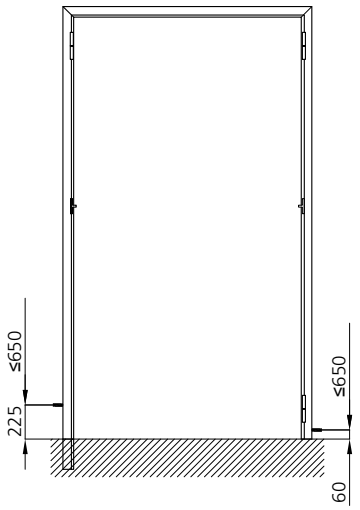

Rahmenbefestigung mit und ohne Bodeneinstand
Fixation du cadre avec ou sans encastrement
Fixing of frame with or without floor recess

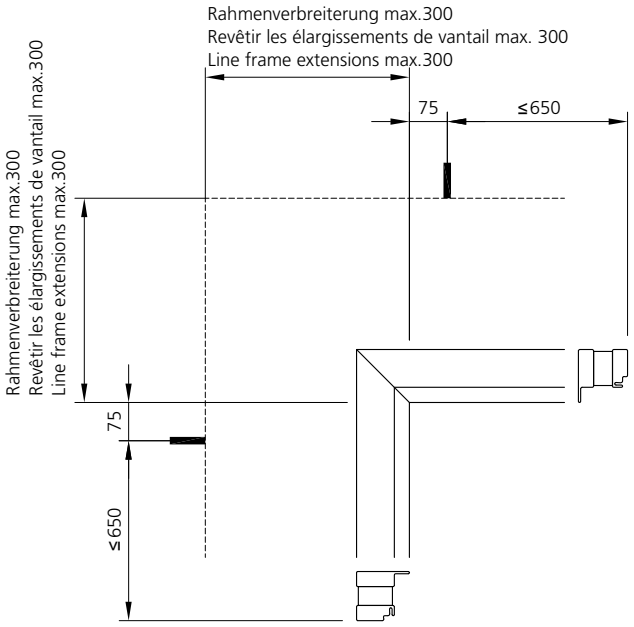

Länderspezifische Normen und Zulassungen beachten.

Tenir compte des normes et homologations nationales.

Refer to country-specific standards and approvals.

Konstruktionsdetails Détails de construction Construction details

2	**Dämmung** (min. 120 kg/m³) Rahmenverbreiterungen mit Profil **735.906/T** mit nicht brennbarem Material auskleiden (z.B.Steinwolle, Mörtel oder "Promatect H")	**Isolation** (min. 120 kg/m³) Remplir les élargissements de vantail avec profilé 735.906/T et avec un produit ignifuge (par ex. laine minérale, mortier ou "Promatect H")	**Insulation** (min. 120 kg/m³) Line frame extensions with profile 735.906/T with fire-proof material (e.g. mineral wool, mortar or "Promatect H")

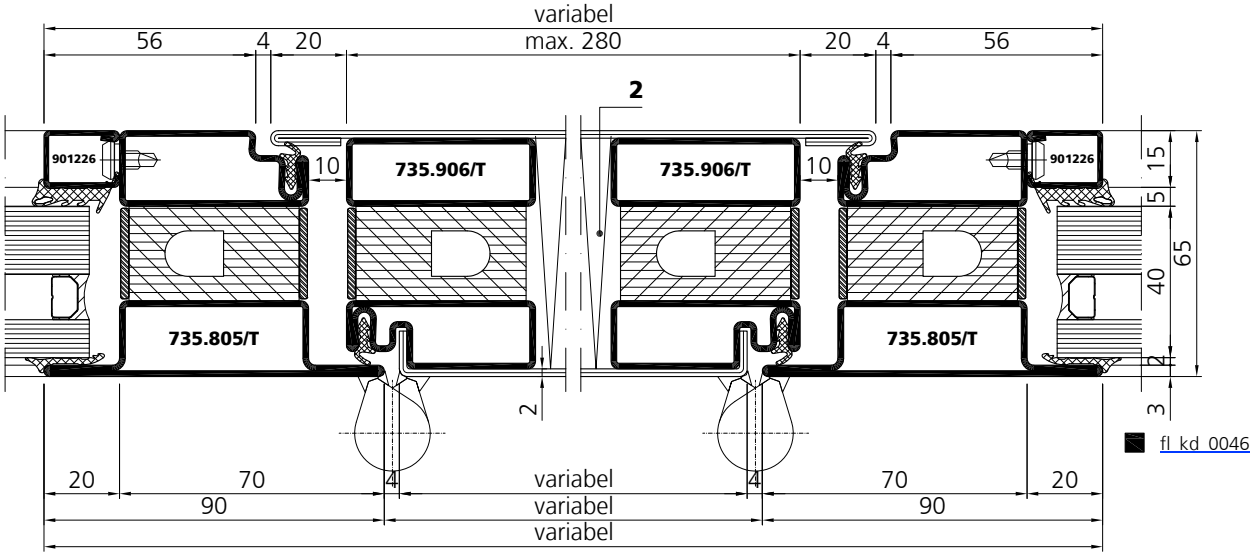

fl_kd_0046

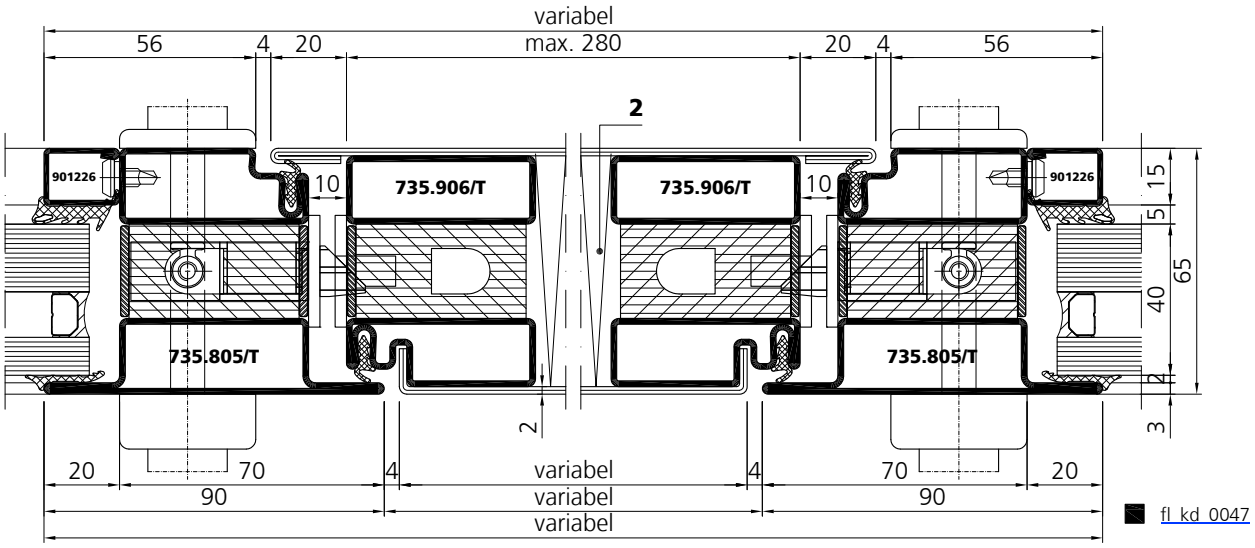

fl_kd_0047

Montagestoss
Einschiebling Sets

956300

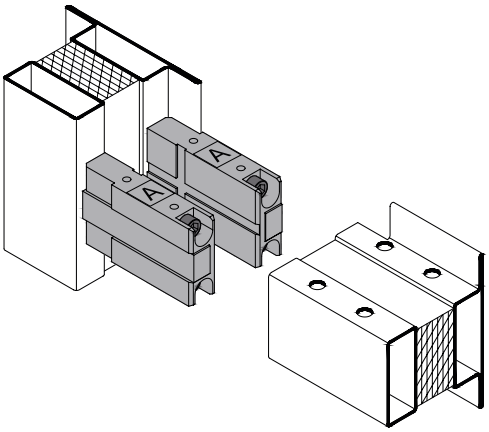

956300

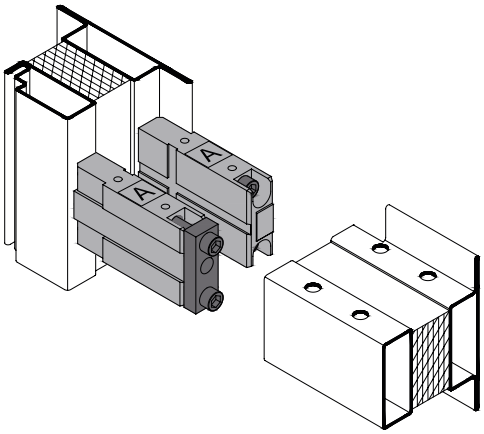

956301

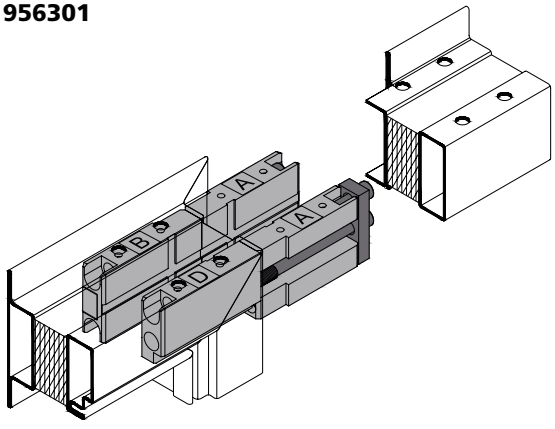

Manchonnage
Sets de renfort

956302

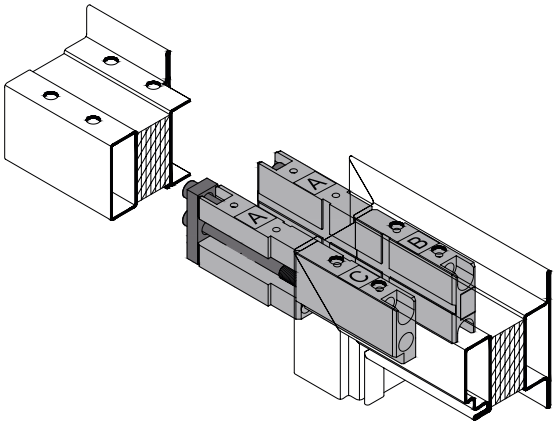

956303

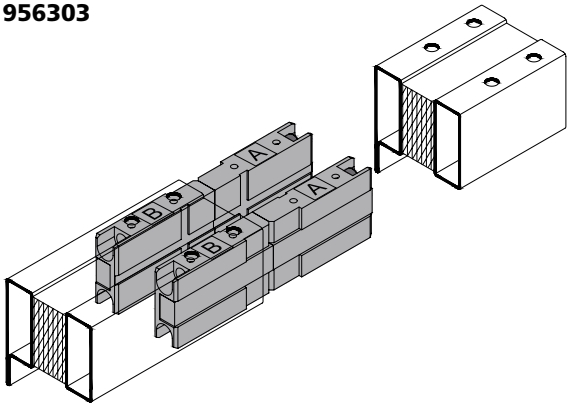

956304

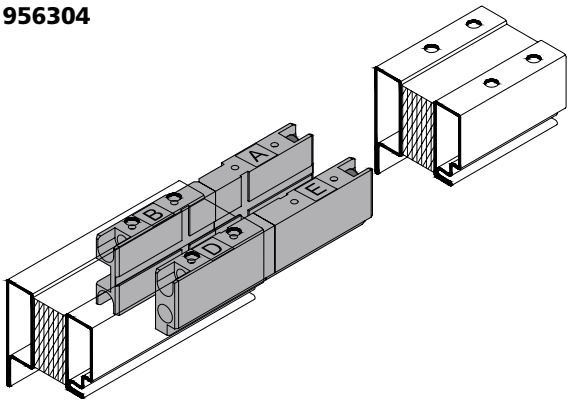

Site joint
Plug-in module kits

Anordnung Klemmknöpfe | Pose des boutons de serrage | Setting studs

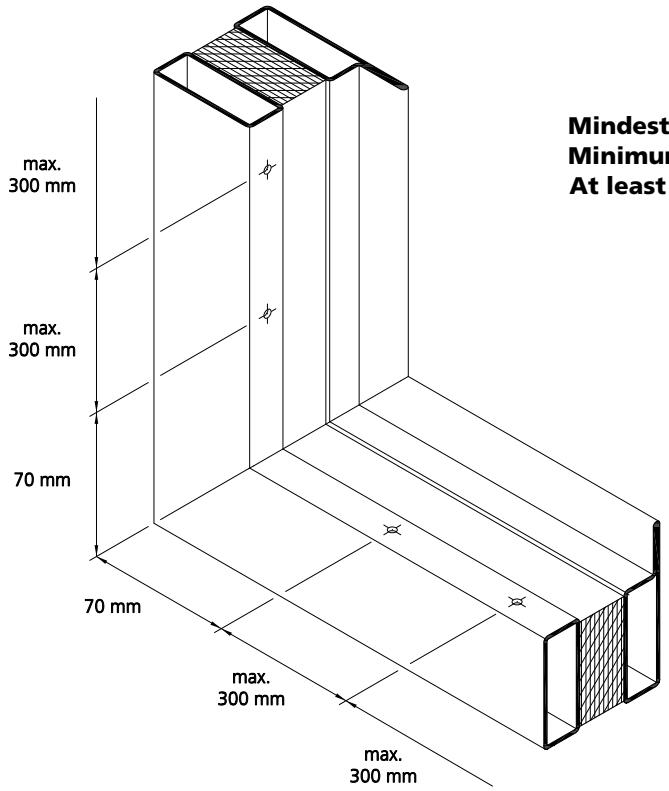

Mindestens 3 Befestigungen pro Seite
Minimum 3 fixations par côté
At least 3 fastners each side

Glashalteleiste
Parclose
Glacing beads

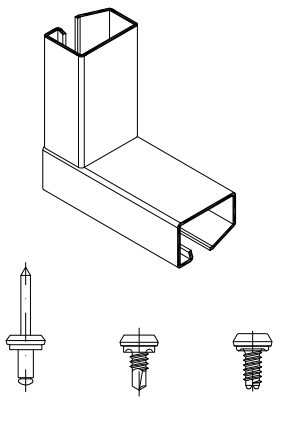

906574 | **906577** **906578** **906579** | **906583** Edelstahl acier inox stainless steel

Stahl- / Edelstahlrohr
Tube en acier / acier inox
Steel / Stainless steel tube

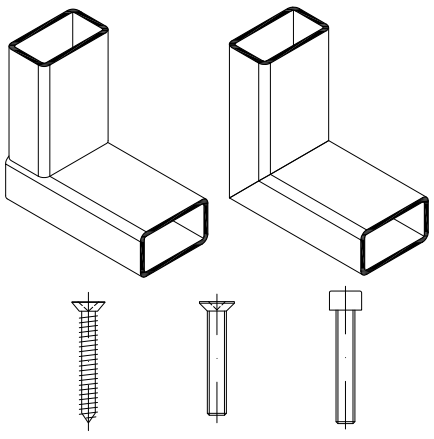

4.8 x 32 mm | **M4 x 30 mm** | **M4 x 30 mm**

Stahl- / Edelstahlwinkel
Equerre en acier / acier inox
Steel / Stainless steel angle

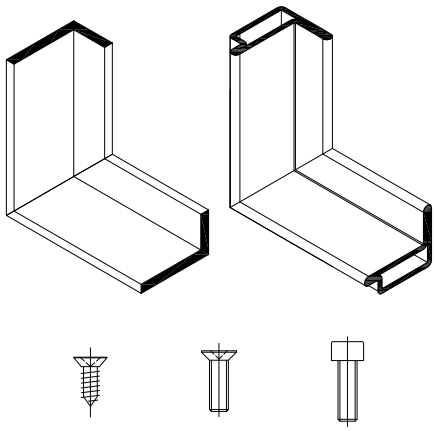

4.8 x 13 mm | **M4 x 16 mm** | **M4 x 16 mm**

Feder
Bohrlehre Art.Nr. 909105,
Bohrdurchmesser 3.3 mm
Befestigung mit handelsüblichem Blindniet aus Stahl verzinkt, Ø 3.2 mm,
Klemmlänge 1.5 - 3 mm

Ressort
Gabarit de perçage art. no. 909105,
diamètre perçage 3.3 mm
fixation avec rivet borgne du commerce en acier galvanisé, Ø 3.2 mm,
longueur de serrage 1.5 - 3 mm

Spring
Drilling template art.no. 909105,
drilling diametre 3.3 mm
assembly with commercial blind rivets galvanized steel Ø 3.2 mm,
clamping length 1.5 - 3 mm

906421

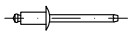

Ø 3.2 x 1.5 - 3 mm

05/17

Zuschnitt Profile
auswärts öffnend

Coupe de profilés
ouvrant vers l'extérieur

Cutting profiles
opening outwards

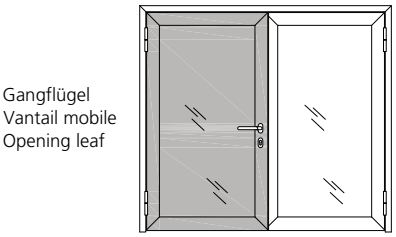

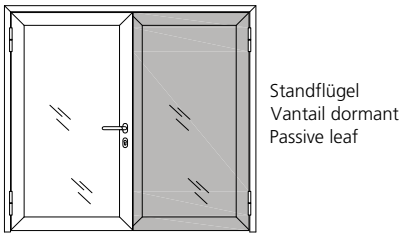

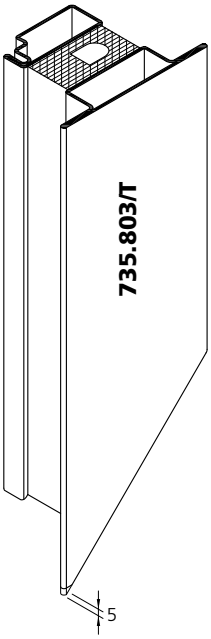

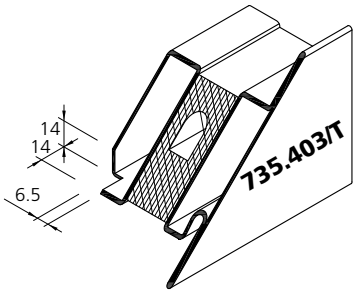

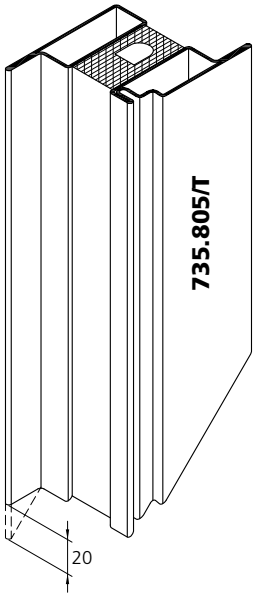

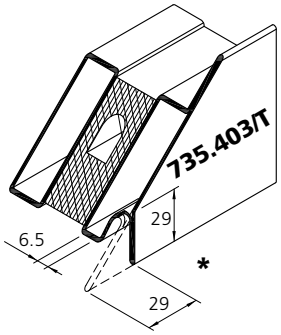

* Klinkung schliessen,
z.B. durch zuschweissen
und verputzen
Obturer par sudure-meulage
Close notching by
welding and grinding

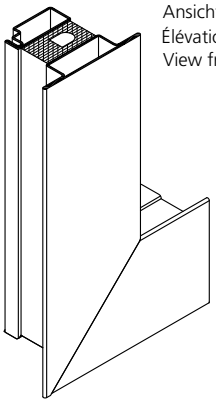

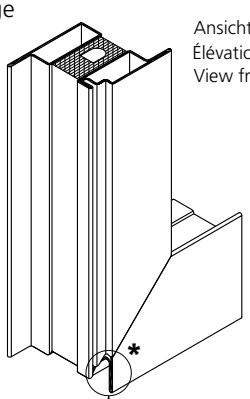

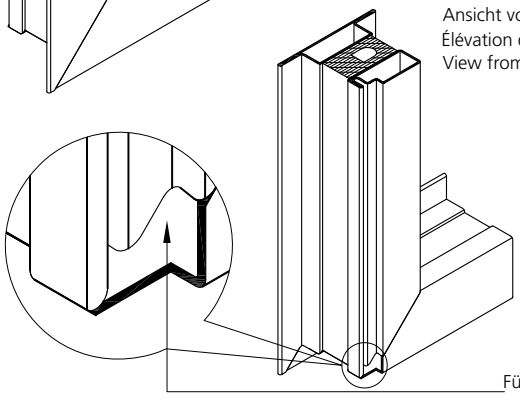

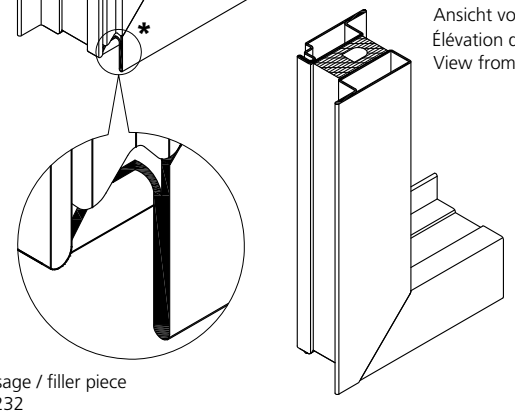

Zuschnitt Profile
einwärts öffnend

Coupe de profilés
ouvrant vers l'intérieur

Cutting profiles
opening inwards

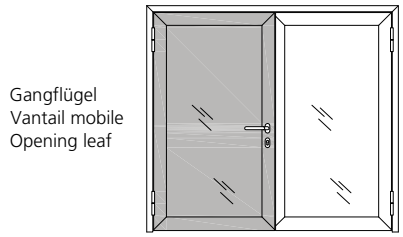

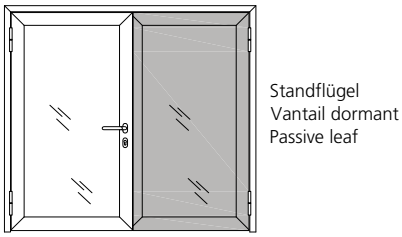

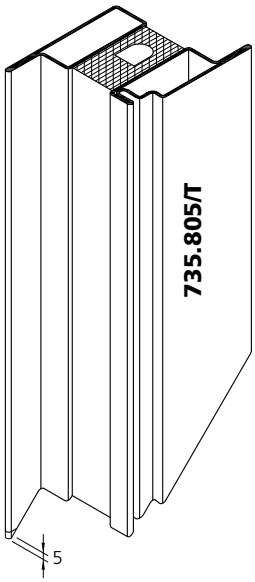

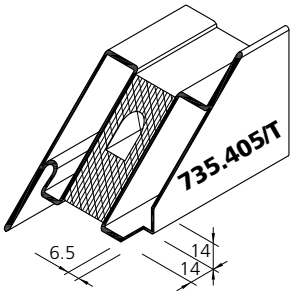

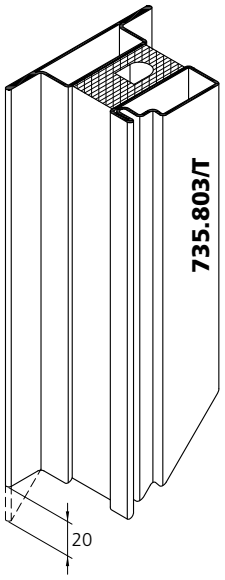

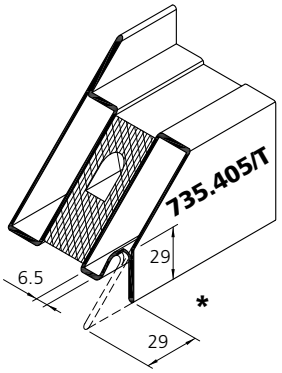

* Klinkung schliessen,
z.B. durch zuschweissen
und verputzen
Obturer par sudure-meulage
Close notching by
welding and grinding

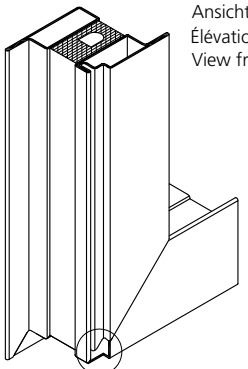

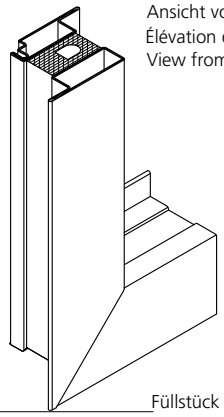

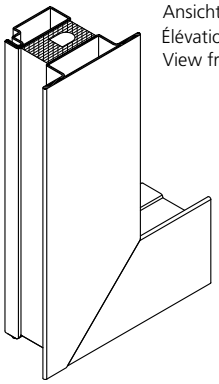

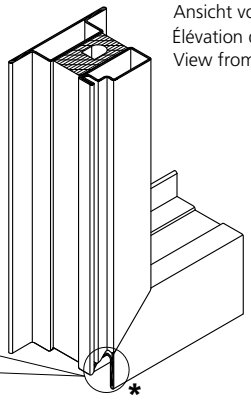

Füllstück / piéce de remplissage / filler piece
906322 /906232

05/17

Montage Schliessblech Montage gâche Installation keep

Montage Schliessblech mit Einbauset
Montage gâche avec kit de montage
Mounting keep with installation set

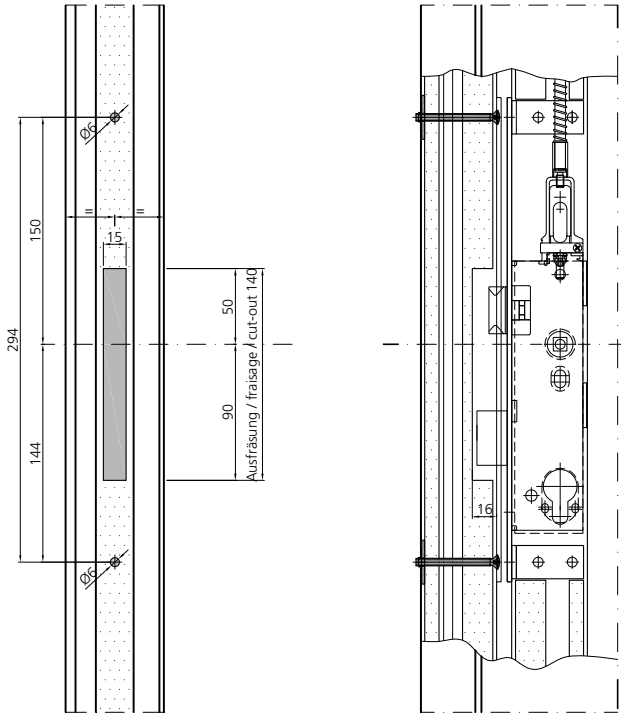

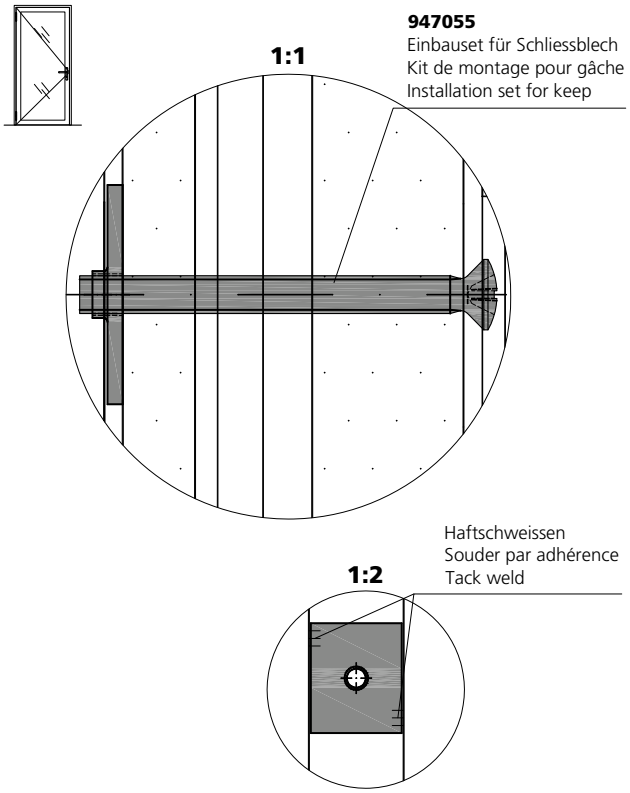

Montage Schliessblech mit Unterlagsplatte
Montage gâche avec pièce de fixation
Mouting keep with ground plate

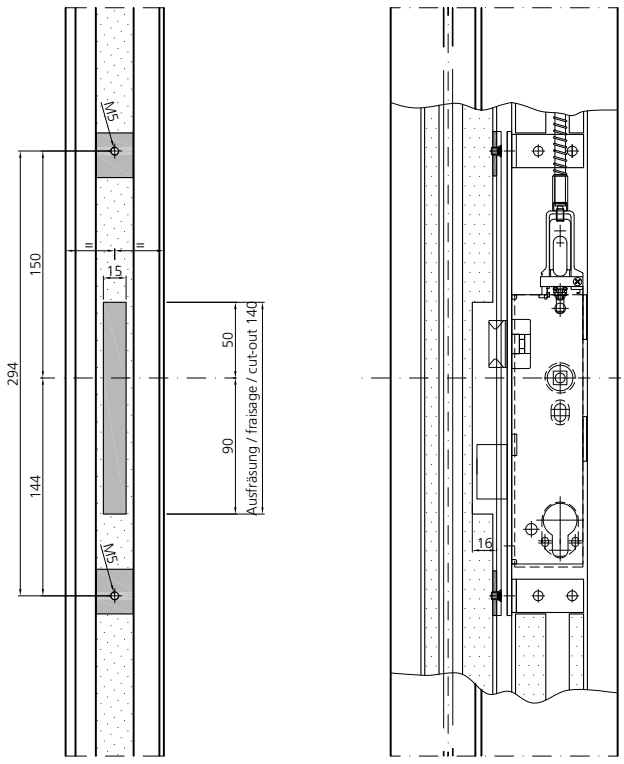

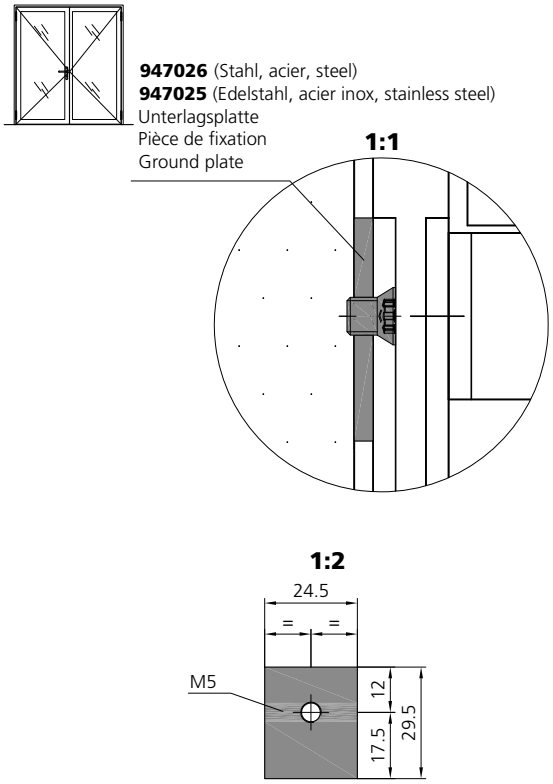

Montage Einschweissblech

Montage plaquettes de tôle

Installation of weld-in plates

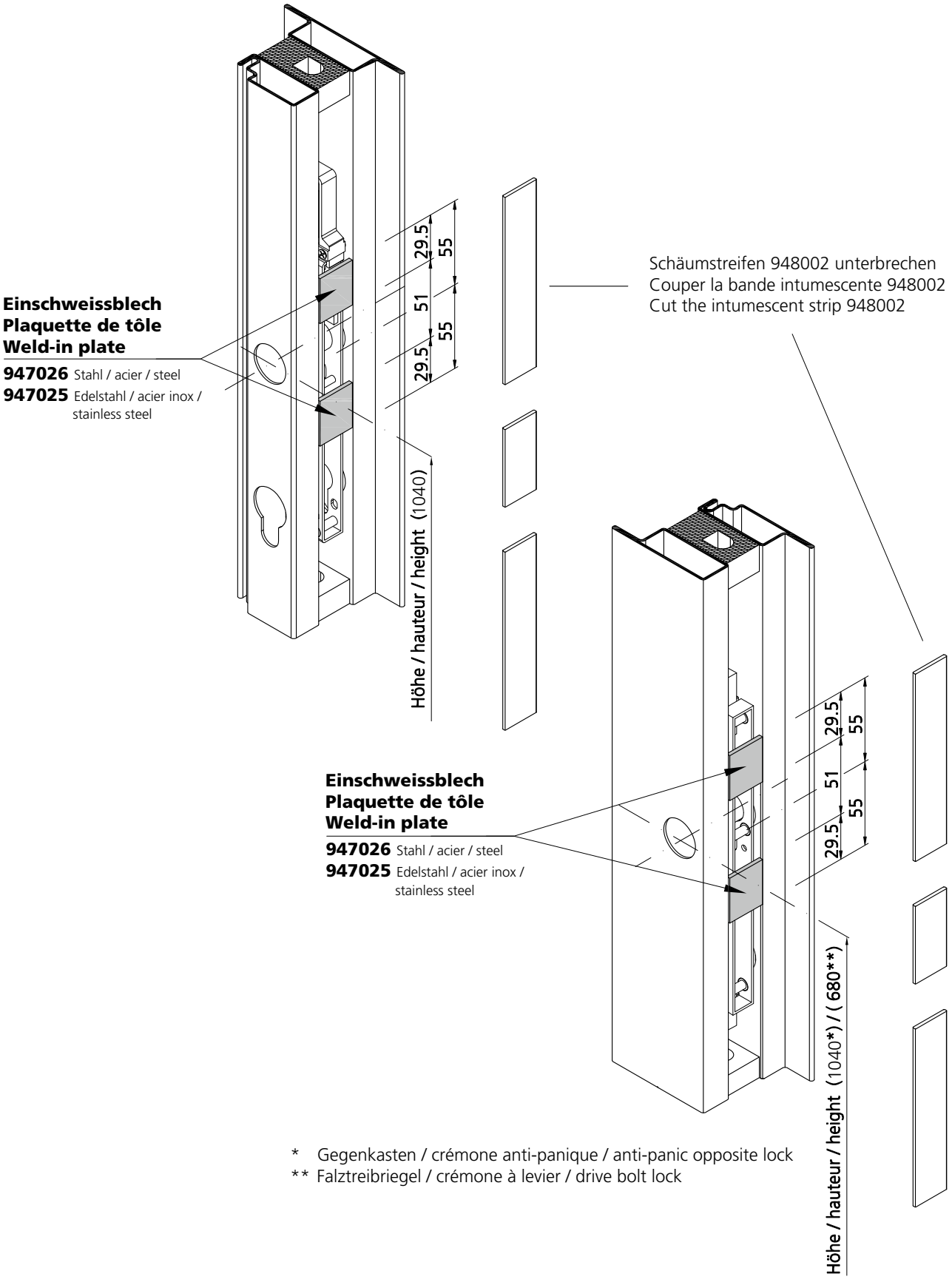

* Gegenkasten / crémone anti-panique / anti-panic opposite lock
** Falztreibriegel / crémone à levier / drive bolt lock

Montage Brandschutzstreifen als Zwischenlage für Schloss

Montage pièce intermédiaire intumenscente pour serrure

Installation intumescent strip as intermediate layer for lock

Gangflügel
Vantail de service
Opening leaf

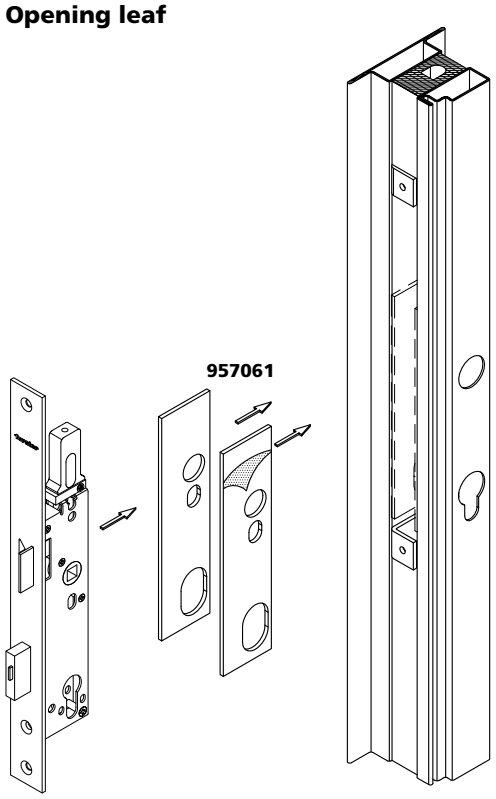

Standflügel
Vantail semi-fixe
Fixed leaf

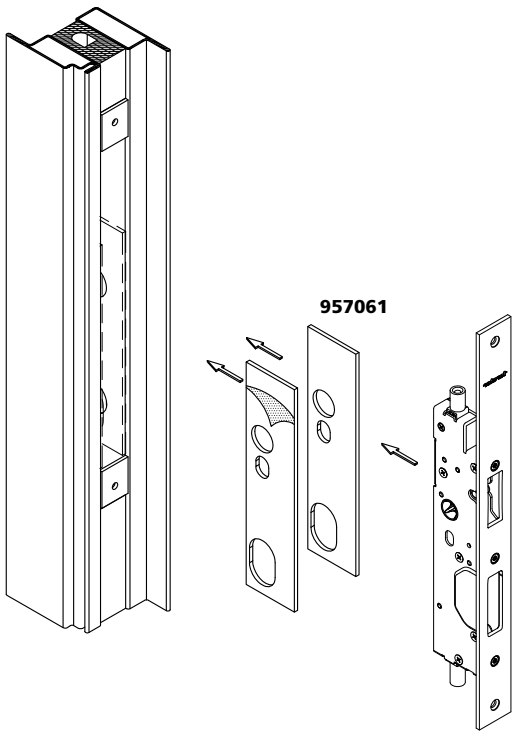

Nach Oberflächenbehandlung auf Profilschale kleben.

Coller sur la coque de profilé après traitement de surface.

Stick on profile shell after surface treatment.

Montage Falzluftbegrenzer

Montage limiteur de feuillure

Installation rebate restrictor

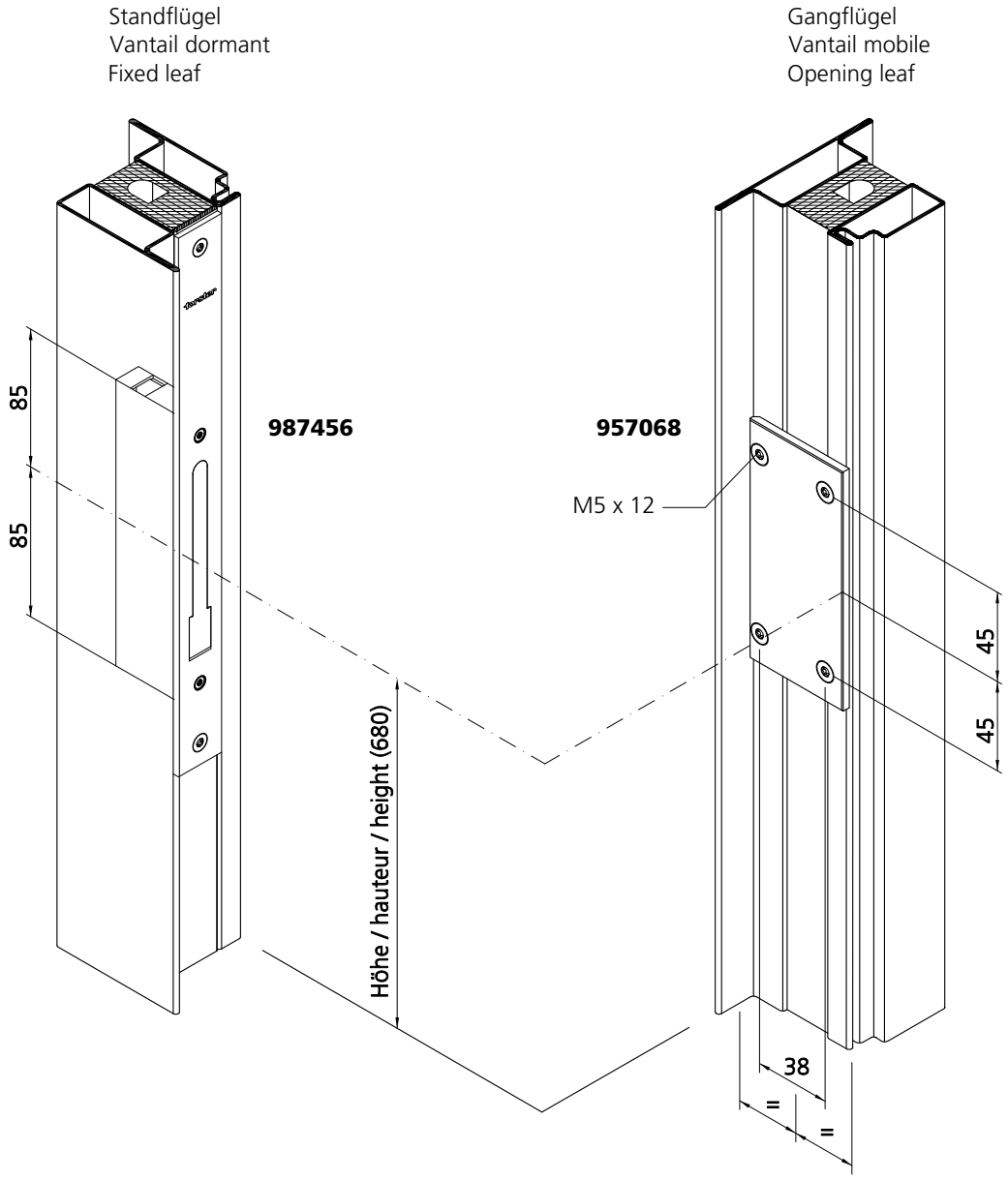

Schlosseinbau RZ | Montage serrure CR | Lock installation RC

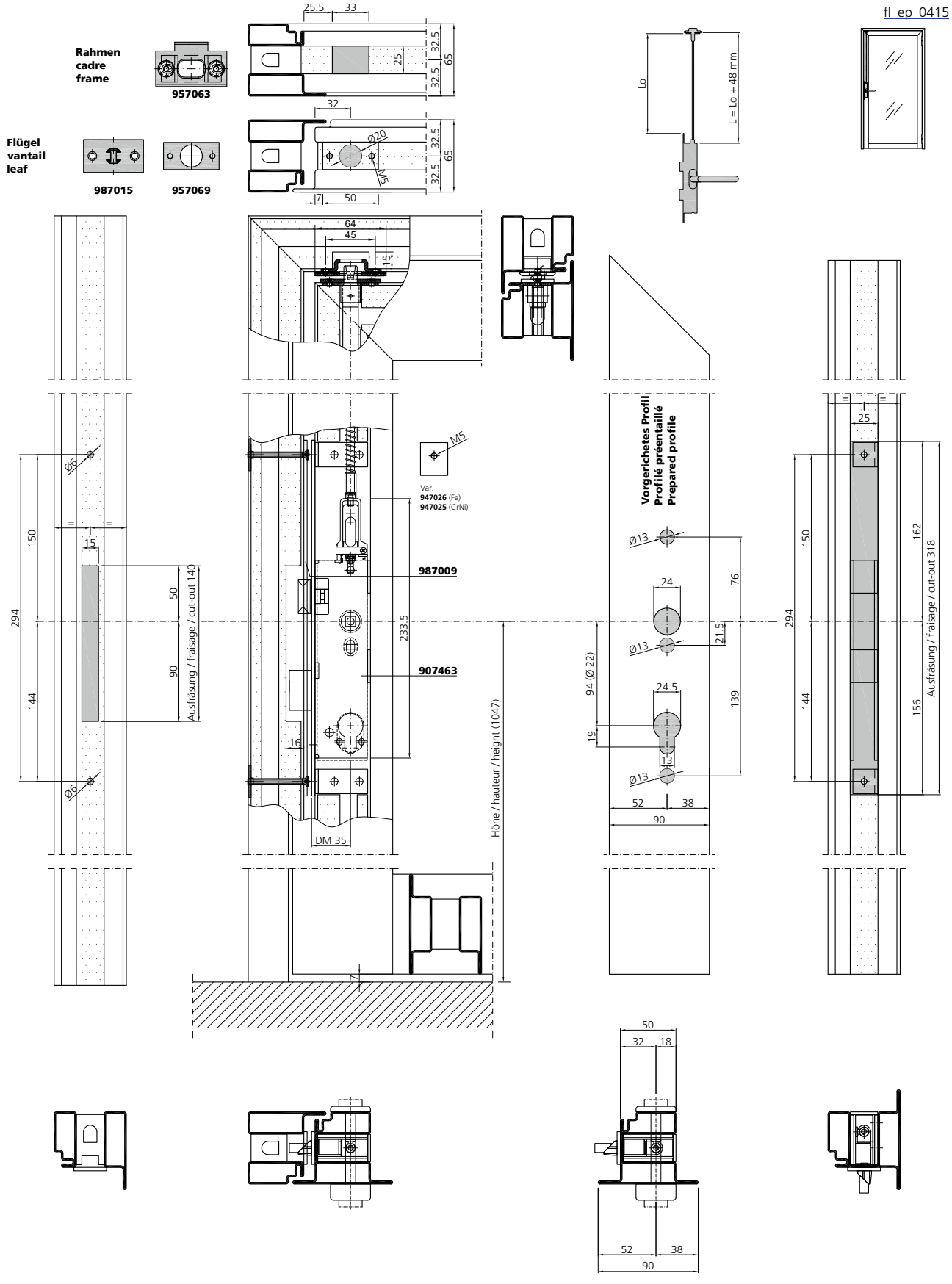

Schlosseinbau PZ | Montage serrure CP | Lock installation PC

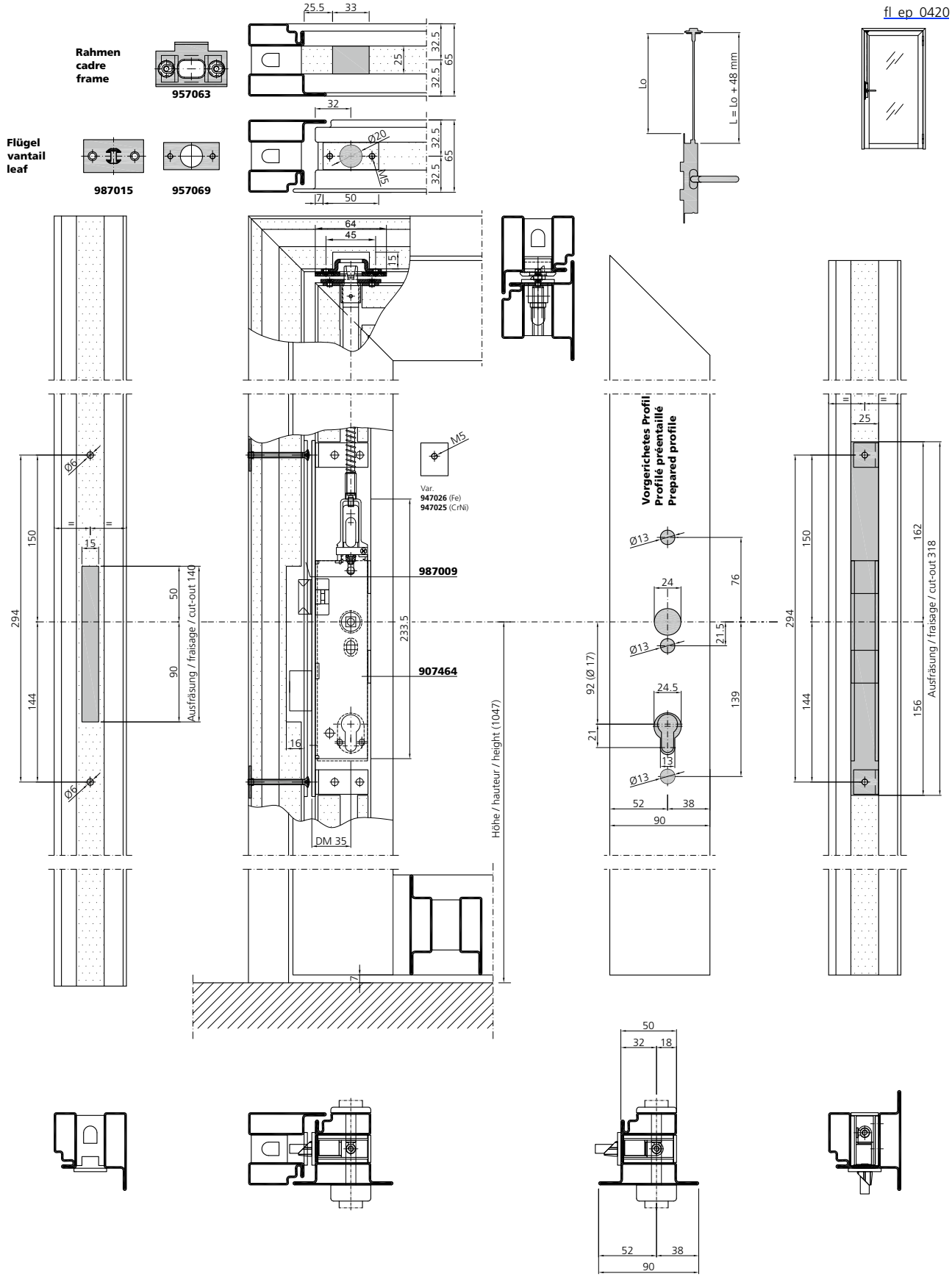

Schlosseinbau RZ
Falztreibriegel

Montage serrure CR
Crémone de commande à levier

Lock installation RC
Drive bolt lock

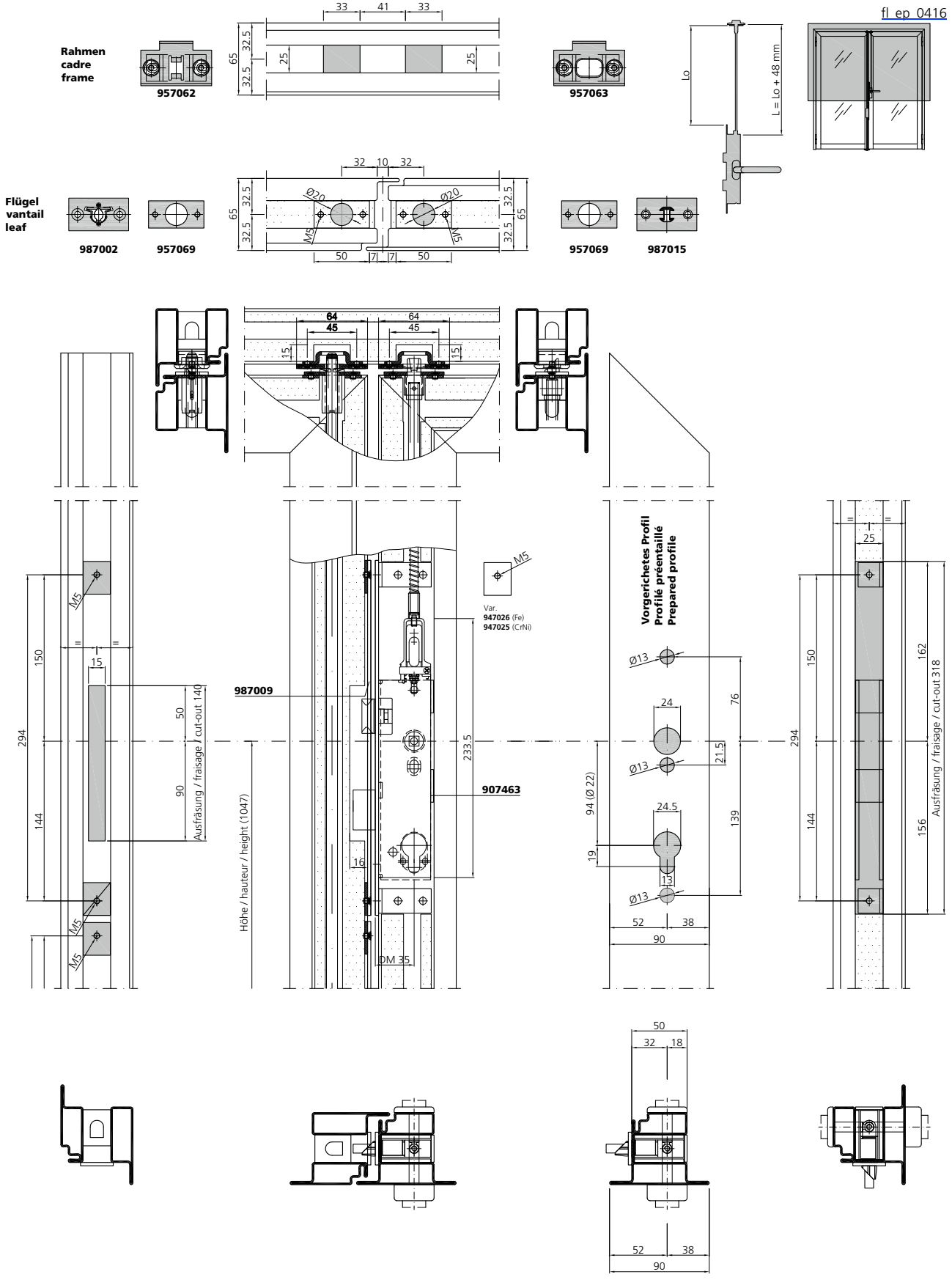

Schlosseinbau RZ
Falztreibriegel

Montage serrure CR
Crémone de commande à levier

Lock installation RC
Drive bolt lock

fl_ep_0416

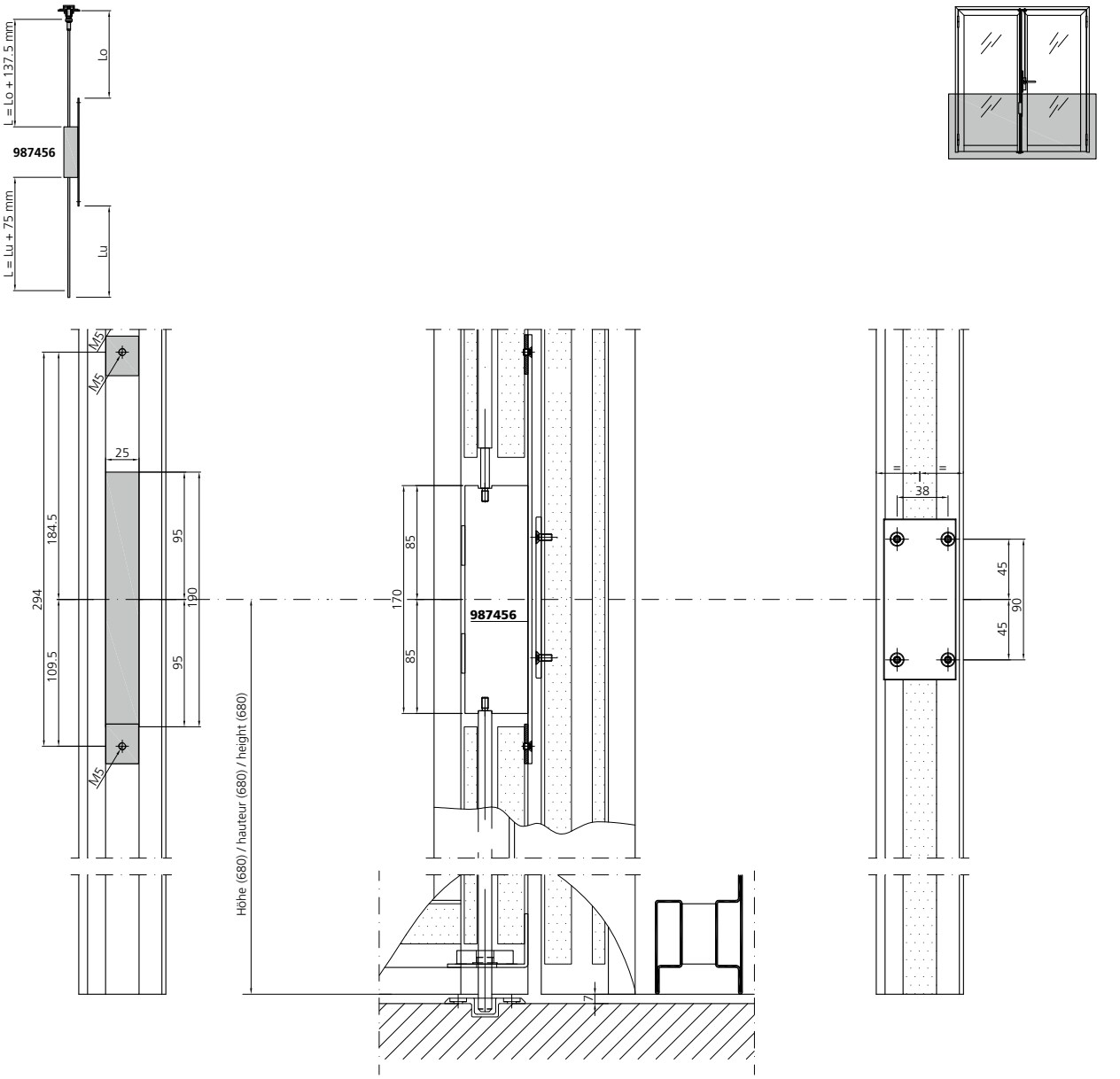

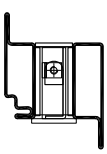

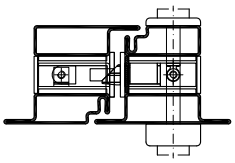

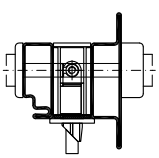

Schlosseinbau PZ
Falztreibriegel

Montage serrure CP
Crémone de commande à levier

Lock installation PC
Drive bolt lock

fl_ep_0421

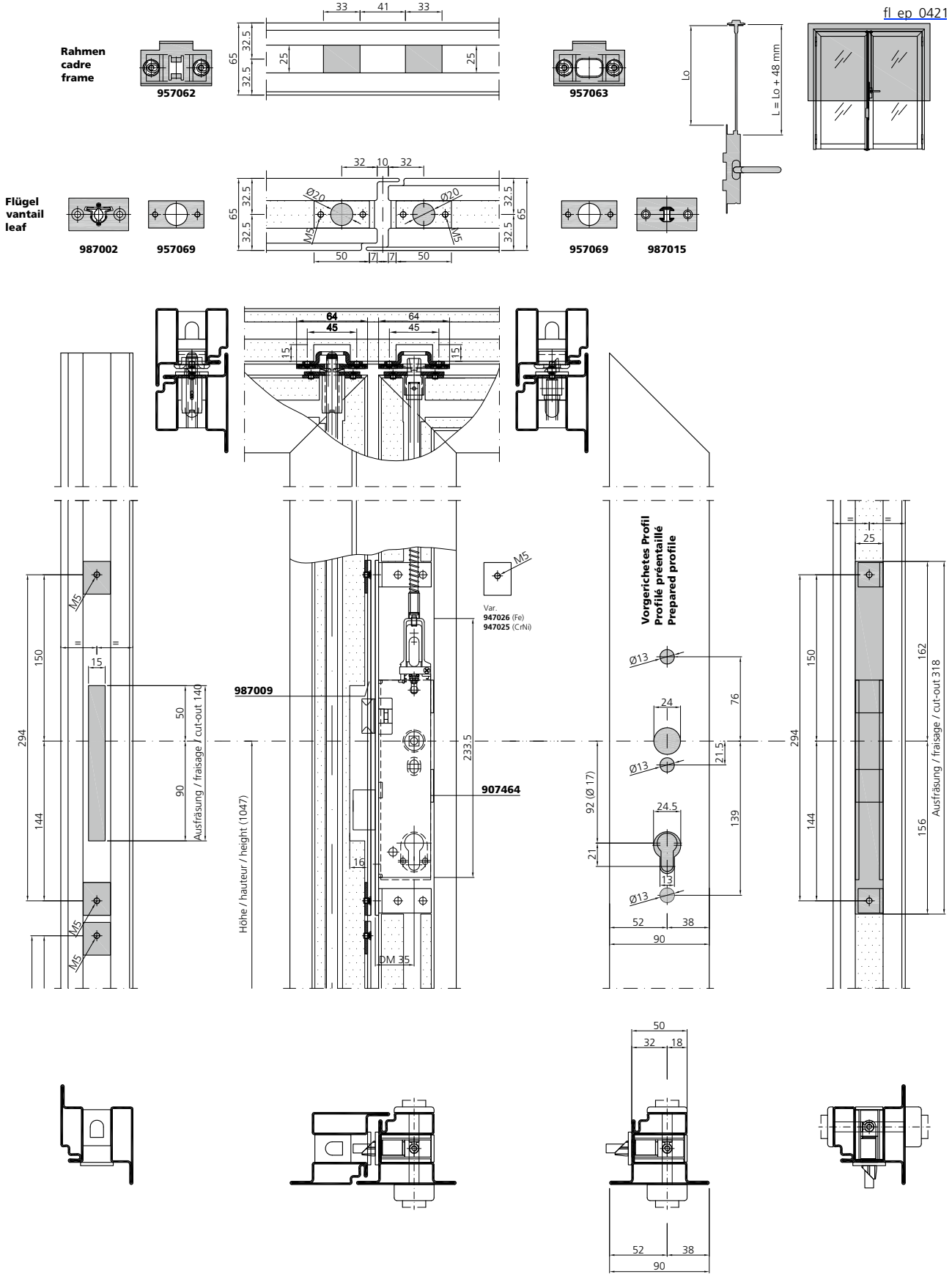

Schlosseinbau PZ
Falztreibriegel

Montage serrure CP
Crémone de commande à levier

Lock installation PC
Drive bolt lock

fl_ep_0421

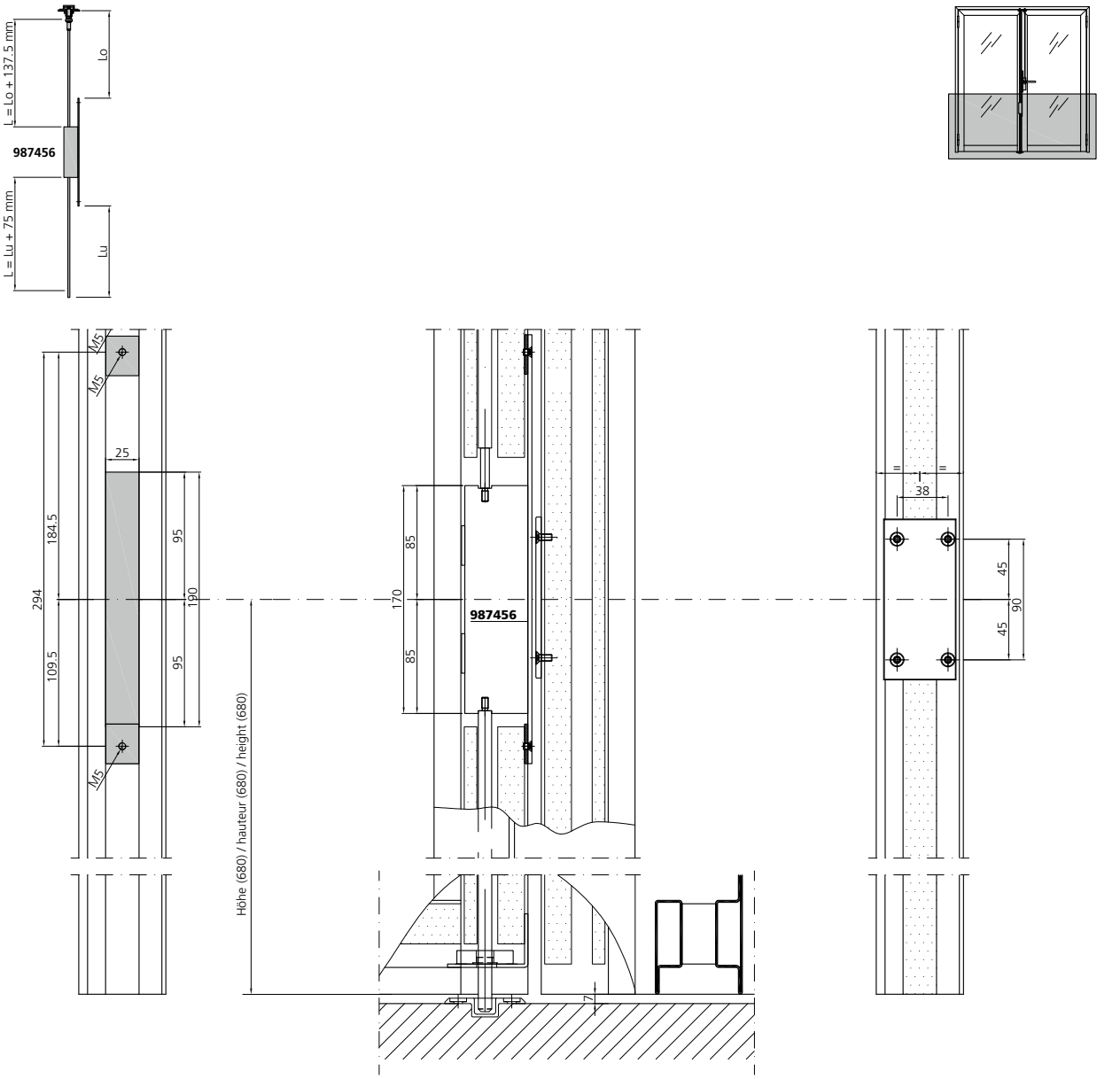

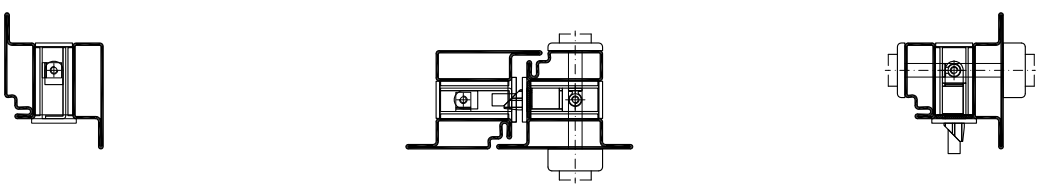

Schlosseinbau RZ — Montage serrure CR — Lock installation RC

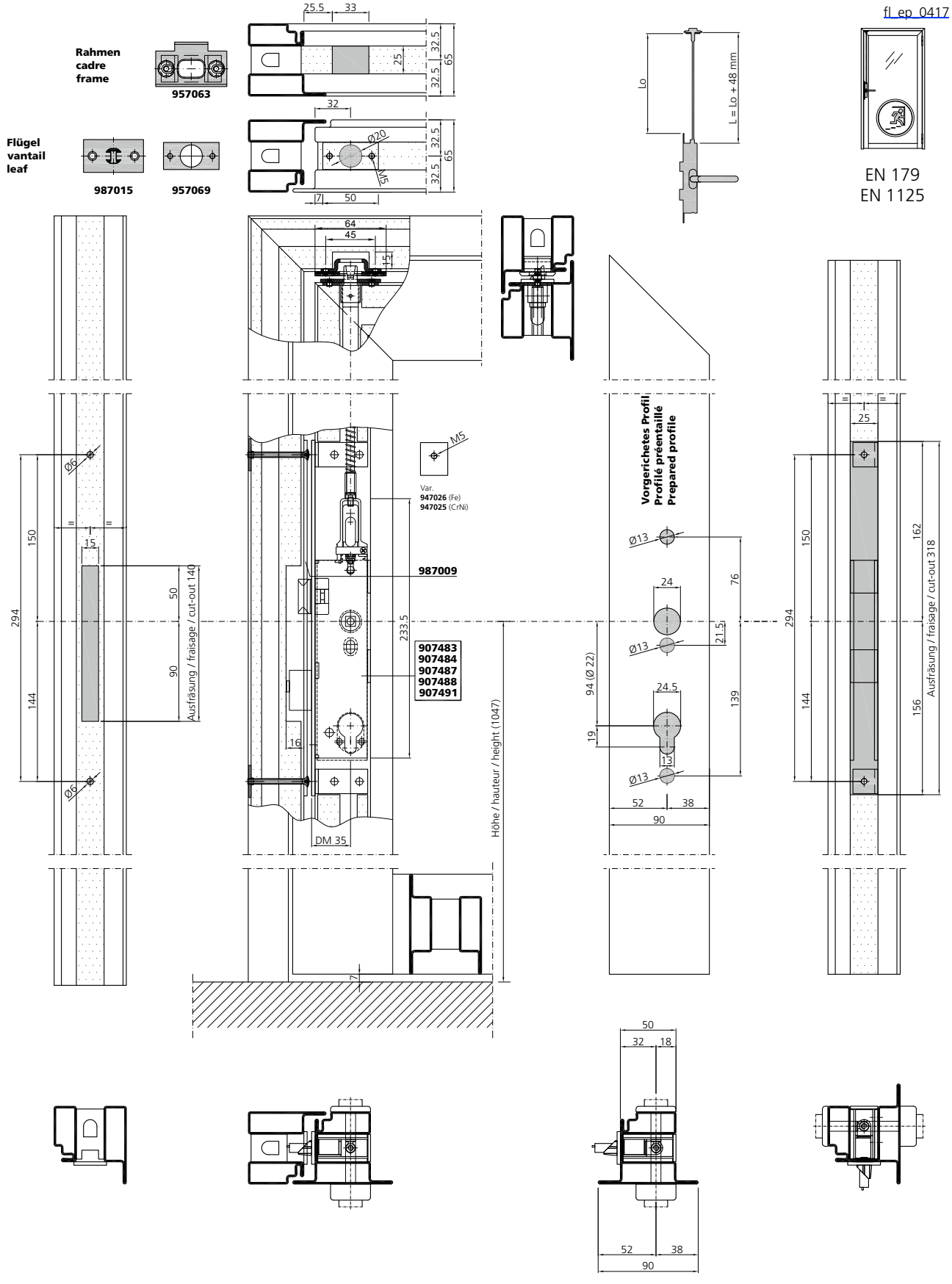

Schlosseinbau PZ | Montage serrure CP | Lock installation PC

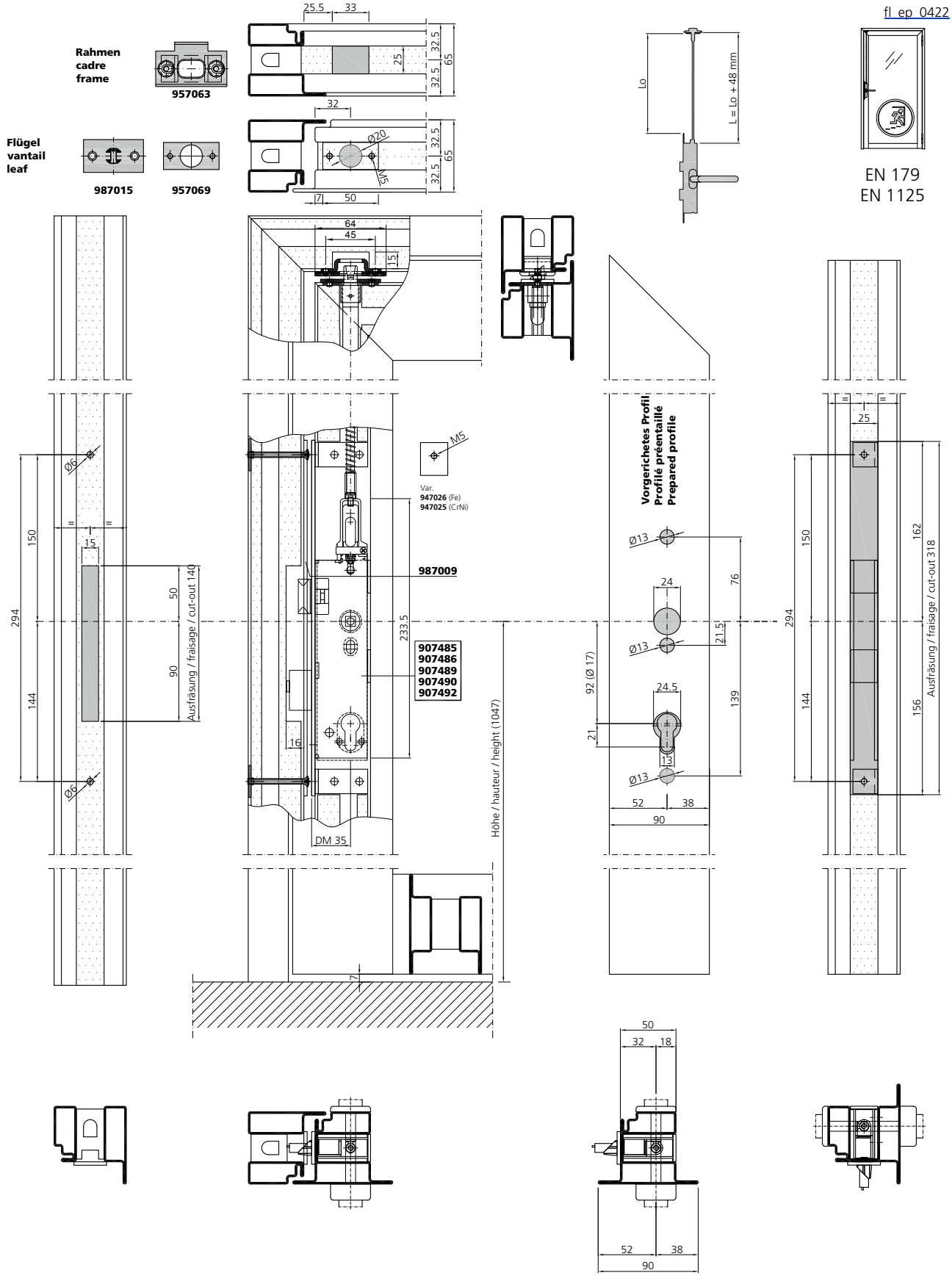

Schlosseinbau RZ
Falztreibriegel

Montage serrure CR
Crémone de commande à levier

Lock installation RC
Drive bolt lock

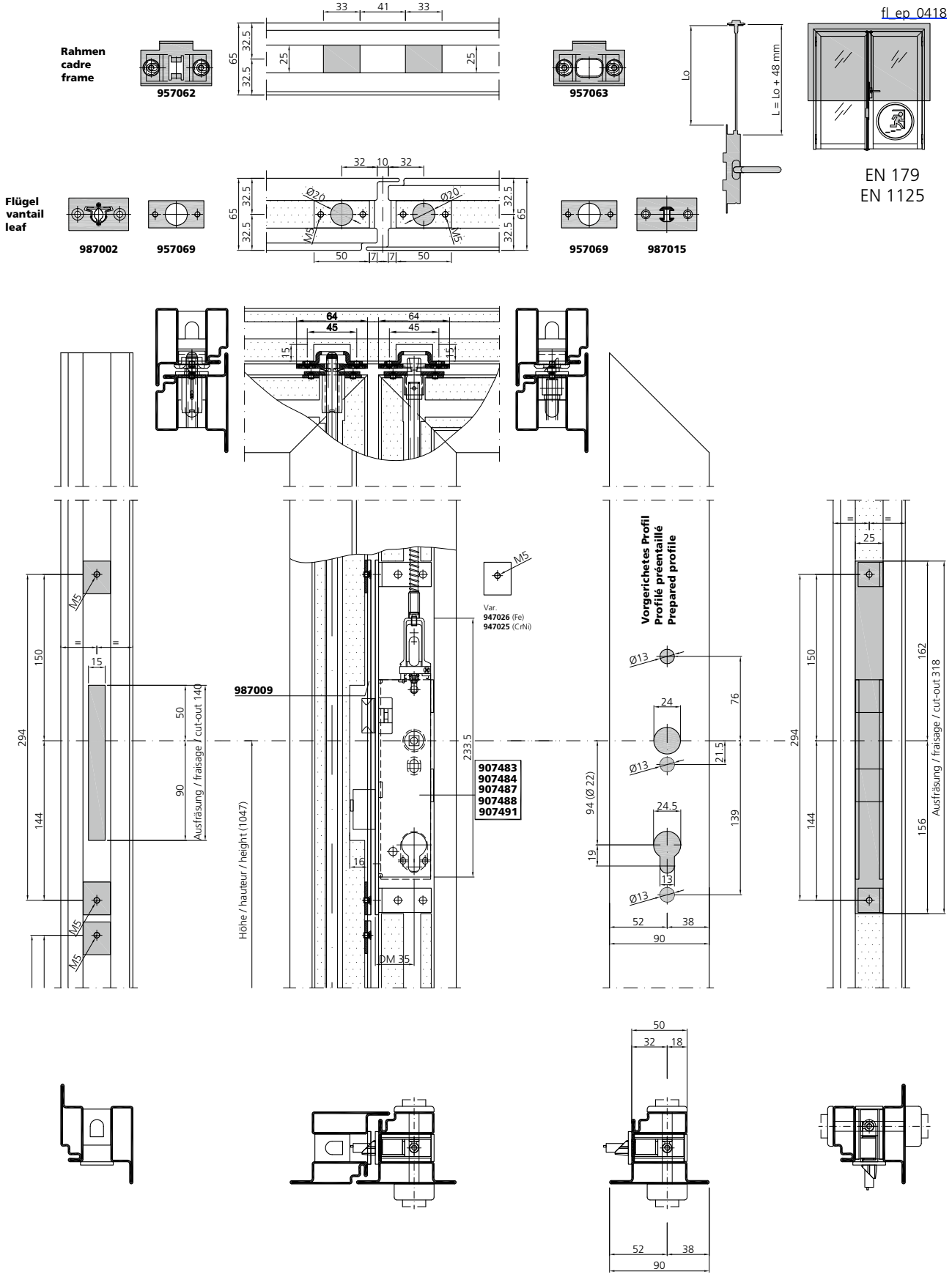

Schlosseinbau RZ
Falztreibriegel

Montage serrure CR
Crémone de commande à levier

Lock installation RC
Drive bolt lock

fl_ep_0418

EN 179
EN 1125

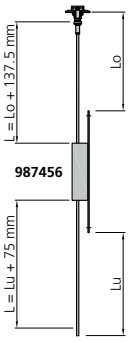

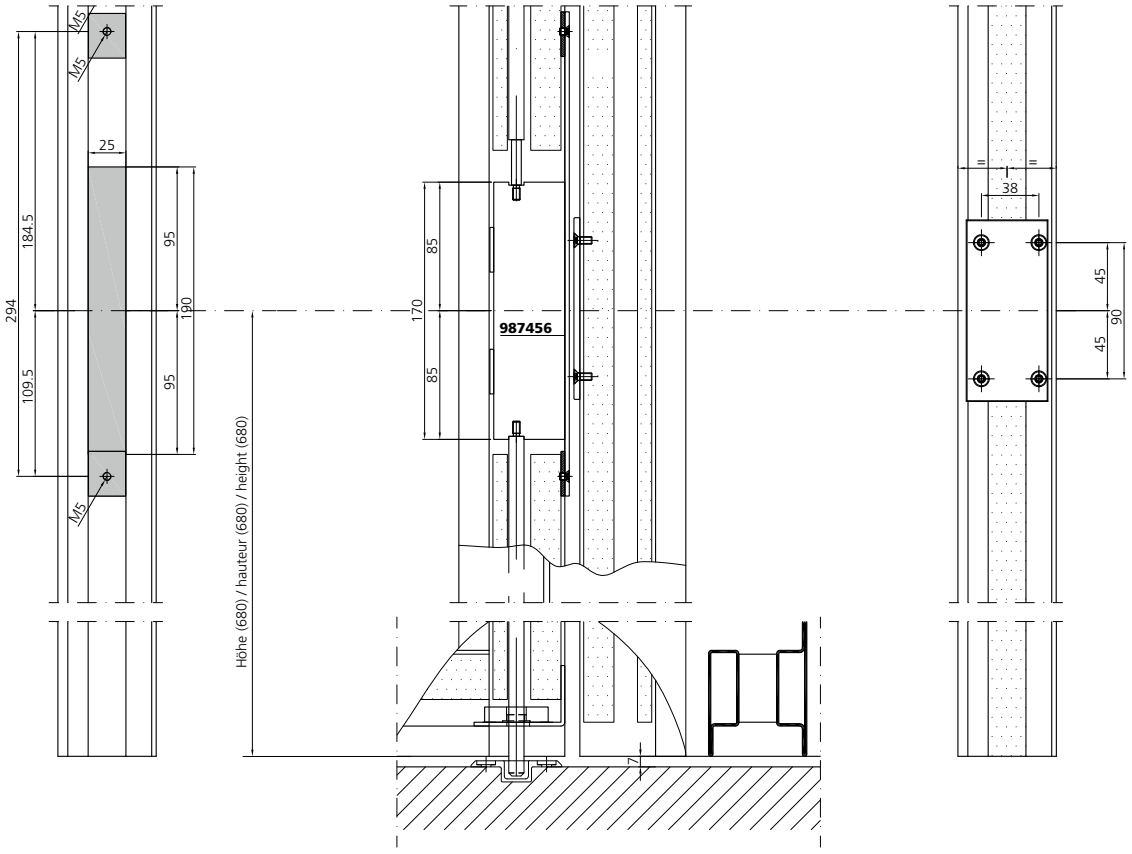

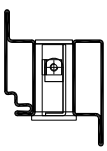

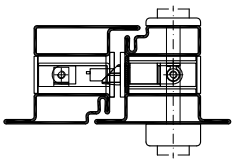

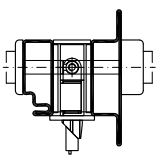

Schlosseinbau PZ
Falztreibriegel

Montage serrure CP
Crémone de commande à levier

Lock installation PC
Drive bolt lock

fl_ep_0423

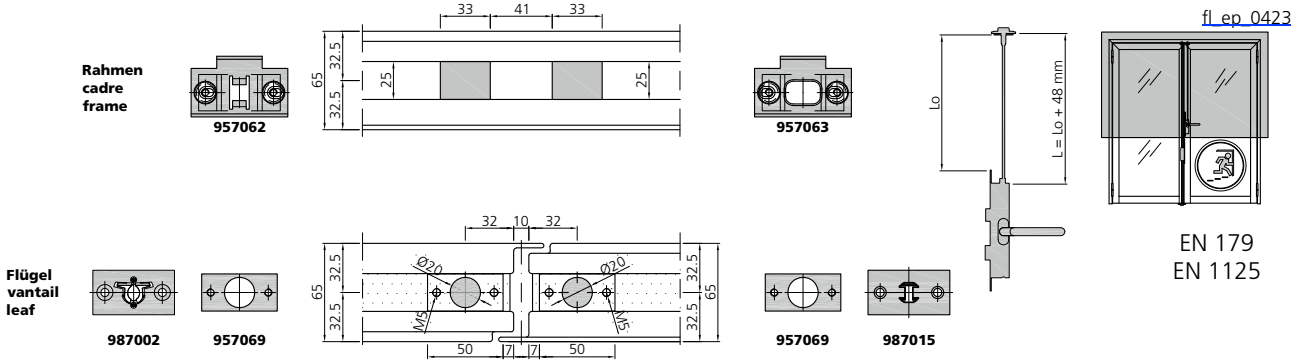

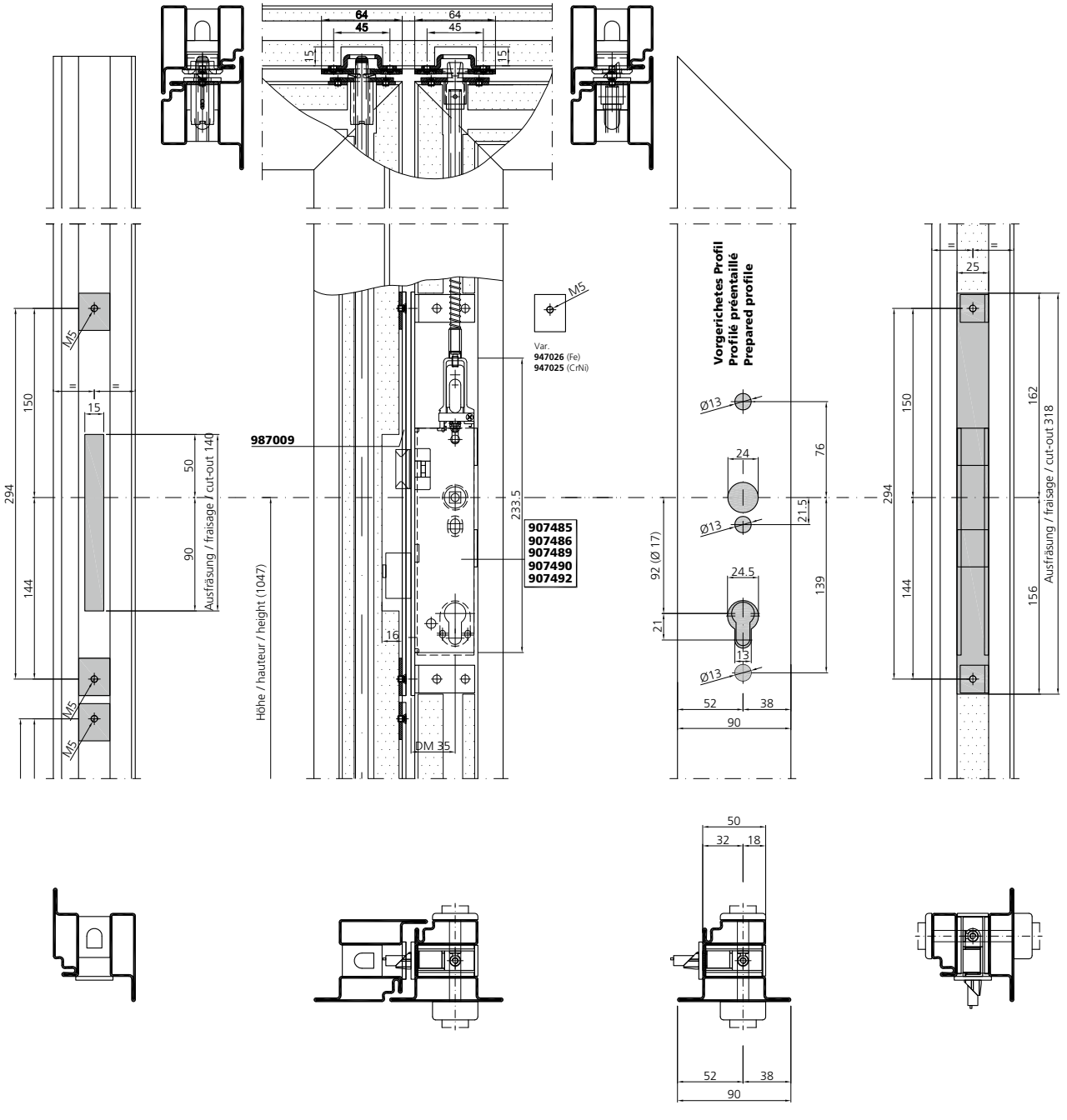

Schlosseinbau PZ
Falztreibriegel

Montage serrure CP
Crémone de commande à levier

Lock installation PC
Drive bolt lock

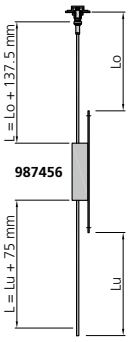

fl_ep_0423

EN 179
EN 1125

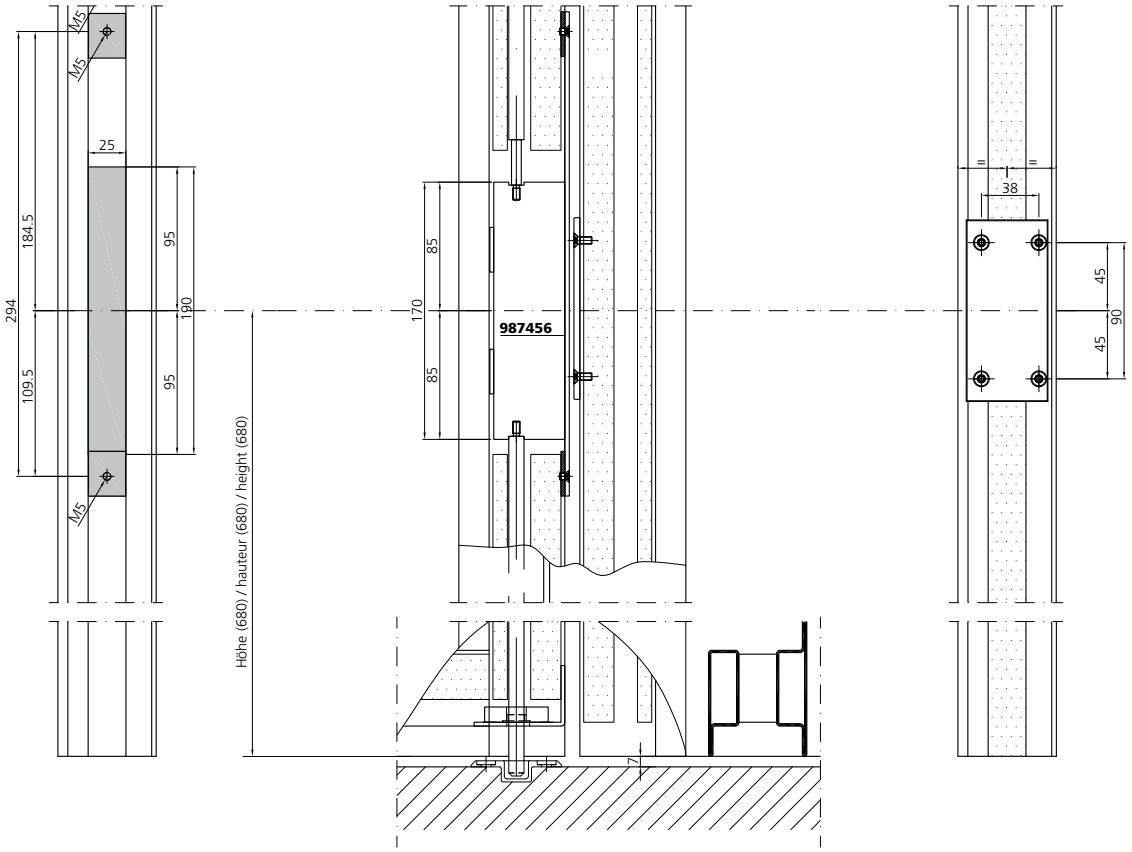

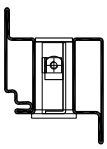

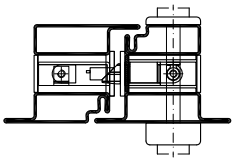

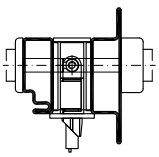

Schlosseinbau RZ
Antipanik-Gegenkasten

Montage serrure CR
Crémone anti-panique

Lock installation RC
Opposite lock anti-panic-version

fl_ep_0419

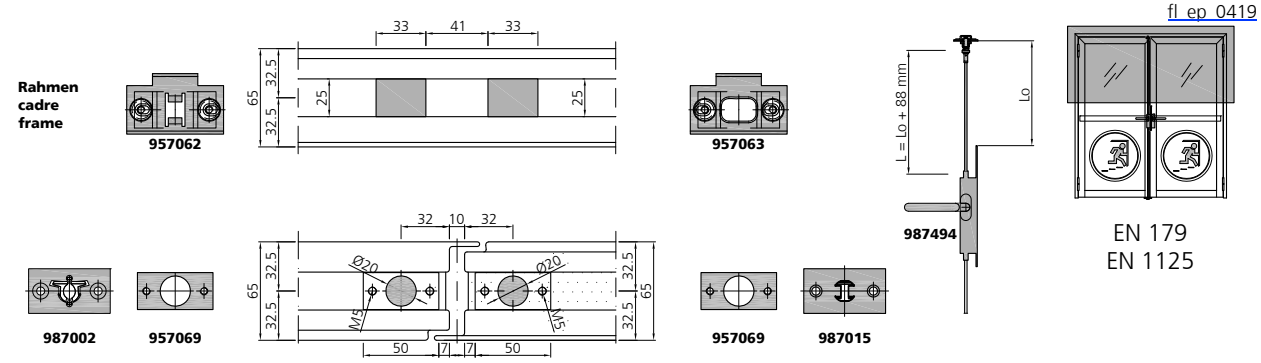

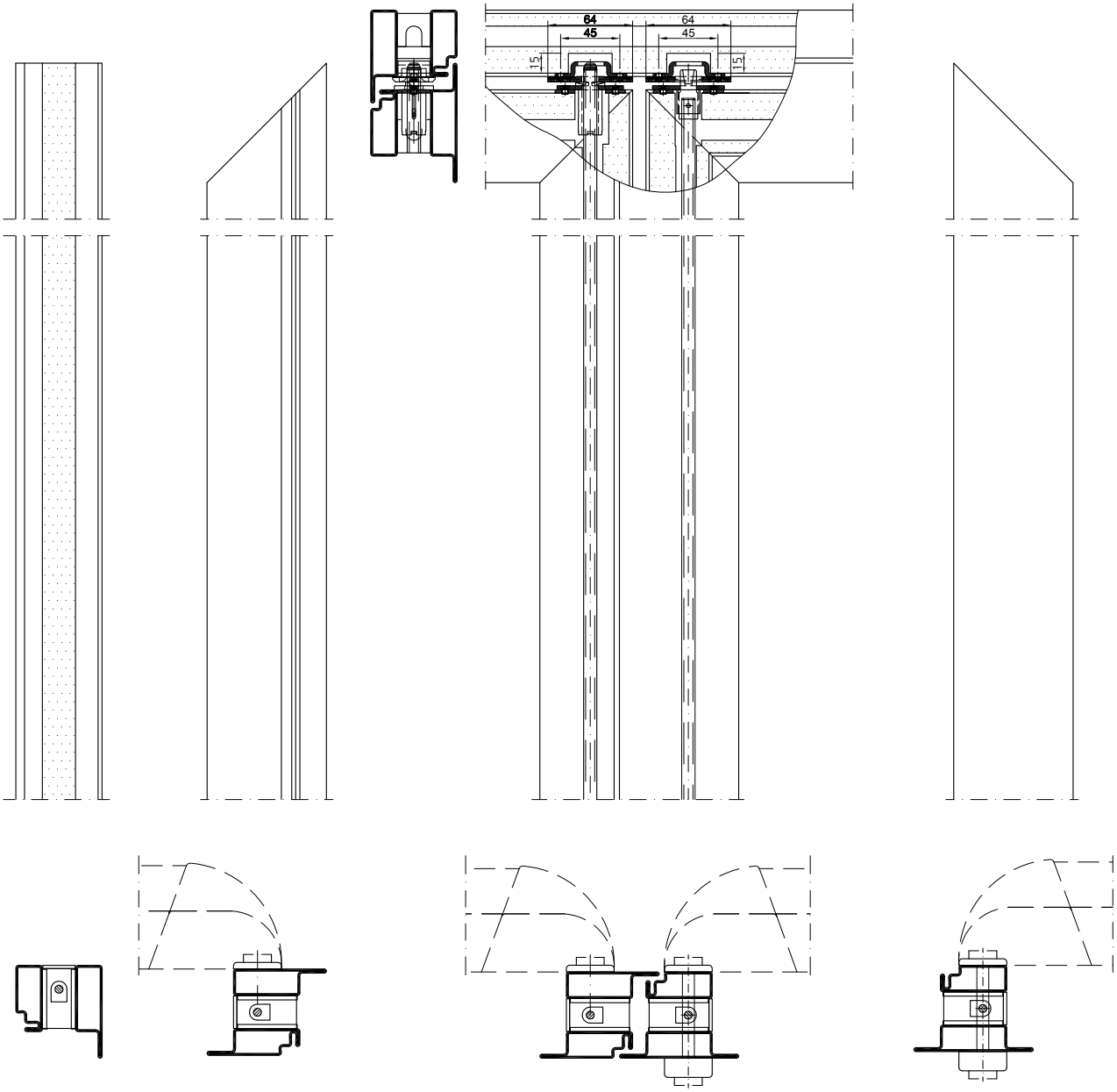

Schlosseinbau RZ
Antipanik-Gegenkasten

Montage serrure CR
Crémone anti-panique

Lock installation RC
Opposite lock anti-panic-version

fl_ep_0419

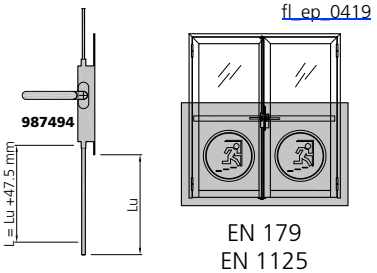

EN 179
EN 1125

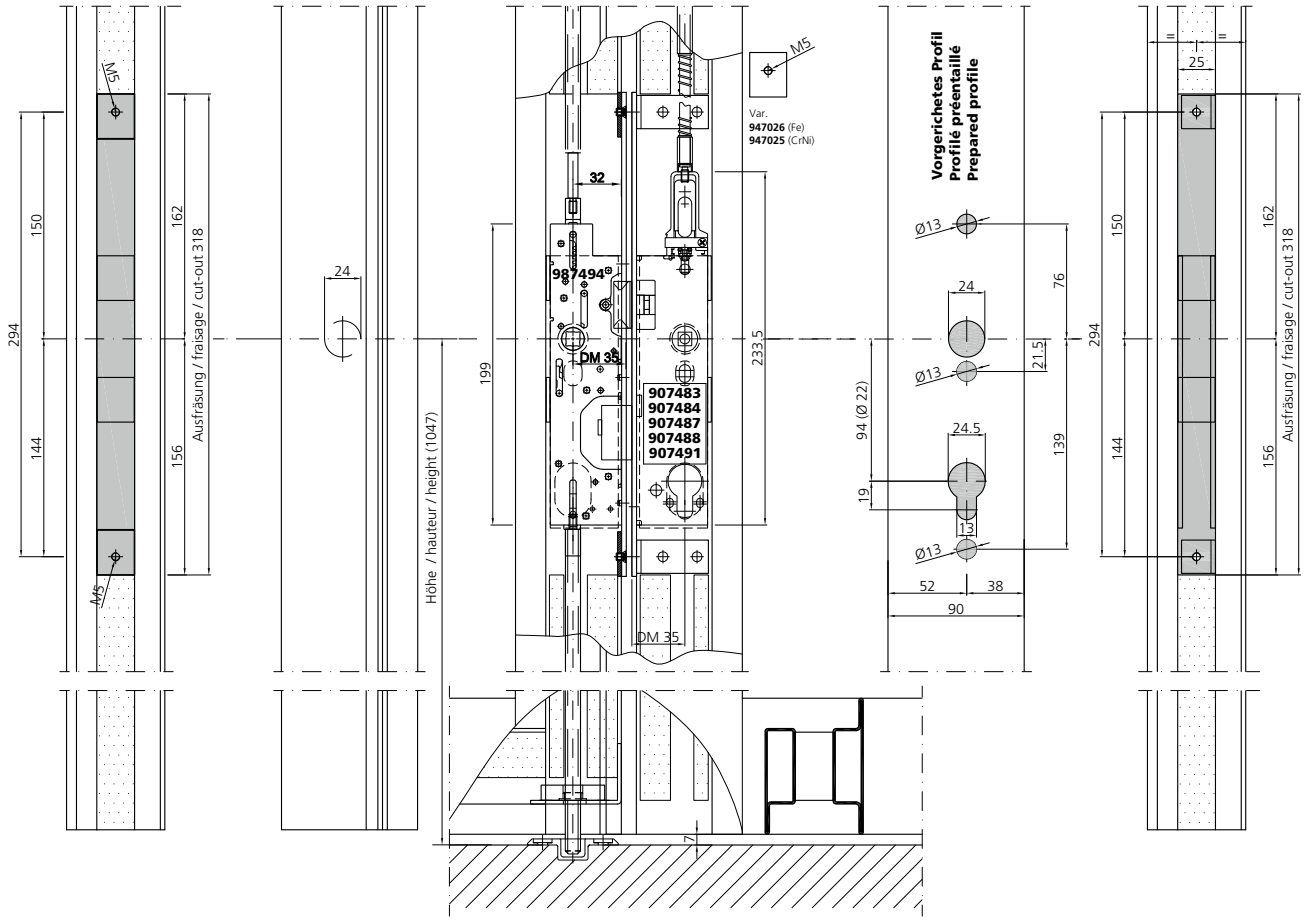

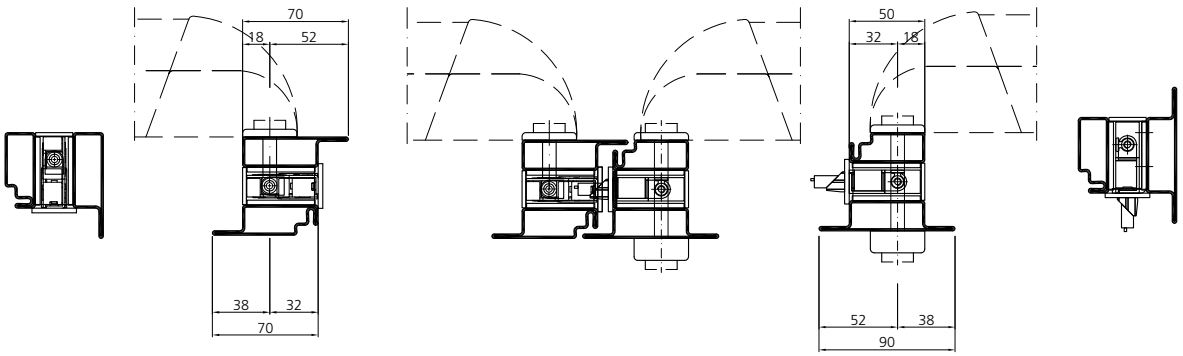

Schlosseinbau PZ
Antipanik-Gegenkasten

Montage serrure CP
Crémone anti-panique

Lock installation PC
Opposite lock anti-panic-version

fl_ep_0424

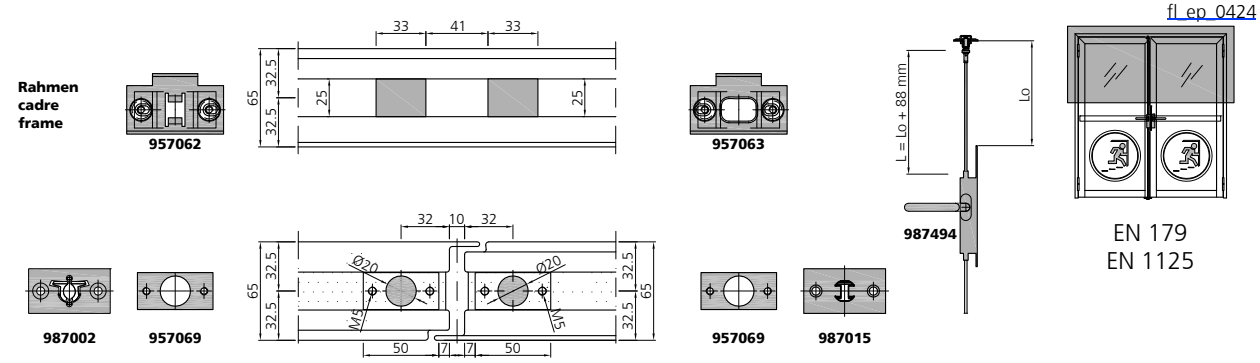

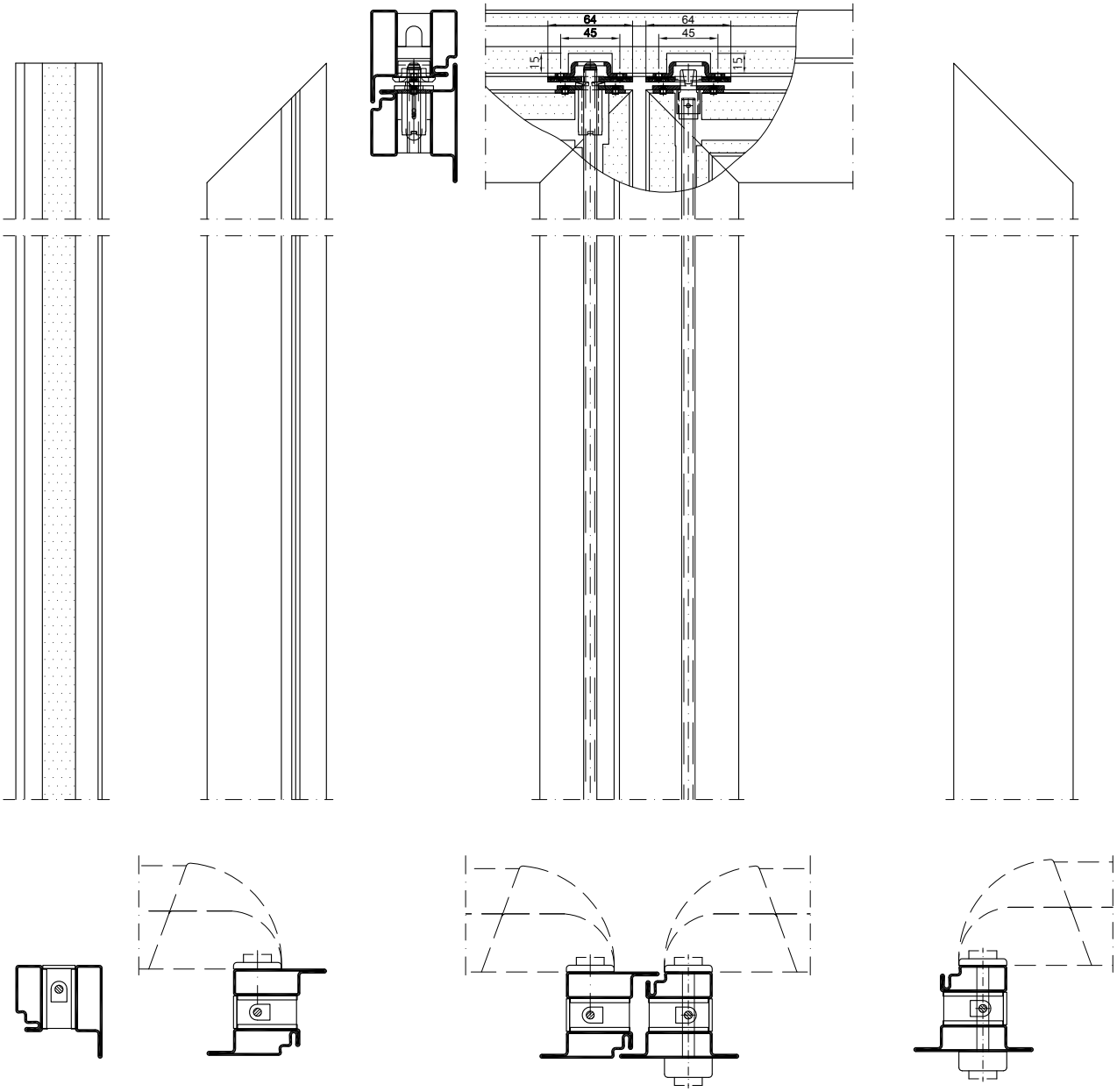

Schlosseinbau PZ
Antipanik-Gegenkasten

Montage serrure CP
Crémone anti-panique

Lock installation PC
Opposite lock anti-panic-version

fl_ep_0424

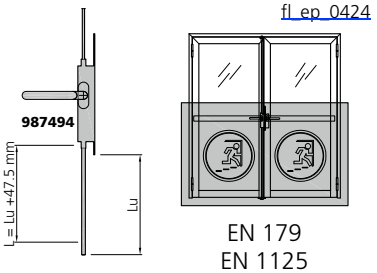

EN 179
EN 1125

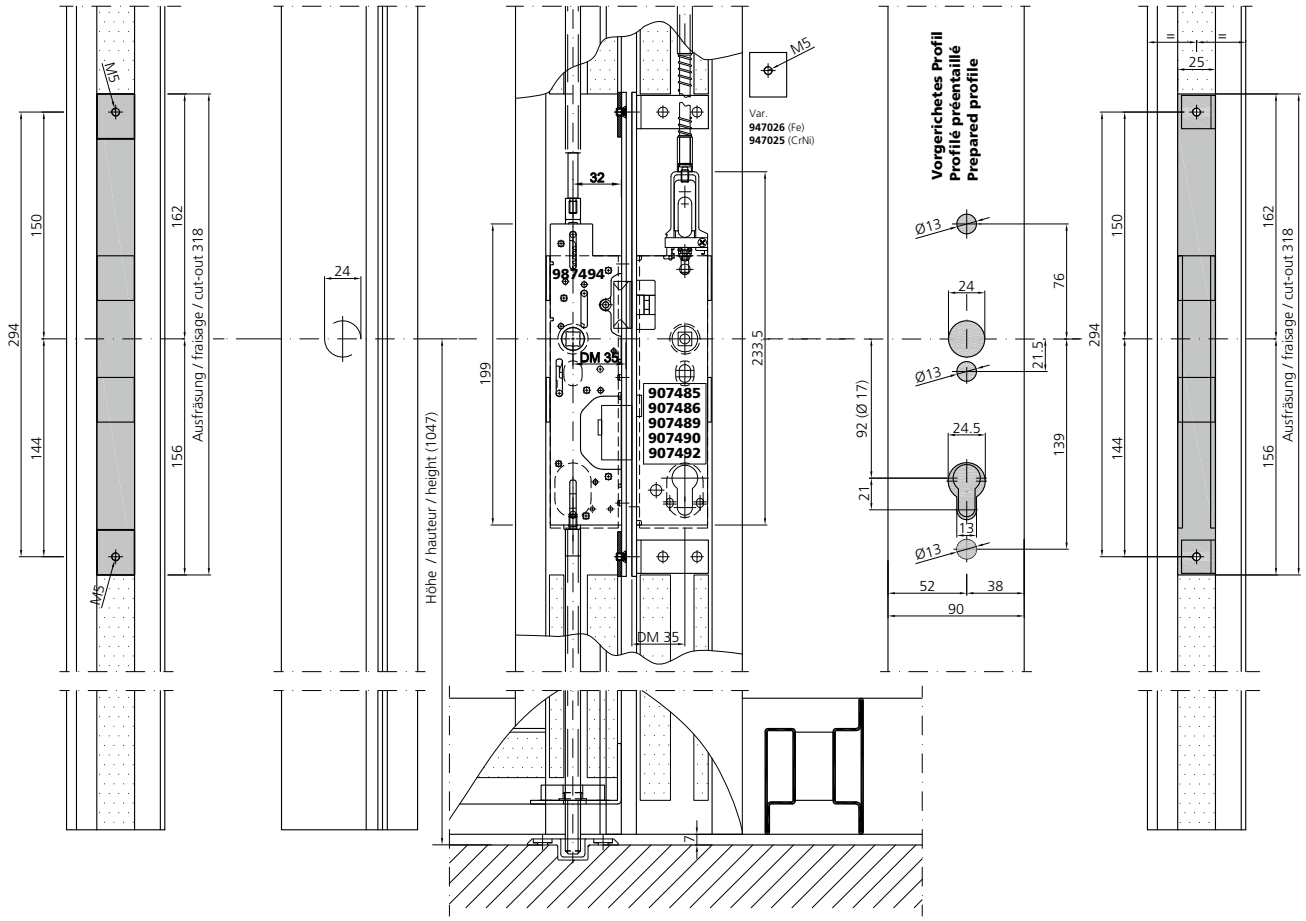

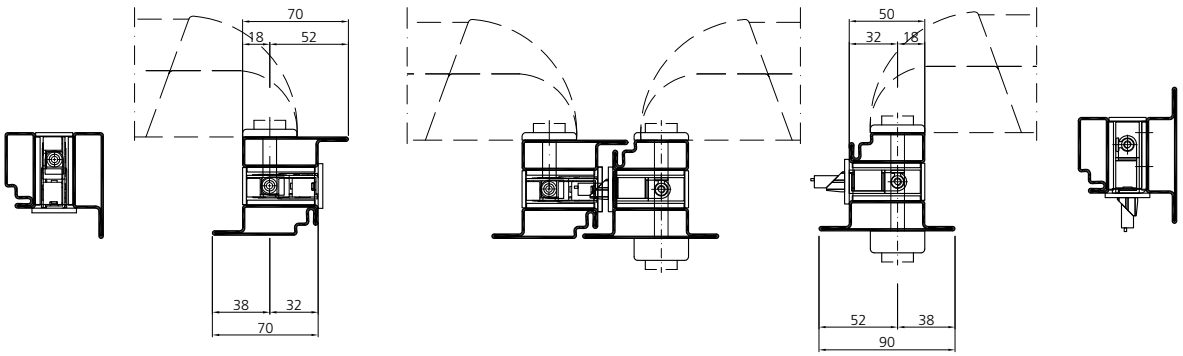

Stangenführung Einbau unten

Montage du guide de tringle de verrouillage basse

Rod guide installation, bottom

1

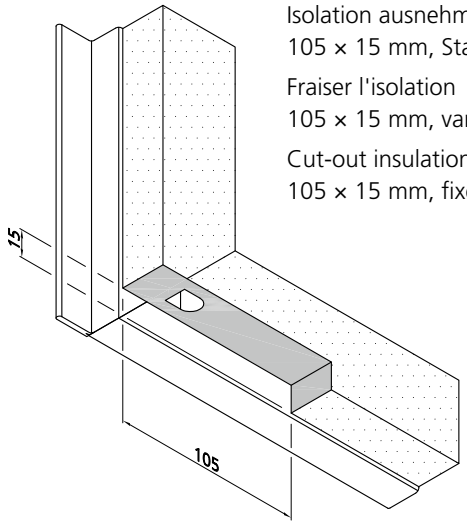

Isolation ausnehmen
105 × 15 mm, Standflügel

Fraiser l'isolation
105 × 15 mm, vantail semi-fixe

Cut-out insulation
105 × 15 mm, fixed leaf

2

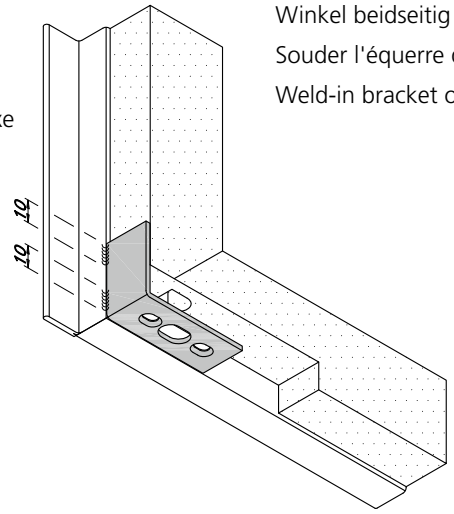

Winkel beidseitig einschweissen

Souder l'équerre des deux côtés

Weld-in bracket on both sides

3

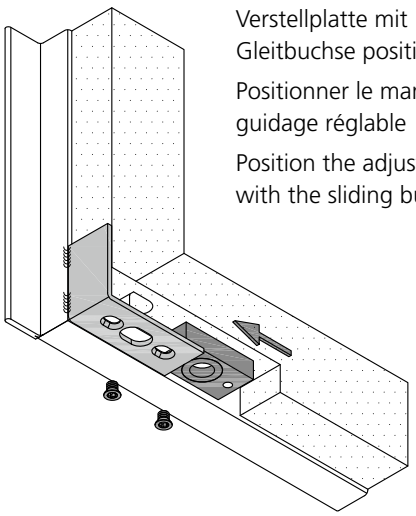

Verstellplatte mit Gleitbuchse positionieren

Positionner le manchon de guidage réglable

Position the adjustable plate with the sliding bush

4

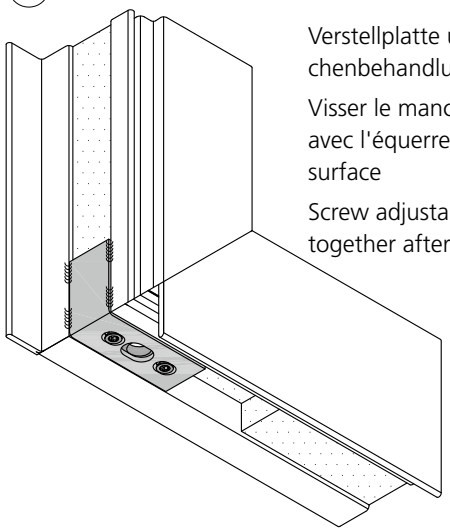

Verstellplatte und Winkel nach Oberflächenbehandlung zusammen schrauben

Visser le manchon de guidage réglable avec l'équerre après le traitement de surface

Screw adjustable plate and bracket together after surface treatment

Art. Nr. 957065

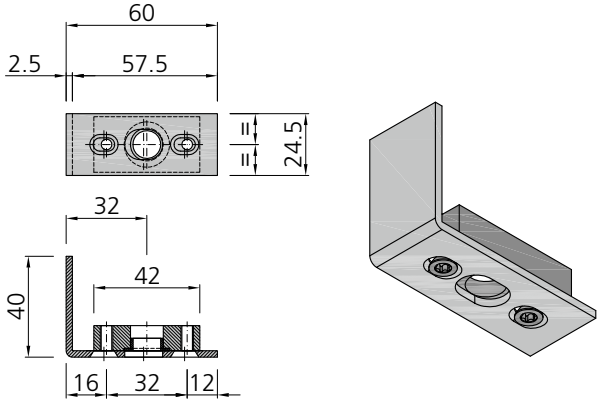

Zuschnitt für Zusatzverriegelung nach oben

Débitage pour verrouillage supplémentaire vers le haut

Cutting for supplementary top shootbolt

957063

987015

957069

987003

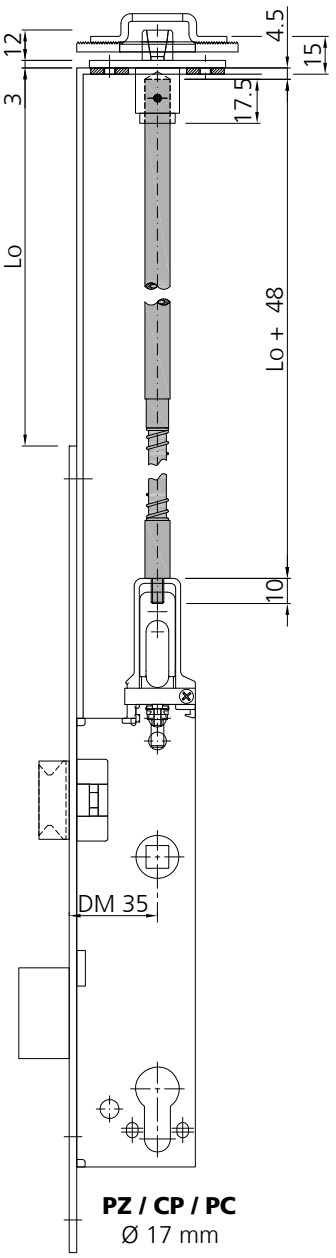

PZ / CP / PC
Ø 17 mm

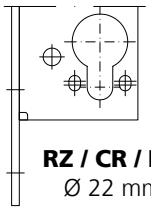

RZ / CR / RC
Ø 22 mm

Standard Schlösser / fermetures standard / standard locks

907463 - 907464

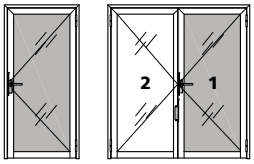

Antipanik Schlösser / fermetures anti-panique / panic locks

907483 - 907492

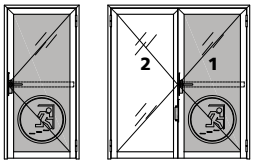

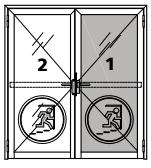

Zuschnitt für Standflügel-verriegelung 987494

Débitage pour verrouillage du vantail semi-fixe 987494

Cutting for inactive leaf lock 987494

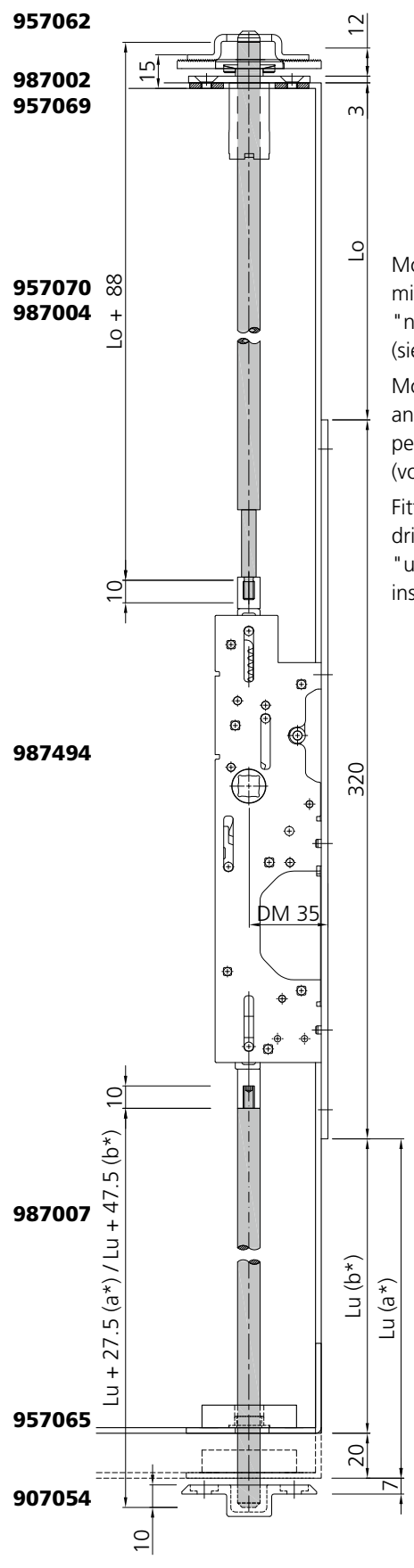

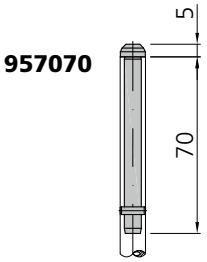

Montage des Gleitstopfens mit Bohrlehre 909103 im "nichtmontierten" Zustand (siehe Einbauanleitung)

Montage du bouchon anti-friction avec gabarit de perçage 909103 (voir instructions de montage)

Fitting the stopper using drilling template 909103 in "unfitted" state (see assembly instructions)

Antipanik - Gegenkasten
Crémone anti-panique
Anti-panic opposite lock

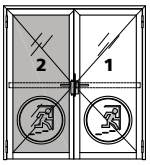

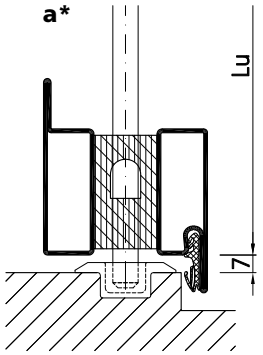

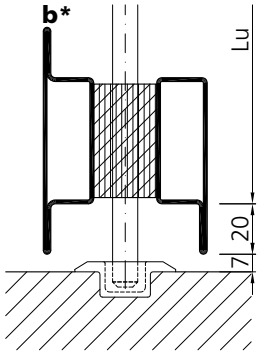

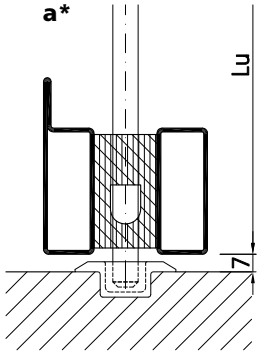

05/17

Zuschnitt für Standflügel-verriegelung 987456

Débitage pour verrouillage du vantail semi-fixe 987456

Cutting for inactive leaf lock 987456

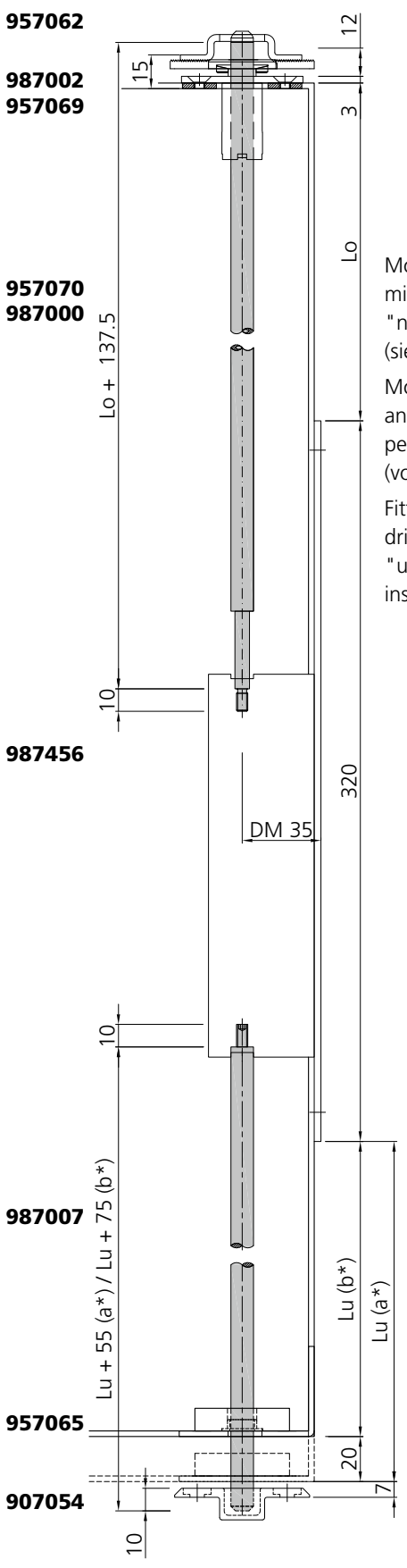

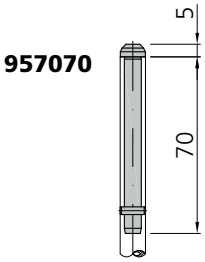

Montage des Gleitstopfens mit Bohrlehre 909103 im "nichtmontierten" Zustand (siehe Einbauanleitung)

Montage du bouchon anti-friction avec gabarit de perçage 909103 (voir instructions de montage)

Fitting the stopper using drilling template 909103 in "unfitted" state (see assembly instructions)

Selbstverriegelndes Falztreibriegel-Schloss
Crémone de commande à levier, verrouillage automatique
Self-locking drive bolt lock

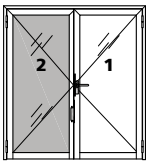

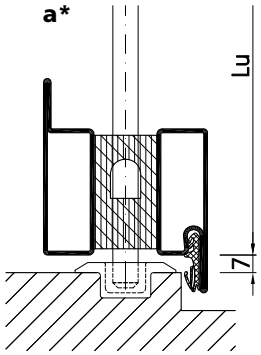

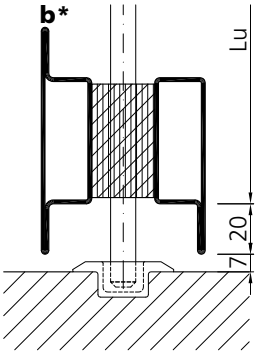

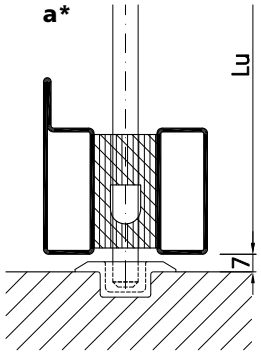

Einbau Schutzbeschlag RZ / PZ
Gangflügel

Montage ferrement de protection CR / CP
Vantail de service

Security fitting installation RC / PC
Opening leaf

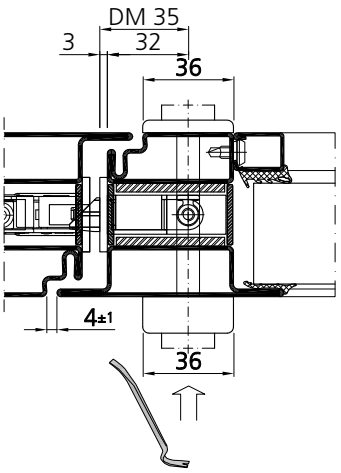

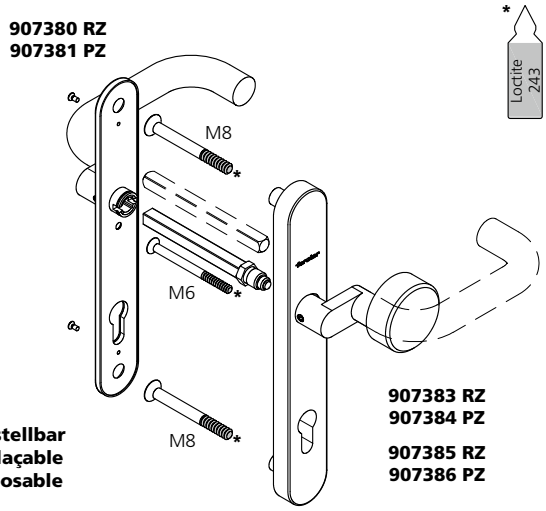

Links- und rechts gerichtet umstellbar
Direction gauche et droite deplaçable
Left- and right direction transposable

Befestigungs-Set 957320
Kit de fixation 957320
Fastening set 957320

Schliesszylinder
nach EN 1303
an Stelle 7 Klasse 4
an Stelle 8 Klasse 1

Cylindre profilé
d'apres EN 1303
à position 7 classe 4
à position 8 classe 1

Key cylinder
according to EN 1303
in position 7 class 4
in position 8 class 1

Ø 13 mm für Befestigung bohren
(Vorbohren Ø 8.5 mm)

Ø 13 mm percer pour fixation
(pré-percage Ø 8.5 mm)

Drill Ø 13 mm for fixing
(pre-drilling Ø 8.5 mm)

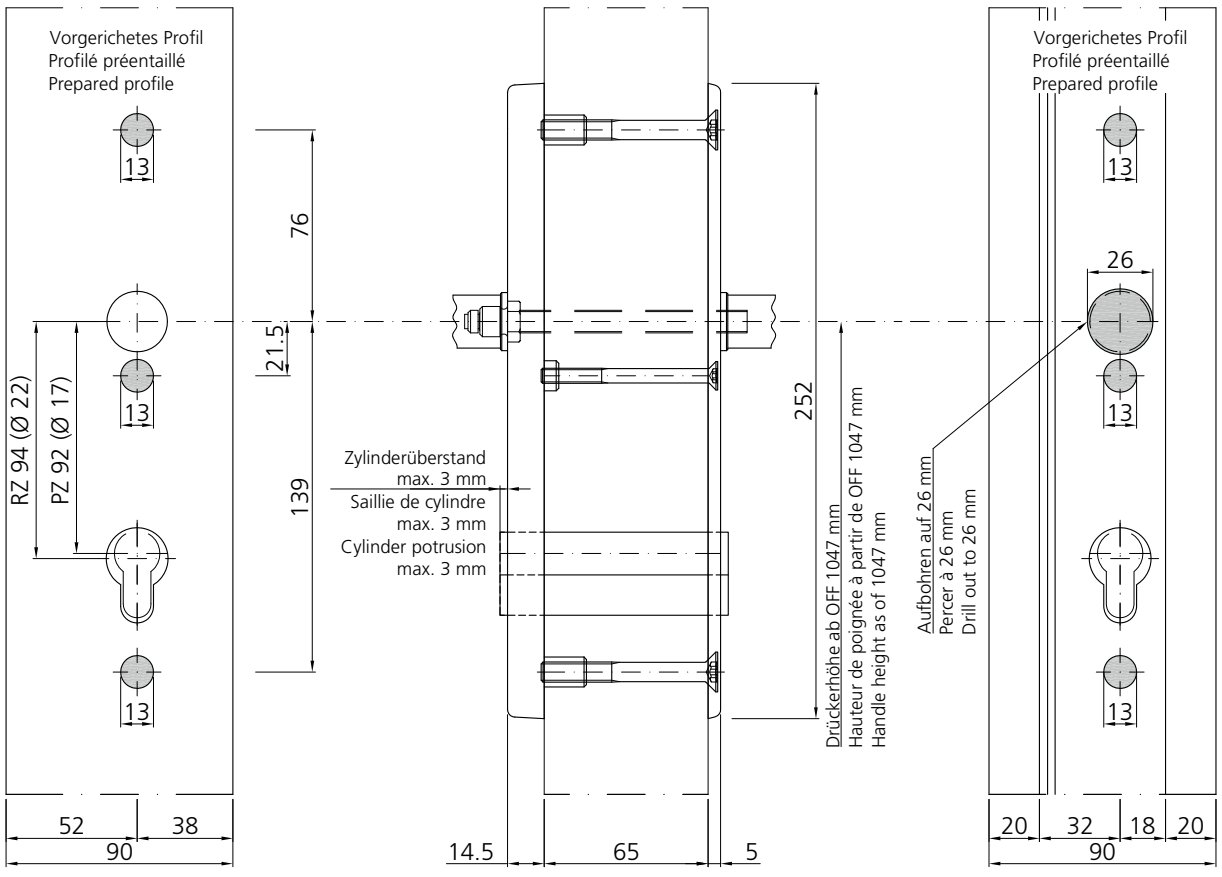

Einbau Antipanik-Druckstange
Gangflügel

Montage pushbar antipanique
Vantail de service

Anti-panic pushbar installation
Opening leaf

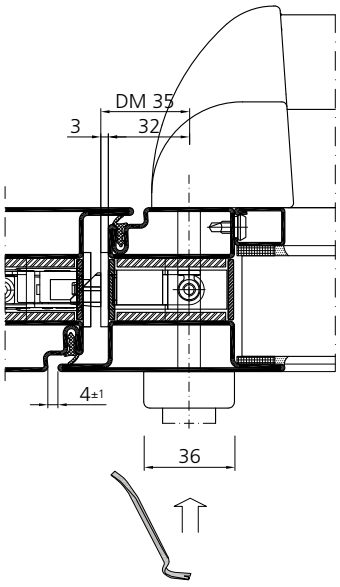

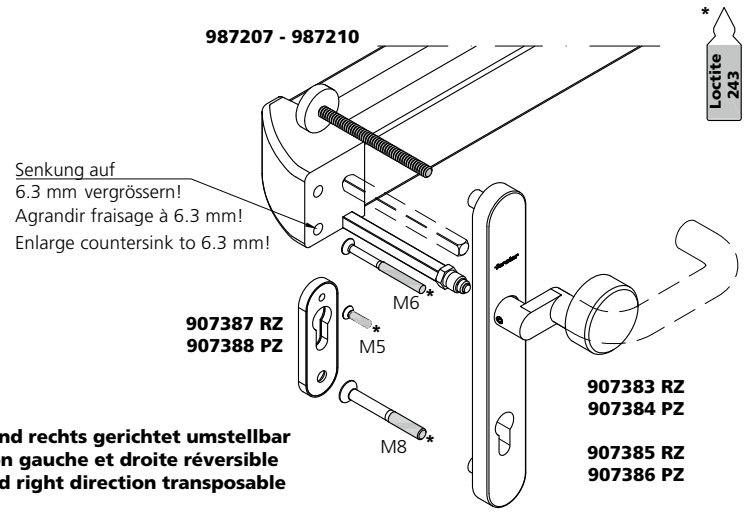

Links- und rechts gerichtet umstellbar
Direction gauche et droite réversible
Left- and right direction transposable

Schliesszylinder
nach EN 1303
an Stelle 7 Klasse 4
an Stelle 8 Klasse 1

Cylindre profilé
d'après EN 1303
à position 7 classe 4
à position 8 classe 1

Key cylinder
according to EN 1303
in position 7 class 4
in position 8 class 1

Befestigungs-Set 957321
Kit de fixation 957321
Fastening set 957321

Ø 13 mm für Befestigung bohren
(Vorbohren Ø 8.5 mm)

Ø 13 mm percer pour fixation
(pré-perçage Ø 8.5 mm)

Drill Ø 13 mm for fixing
(pre-drilling Ø 8.5 mm)

Ø 13 mm (Vorbohren Ø 8.5 mm) /
Ø 7.1 mm für Befestigung bohren

Percer Ø 13 mm (pré-perçage
Ø 8.5 mm) / Ø 7.1 mm pour fixation

Drill Ø 13 mm (pre-drilling Ø 8.5 mm) /
Ø 7.1 mm for fixing

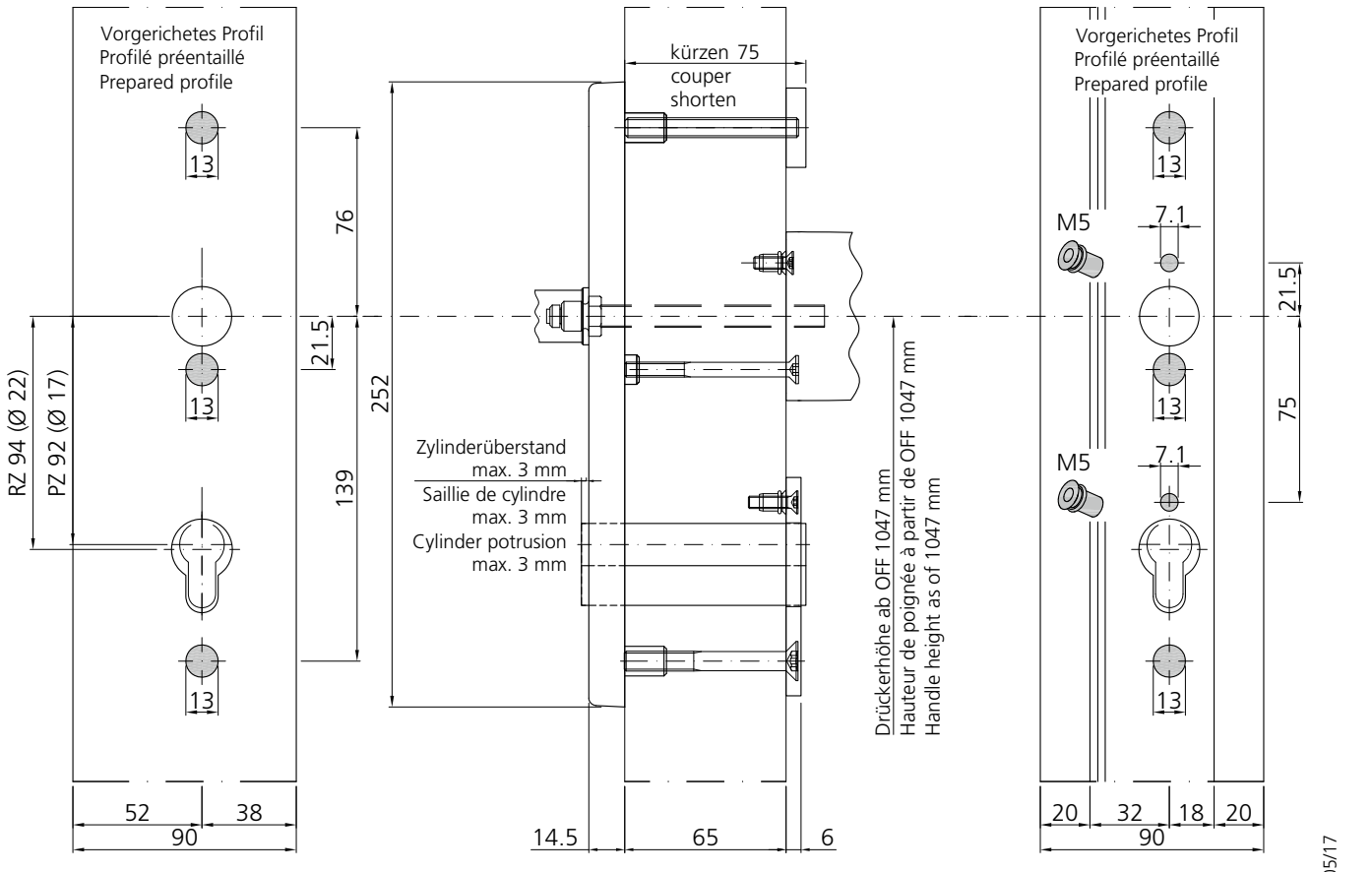

05/17

Einbau Antipanik-Stangengriff
Gangflügel

Montage barre antipanique
Vantail de service

Anti-panic pushbar installation
Opening leaf

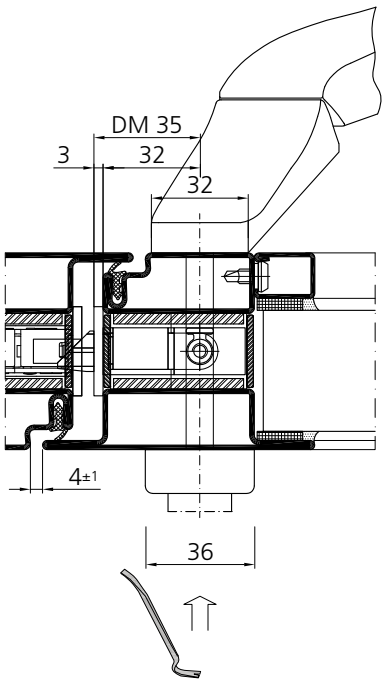

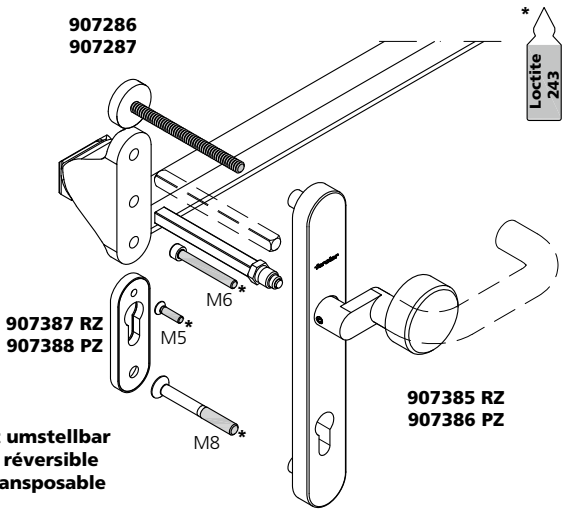

Links- und rechts gerichtet umstellbar
Direction gauche et droite réversible
Left- and right direction transposable

Befestigungs-Set 957321
Kit de fixation 957321
Fastening set 957321

siehe nächste Seite
voir page suivante
see following page

Ø 13 mm für Befestigung bohren
(Vorbohren Ø 8.5 mm)

Ø 13 mm percer pour fixation
(pré-perçage Ø 8.5 mm)

Drill Ø 13 mm for fixing
(pre-drilling Ø 8.5 mm)

Schliesszylinder
nach EN 1303
an Stelle 7 Klasse 4
an Stelle 8 Klasse 1

Cylindre profilé
d'après EN 1303
à position 7 classe 4
à position 8 classe 1

Key cylinder
according to EN 1303
in position 7 class 4
in position 8 class 1

Ø 13 mm (Vorbohren Ø 8.5 mm) /
Ø 7.1 mm für Befestigung bohren

Percer Ø 13 mm (pré-perçage
Ø 8.5 mm) / Ø 7.1 mm pour fixation

Drill Ø 13 mm (pre-drilling Ø 8.5 mm) /
Ø 7.1 mm for fixing

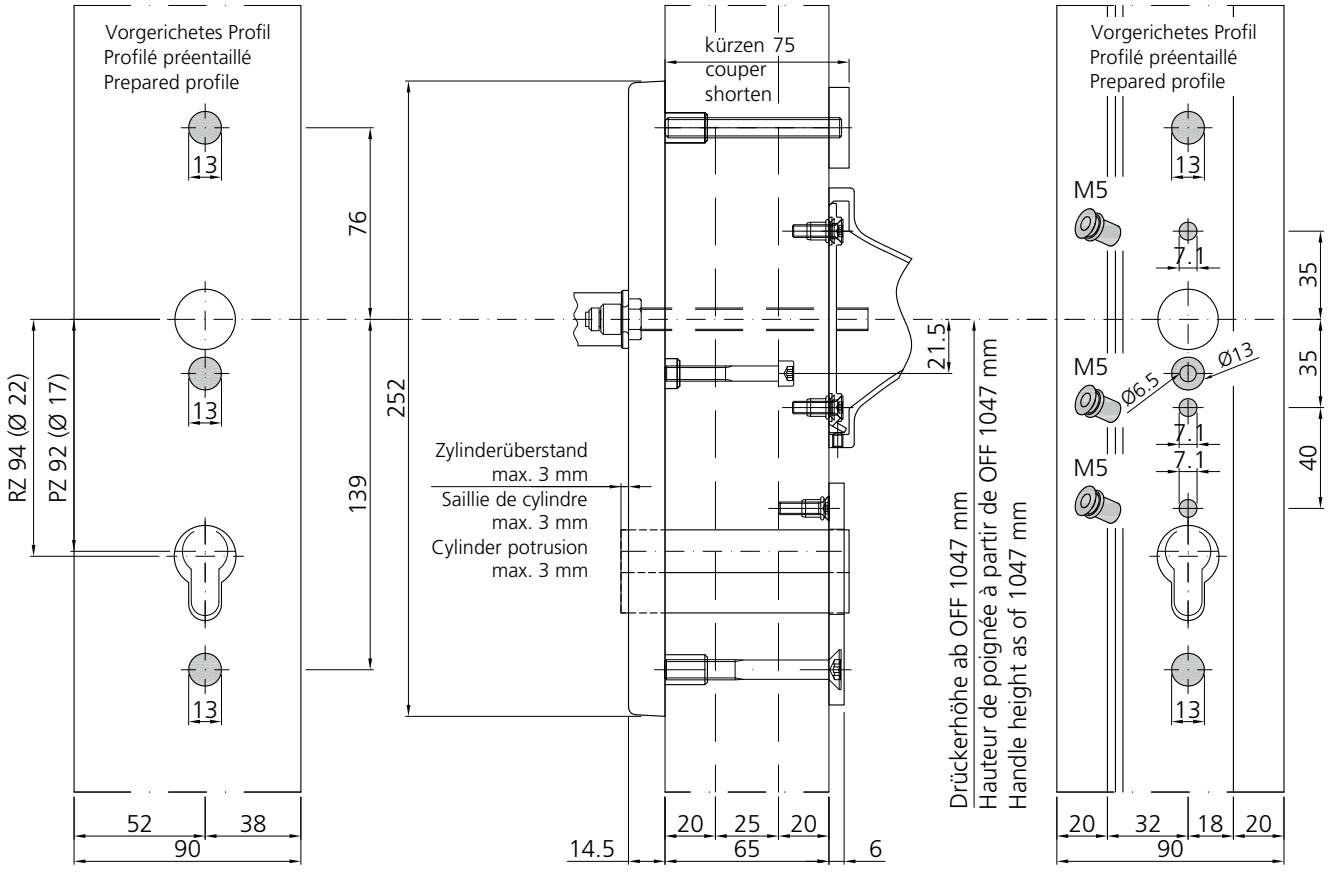

Einbau Antipanik-Stangengriff
Gangflügel

Montage barre antipanique
Vantail de service

Anti-panic pushbar installation
Opening leaf

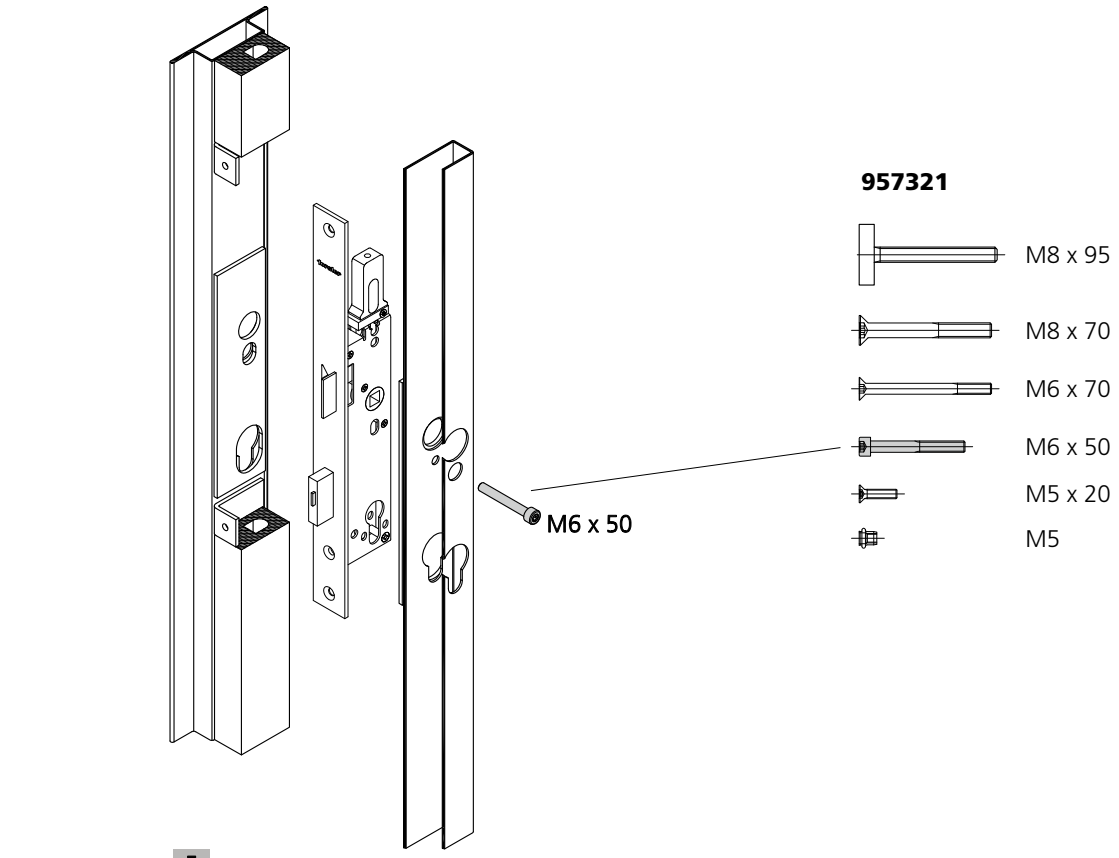

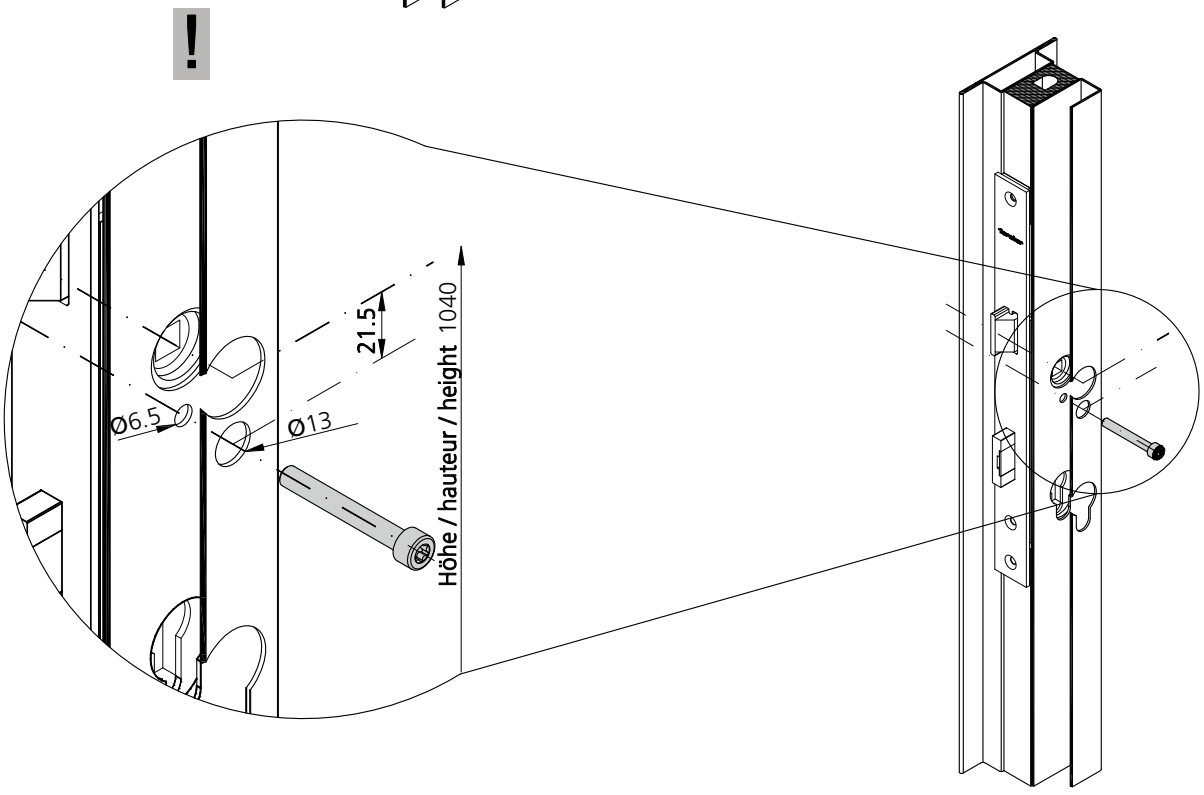

Einbau Schutzbeschlag RZ / PZ
Standflügel

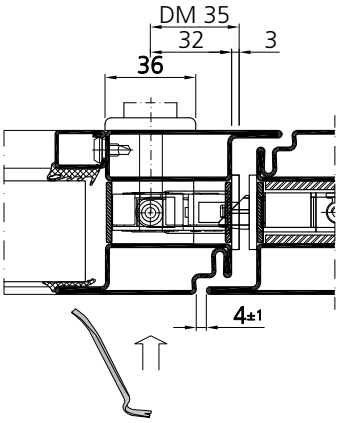

Montage ferrement de protection CR / CP
Vantail semi-fixe

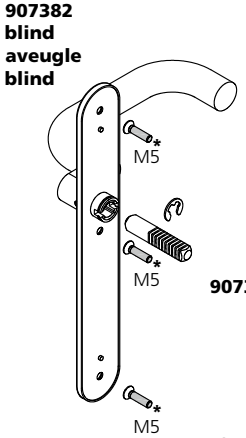

Links- und rechts gerichtet umstellbar
Direction gauche et droite réversible
Left- and right direction transposable

Security fitting installation RC / PC
Fixed leaf

Befestigungs-Set 957320
Kit de fixation 957320
Fastening set 957320

Ø 7.1 mm für Befestigung bohren
Percer Ø 7.1 mm pour fixation
Drill Ø 7.1 mm for fixing

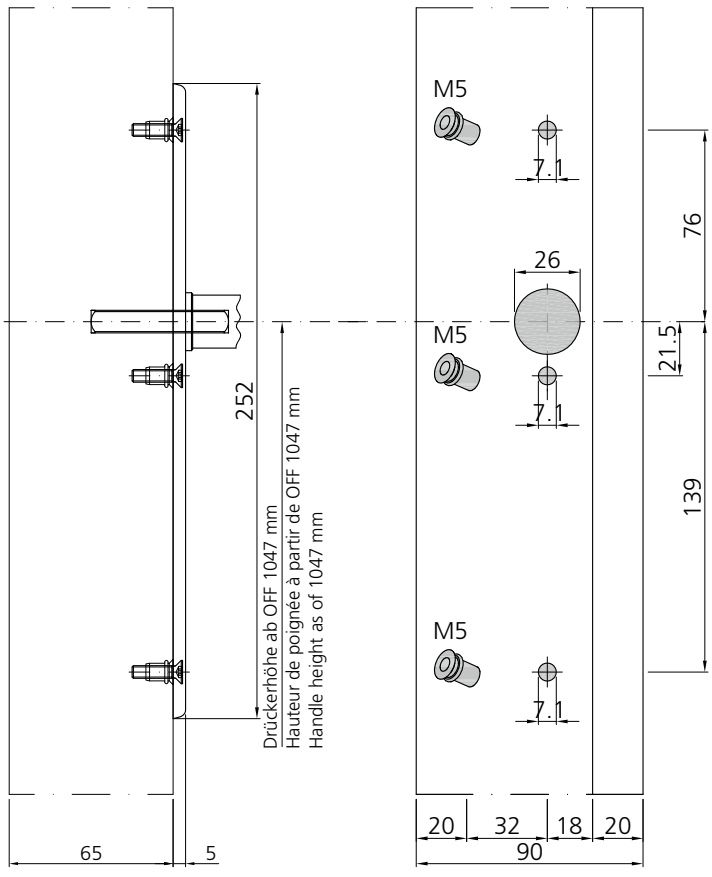

Einbau Antipanik-Druckstange
Standflügel

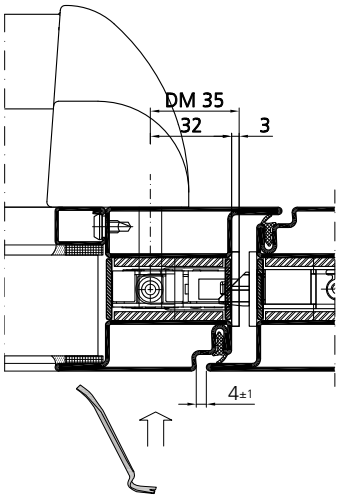

Montage pushbar anti-panique
Vantail semi-fixe

987207 - 987210

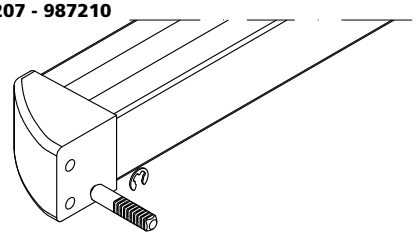

907375

Links- und rechts gerichtet umstellbar
Direction gauche et droite réversible
Left- and right direction transposable

Anti-panic touch-bar installation
Fixed leaf

Ø 7.1 mm für Befestigung bohren
Percer Ø 7.1 mm pour fixation
Drill Ø 7.1 mm for fixing

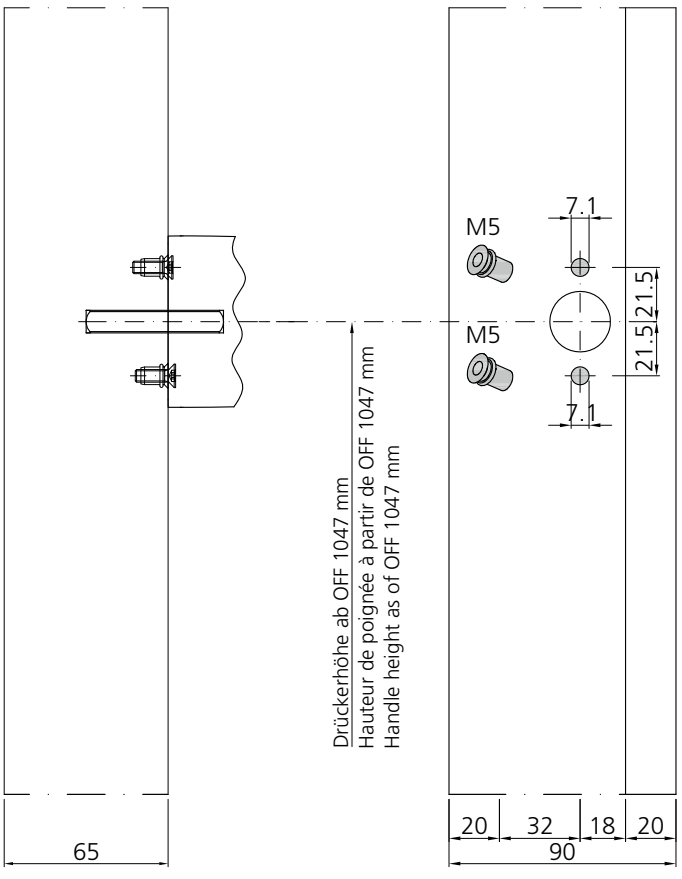

05/17

Einbau Antipanik-Stangengriff
Standflügel

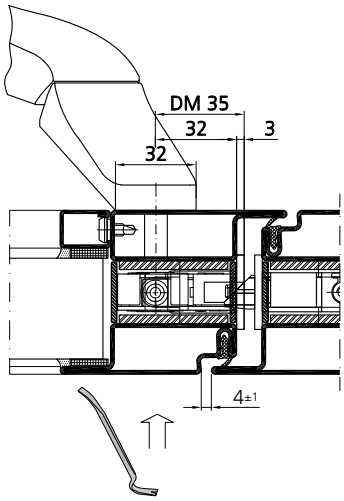

Montage barre anti-panique
Vantail semi-fixe

907286
907287

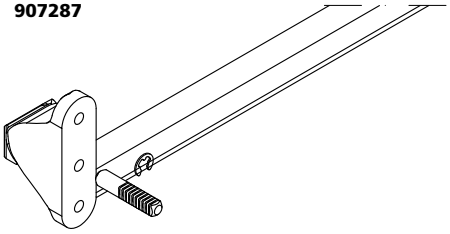

907375

Links- und rechts gerichtet umstellbar
Direction gauche et droite réversible
Left- and right direction transposable

Anti-panic push-bar installation
Fixed leaf

Ø 7.1 mm für Befestigung bohren
Percer Ø 7.1 mm pour fixation
Drill Ø 7.1 mm for fixing

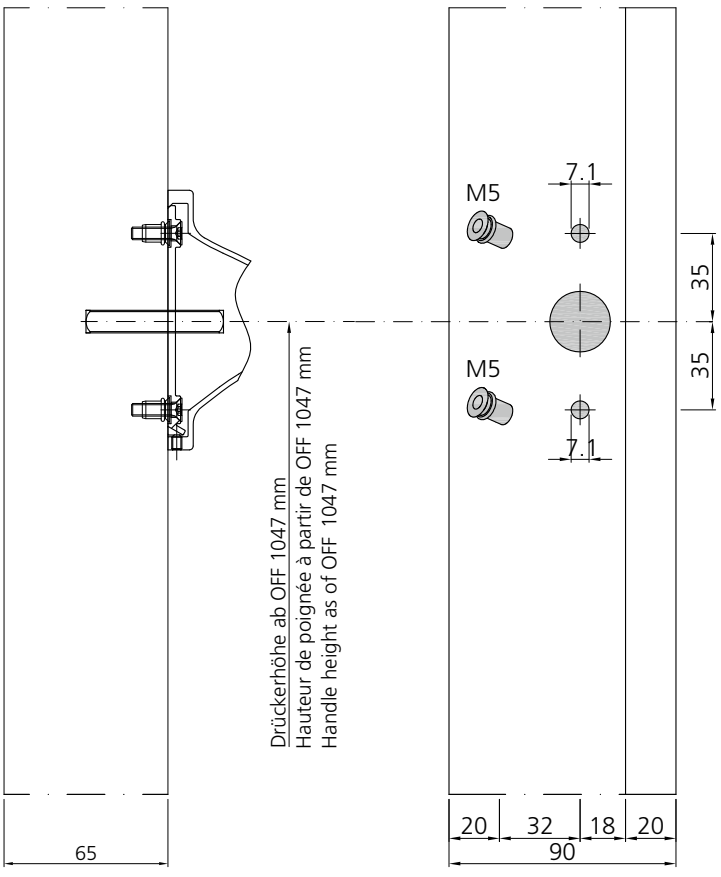

Durchgangsbreite bei 90° Flügelöffnung

Passage avec une ouverture de vantail à 90°

Inside width with 90° leaf opening

Türdrücker und -knopf

Poignée et bouton de porte

Door handle and knob

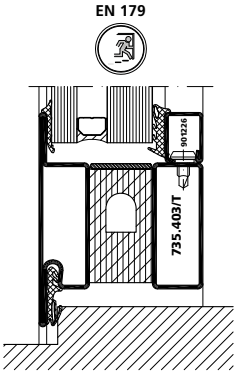

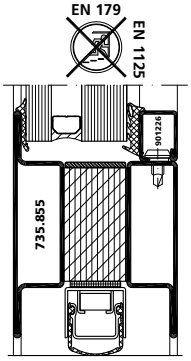

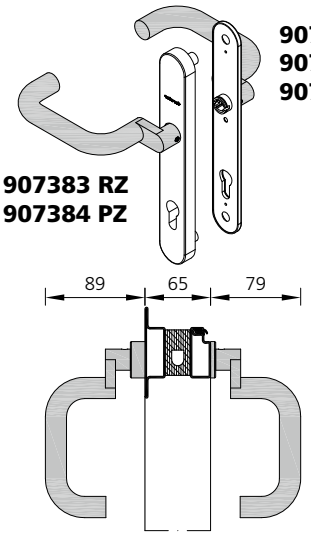

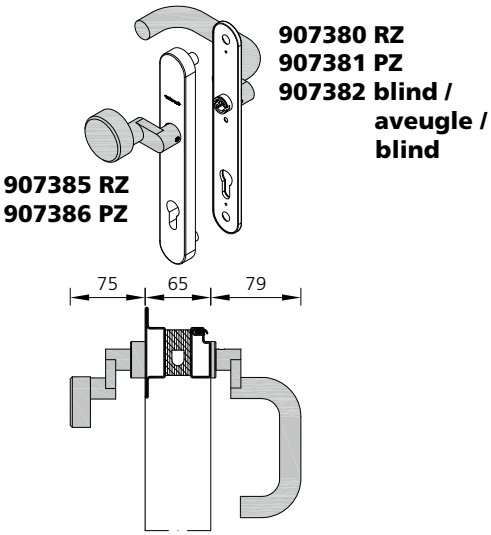

Antipanik-Druckstange

Pushbar anti-panique

Anti-panic touch-bar

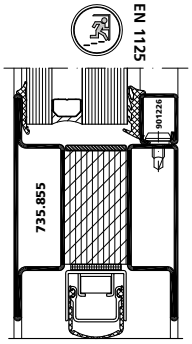

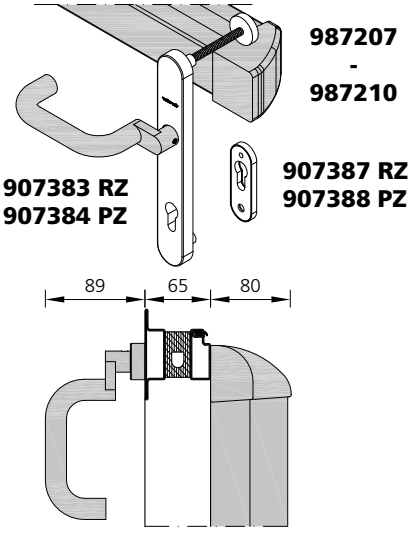

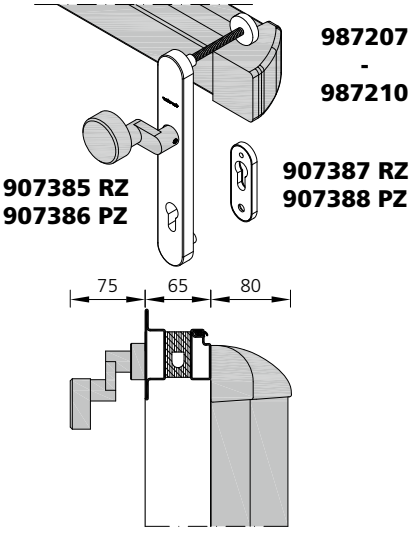

Durchgangsbreite bei 90° Flügelöffnung

Antipanik-Stangengriff

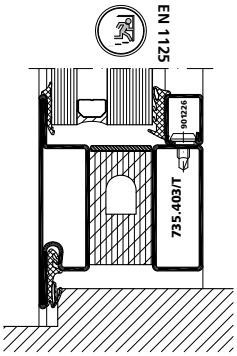

Passage avec une ouverture de vantail à 90°

Barre anti-panique

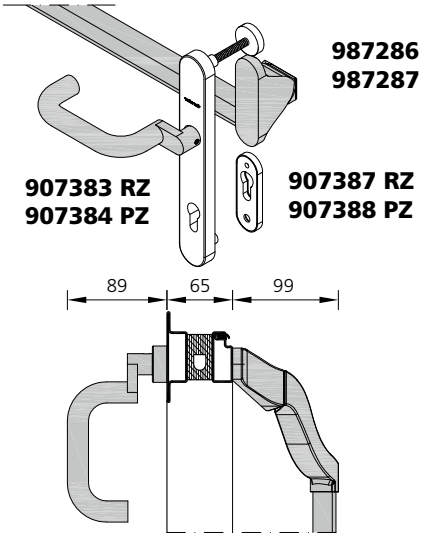

Inside width with 90° leaf opening

Anti-panic push-bar

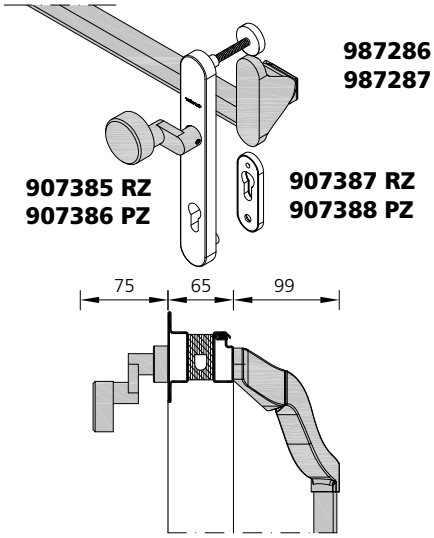

Durchgangsbreite bei 90° Flügelöffnung

Passage avec une ouverture de vantail à 90°

Inside width with 90° leaf opening

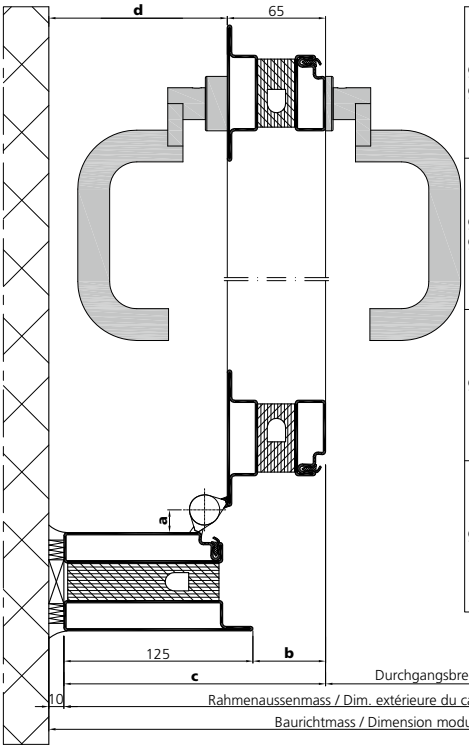

907662 907664	a	15
	b	48
	c	173
	d	118
907667 907668	a	15
	b	48
	c	173
	d	118
907663	a	17
	b	50
	c	175
	d	120
907669	a	17
	b	50
	c	175
	d	120

Durchgangsbreite / Passage / Inside width
Rahmenaussenmass / Dim. extérieure du cadre / Dim. of outer frame
Baurichtmass / Dimension modulaire / Modular dimension

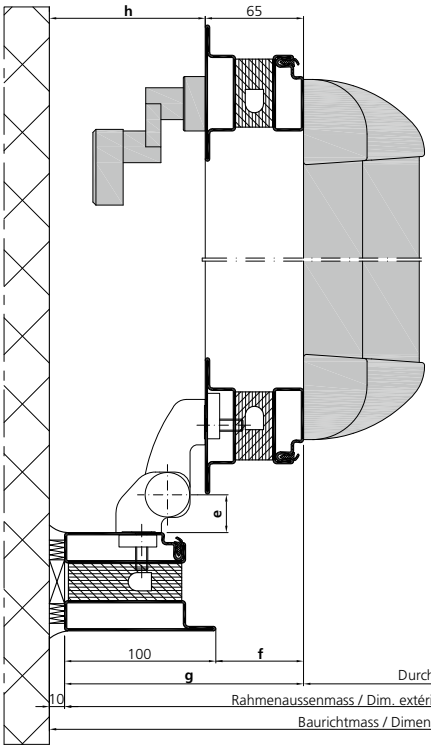

907612 907616	e	25
	f	58
	g	158
	h	103
907613 907617	e	25
	f	58
	g	158
	h	103
907610	e	36
	f	69
	g	169
	h	114
907600	e	36
	f	69
	g	169
	h	114

Durchgangsbreite / Passage / Inside width
Rahmenaussenmass / Dim. extérieure du cadre / Dim. of outer frame
Baurichtmass / Dimension modulaire / Modular dimension

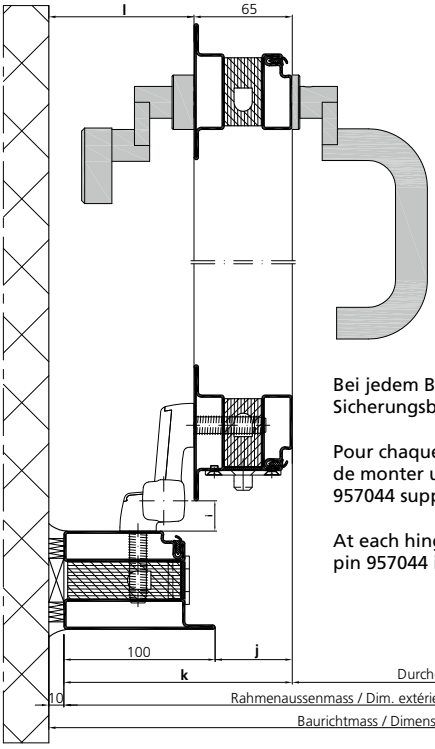

907672 907673	i	20
	j	51
	k	151
	l	96
907670 907671	i	36
	j	67
	k	167
	l	112

Bei jedem Band ist zusätzlich ein Sicherungsbolzen 957044 notwendig.

Pour chaque paumelle, il est nécessaire de monter un goujon de sécurité 957044 supplémentaire.

At each hinge, an additional locking pin 957044 is required.

Durchgangsbreite / Passage / Inside width
Rahmenaussenmass / Dim. extérieure du cadre / Dim. of outer frame
Baurichtmass / Dimension modulaire / Modular dimension

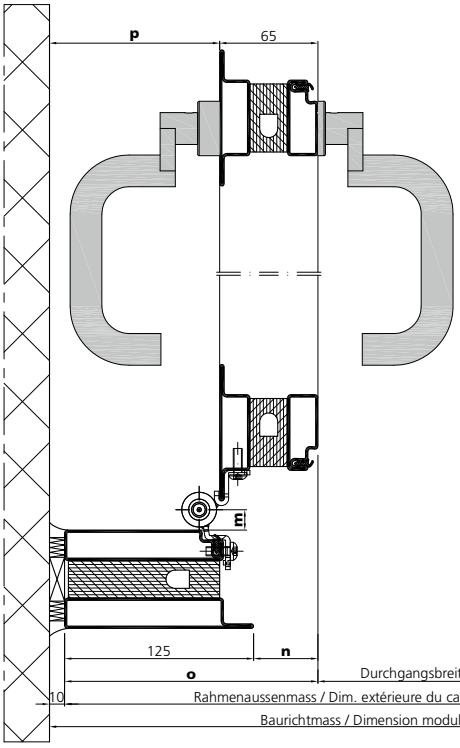

907650 - 907657	m	11.5
	n	39
	o	164
	p	109
907680 907681	m	13.5
	n	42.5
	o	167.5
	p	112.5

Durchgangsbreite / Passage / Inside width
Rahmenaussenmass / Dim. extérieure du cadre / Dim. of outer frame
Baurichtmass / Dimension modulaire / Modular dimension

Durchgangsbreite bei 90° Flügelöffnung

Passage avec une ouverture de vantail à 90°

Inside width with 90° leaf opening

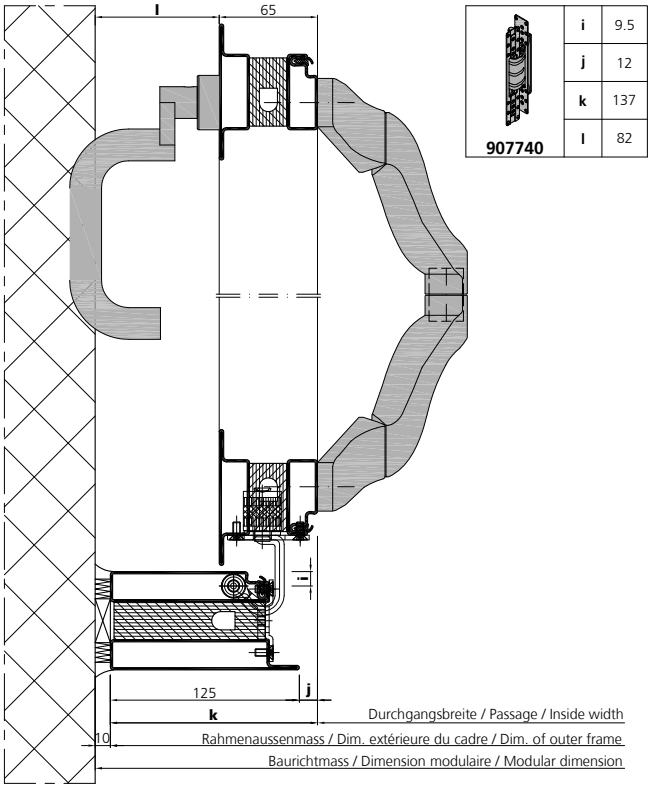

i	9.5
j	12
k	137
l	82

907740

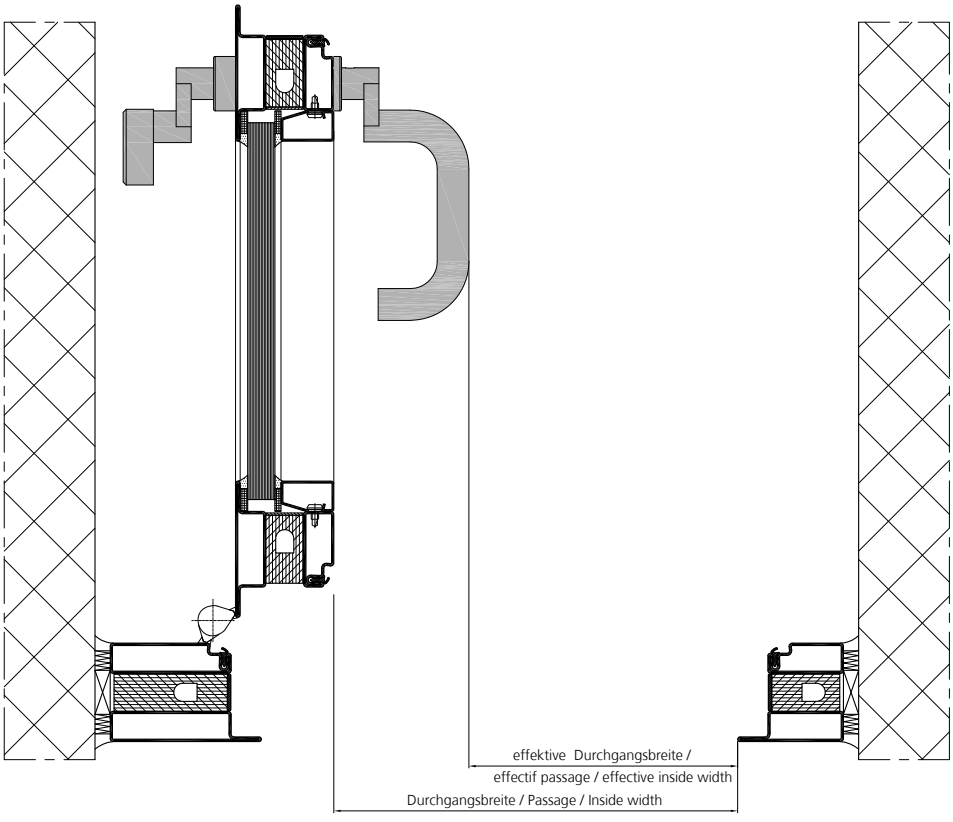

Beschlagseinbau Schutzrosette RZ

Montage de la quincaillerie Rosace de protection CR

Installation of fittings Security rosette RC

Kein vorgerichtetes Profil verwenden!
Ne pas utiliser le profilé préentaillé!
Do nor use the prepared profile!

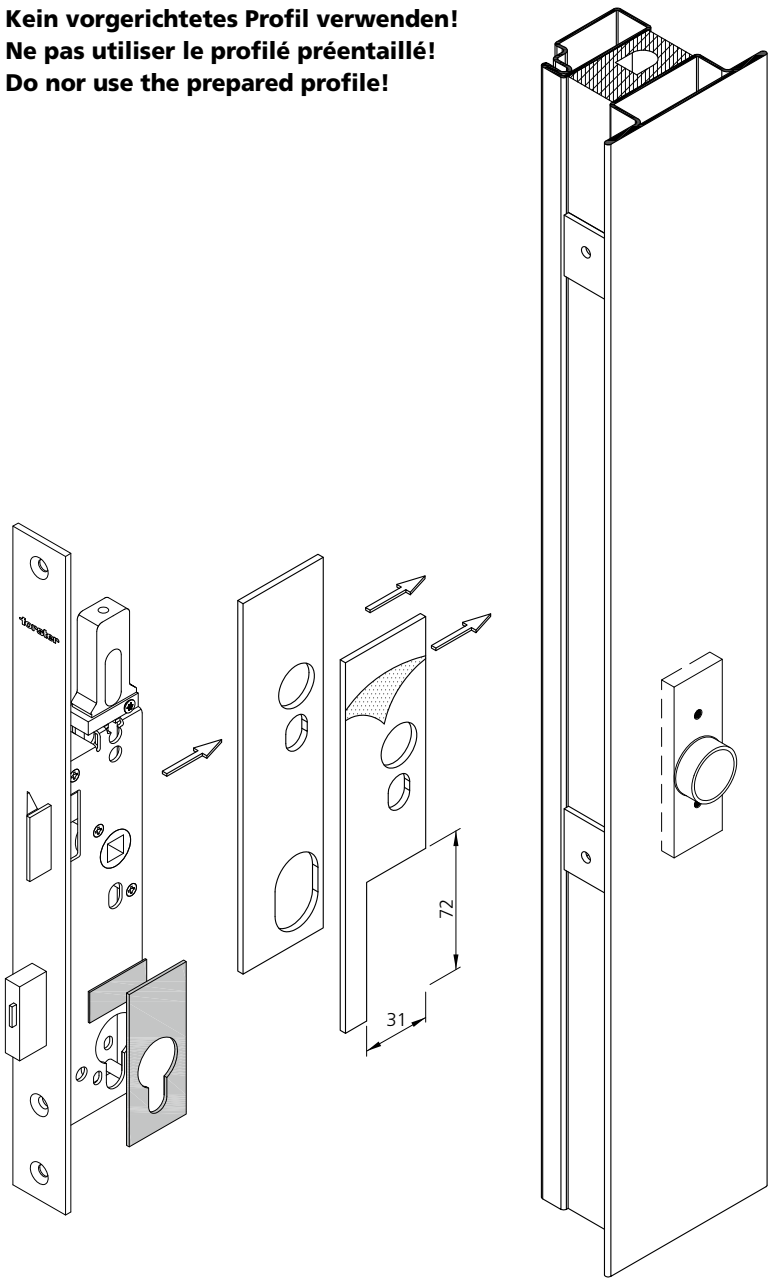

917033

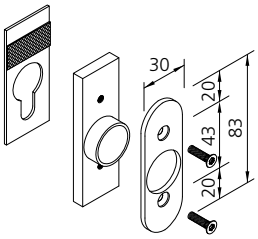

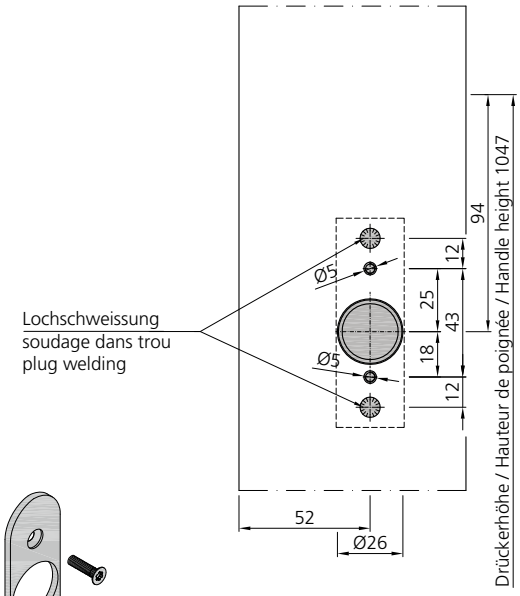

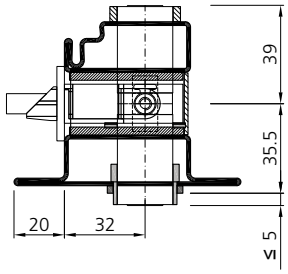

Beschlagseinbau Schutzrosette PZ

Montage de la quincaillerie Rosace de protection CP

Installation of fittings Security rosette PC

Kein vorgerichtetes Profil verwenden!
Ne pas utiliser le profilé préentaillé!
Do nor use the prepared profile!

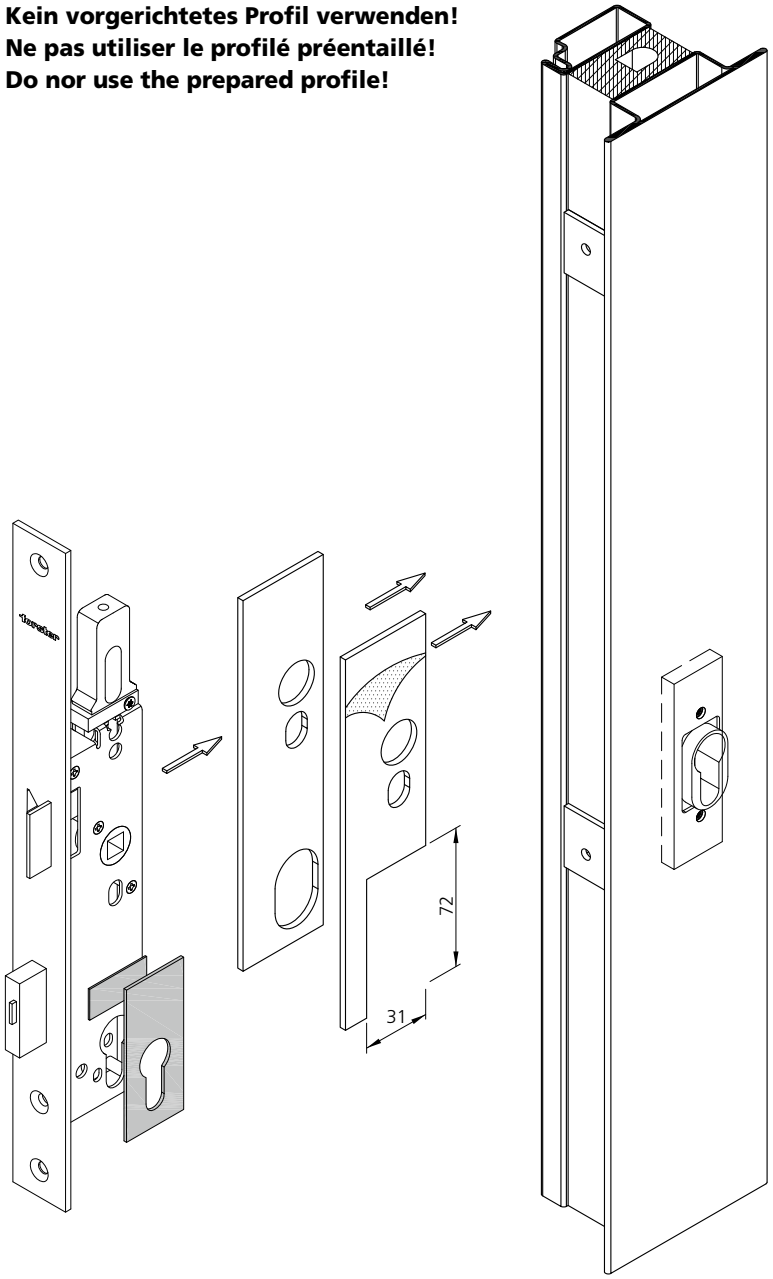

917031

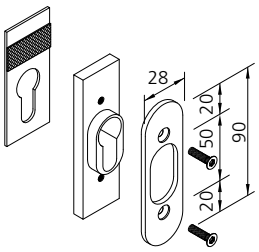

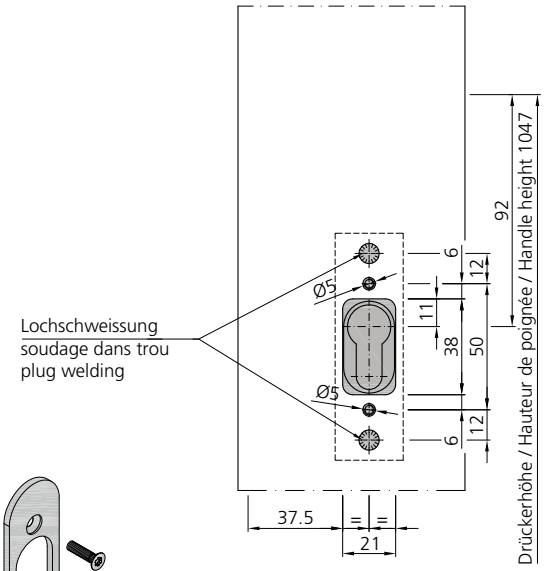

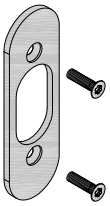

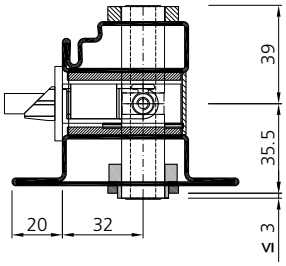

Einbau Falzluftbegrenzer

Montage limiteur de feuillure

Installation rebate restrictor

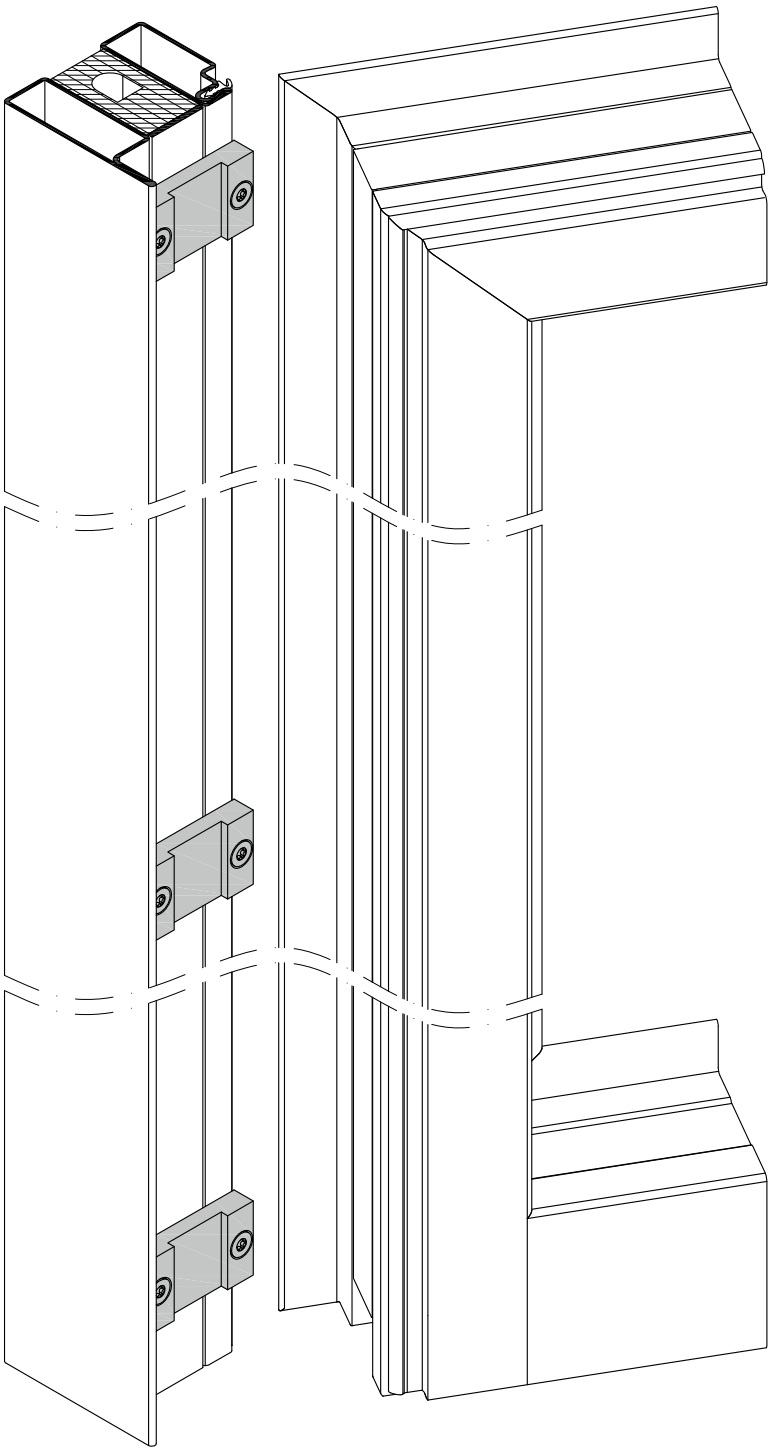

957064

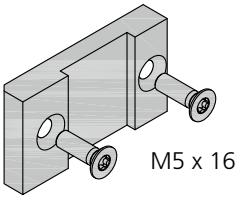

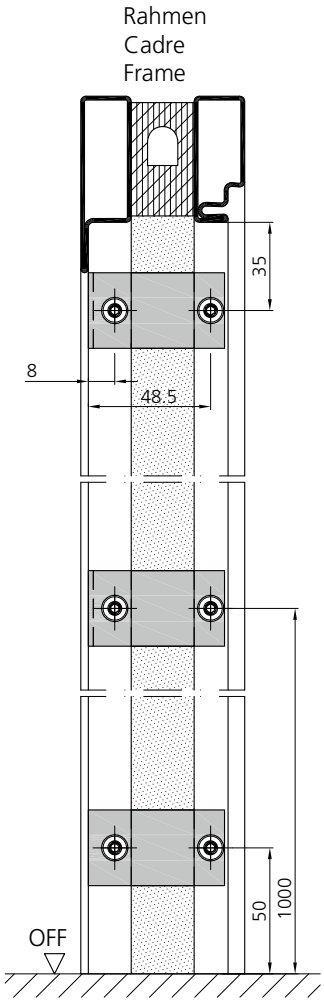

Einbau Drücker
Minimale Flügelbreiten

Montage poignée de porte
Largeur minimale des vantaux

Door handle installation
Minimum leaf width

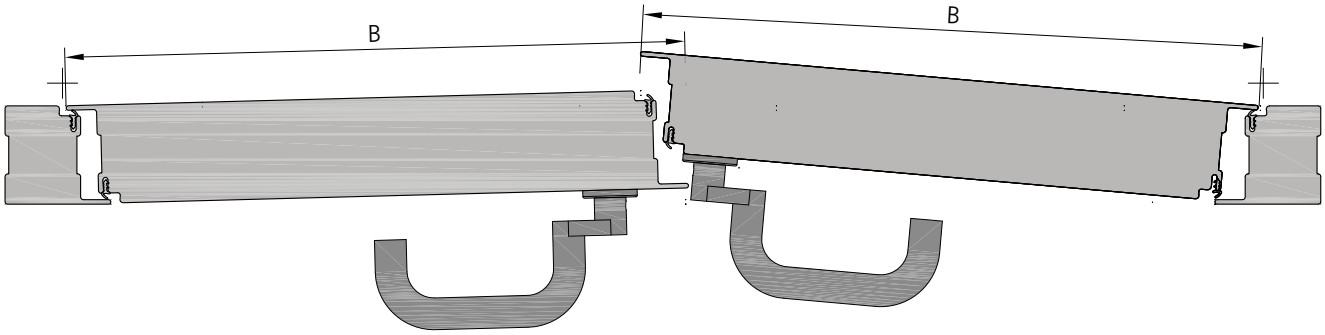

B : min. Flügelbreite / min. largeur de vantail / min. leaf width

Band / Paumelle / Hinge		B
	907662 **907664**	900 mm
	907667 **907668**	900 mm
	907663	850 mm
	907669	850 mm
	907650 **-** **907657**	850 mm
	907680 **907681**	850 mm

Band / Paumelle / Hinge		B
	907740	850 mm
	907670* **907671***	
	907672* **907673***	900 mm
	907613 **907617**	1000 mm
	907612 **907616**	1000 mm
	907600	
	907610	

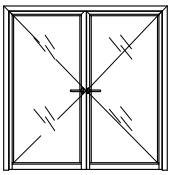

* Bei auswärts öffnenden Türen Grundsicherungsset 907639 notwendig

Kit de sécurité 907639 nécessaire pour portes ouvant vers l'extérieur

Base securing set 907639 required for outward opening doors

Einbau Druckstange
Minimale Flügelbreiten

Montage pushbar
Largeur minimale des vantaux

Pushbar installation
Minimum leaf width

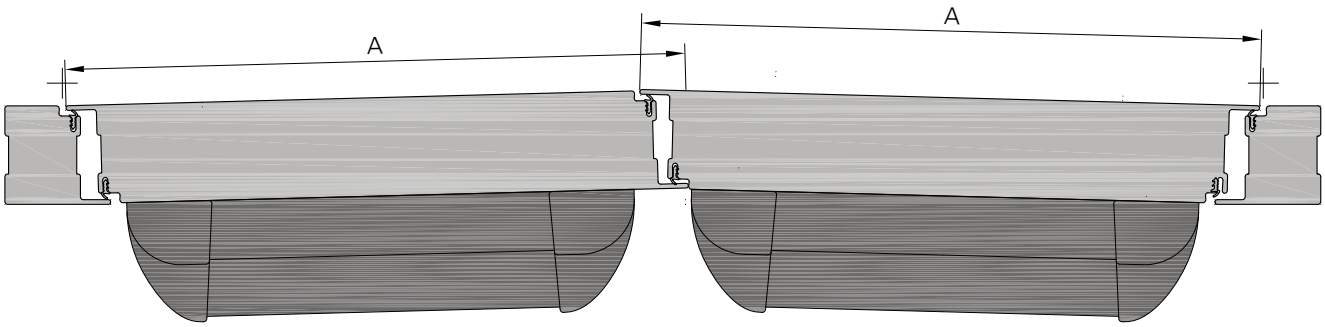

A : min. Flügelbreite / min. largeur de vantail / min. leaf width

Band / Paumelle / Hinge		B
	907662 **907664**	1300 mm
	907667 **907668**	1300 mm
	907663	1400 mm
	907669	1400 mm
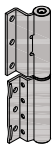	**907650** **-** **907657**	1300 mm
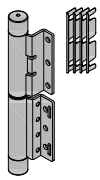	**907680** **907681**	1300 mm

Band / Paumelle / Hinge		B
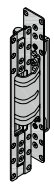	**907740**	850 mm
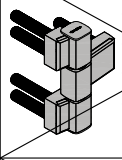	**907670*** **907671*** **907672*** **907673***	
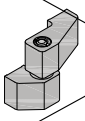	**907613** **907617**	
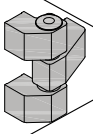	**907612** **907616**	
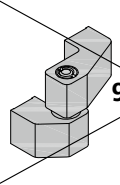	**907600**	
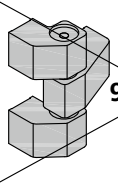	**907610**	

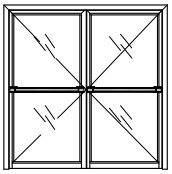

* Bei auswärts öffnenden Türen Grundsicherungsset 907639 notwendig

Kit de sécurité 907639 nécessaire pour portes ouvant vers l'extérieur

Base securing set 907639 required for outward opening doors

Einbau Antipanik-Stangengriff Minimale Flügelbreiten

Montage barre antipanique Largeur minimale des vantaux

Anti-panic pushbar installation Minimum leaf width

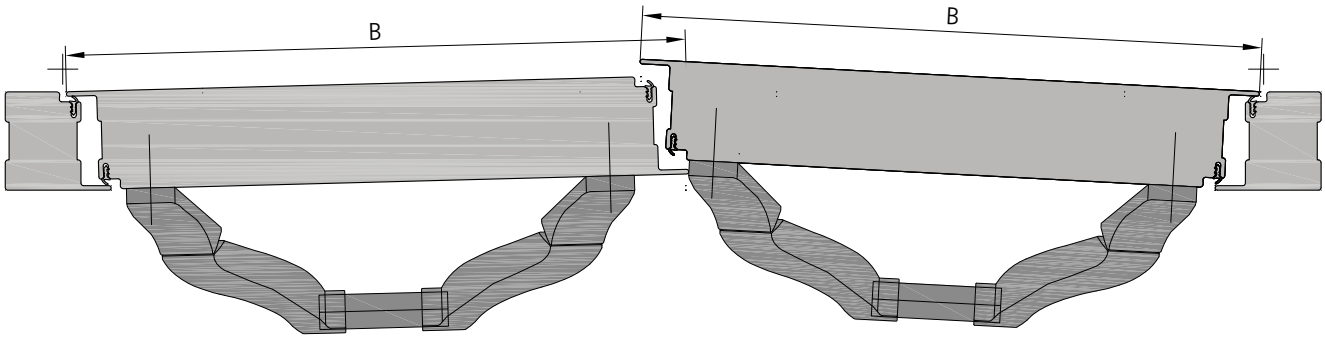

B : min. Flügelbreite / min. largeur de vantail / min. leaf width

		B
Band / Paumelle / Hinge	**907662 907664**	900 mm
	907667 907668	900 mm
	907663	850 mm
	907669	850 mm
	907650 - 907657	850 mm
	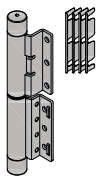 **907680 907681**	850 mm

		B
Band / Paumelle / Hinge	**907740**	850 mm
	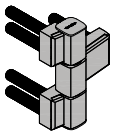 **907670* 907671***	~~900 mm~~
	907672* 907673*	900 mm
	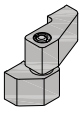 **907613 907617**	1100 mm
	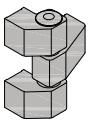 **907612 907616**	1100 mm
	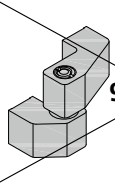 **907600**	
	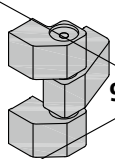 **907610**	

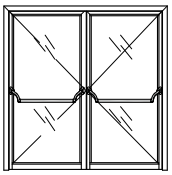

* Bei auswärts öffnenden Türen Grundsicherungsset 907639 notwendig

Kit de sécurité 907639 nécessaire pour portes ouvant vers l'extérieur

Base securing set 907639 required for outward opening doors

Beschlagseinbau
Sicherungsbolzen 957044
Bänder Stahl / Edelstahl

Montage de la quincaillerie
Goujon de sécurité 957044
Paumelles acier / acier inox

Installation of the fittings
Locking pin 957044
Hinges steel / stainless steel

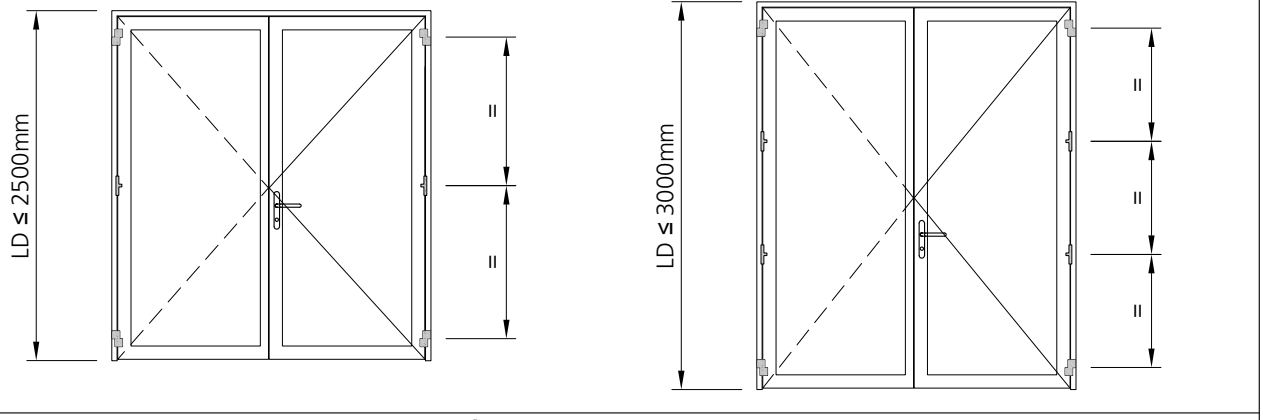

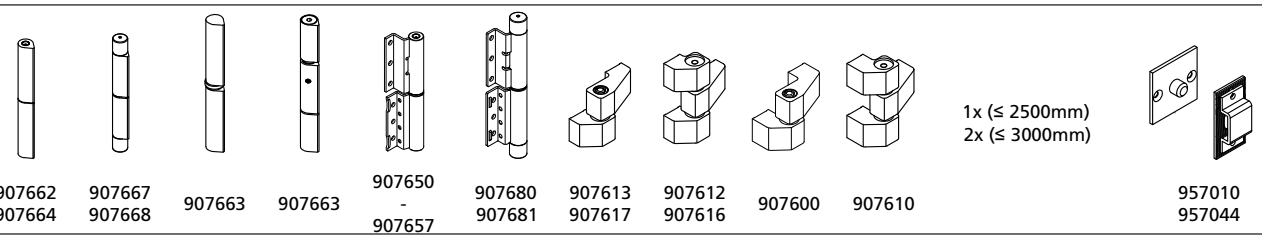

907662 907664 | 907667 907668 | 907663 | 907663 | 907650 - 907657 | 907680 907681 | 907613 907617 | 907612 907616 | 907600 | 907610 | 957010 957044

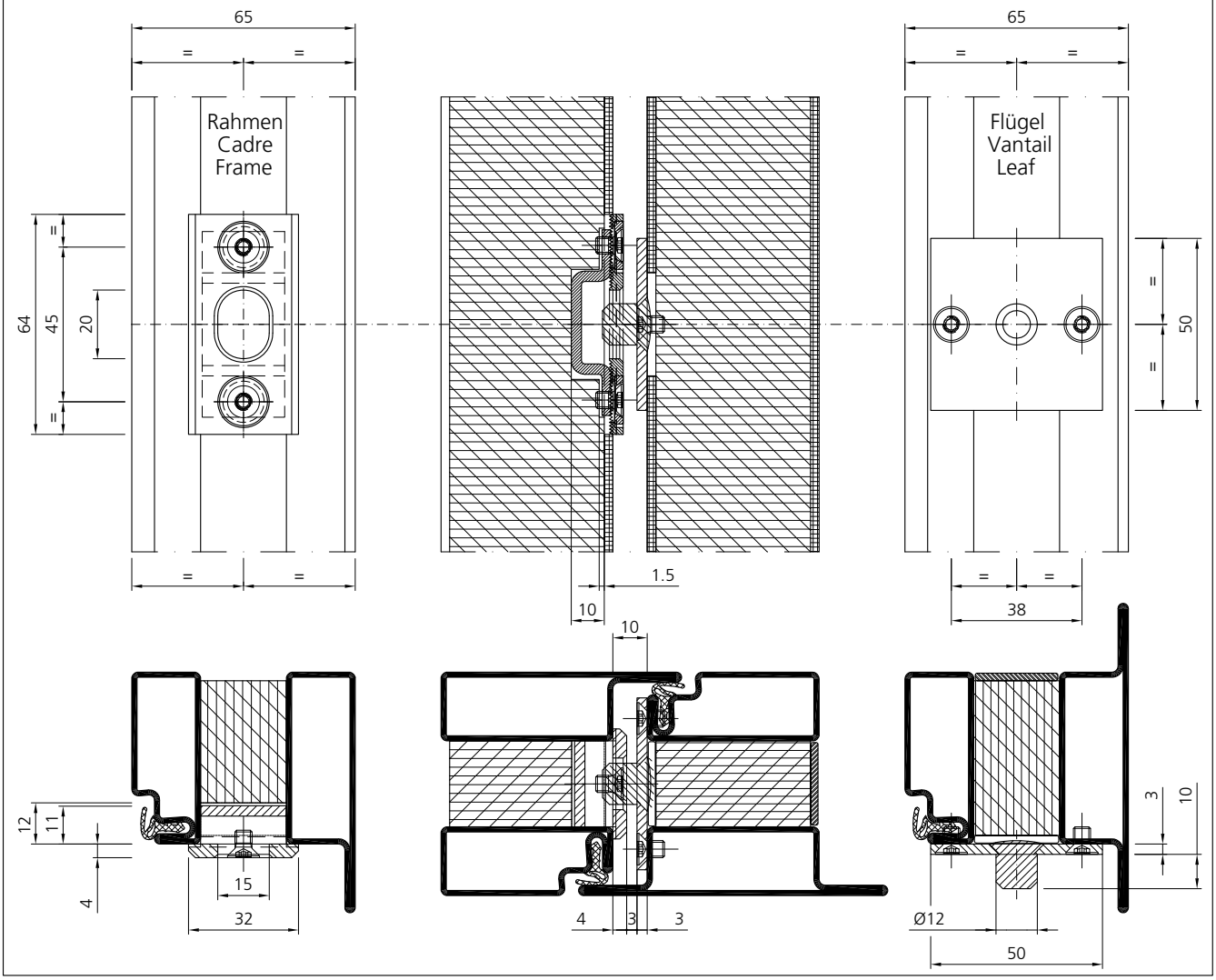

05/17

Beschlagseinbau Sicherungsbolzen 957044 Aluminiumbänder

Montage de la quincaillerie Goujon de sécurité 957044 Paumelles en aluminium

Installation of the fittings Locking pin 957044 Aluminium door hinges

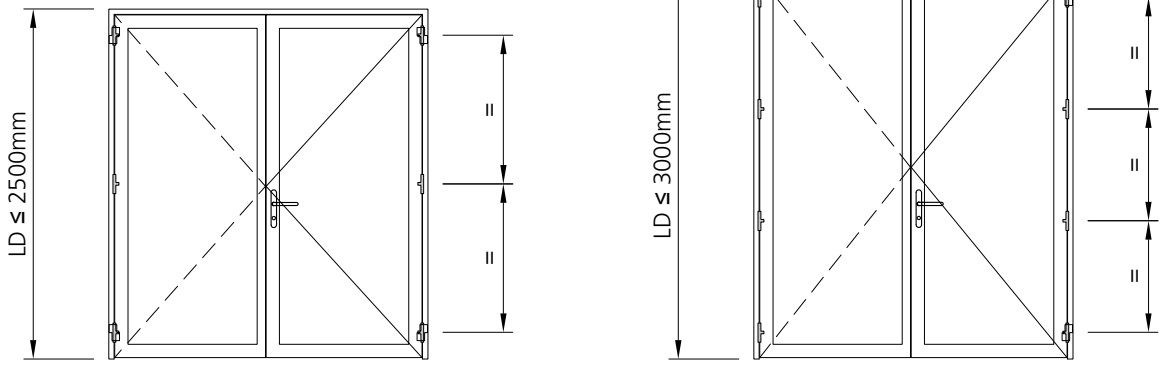

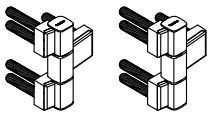

907670
907671

907672
907673

Bei jedem Band ist zusätzlich ein Sicherungsbolzen 957044 notwendig.

Pour chaque paumelle, il est nécessaire de monter un goujon de sécurité 957044 supplémentaire.

At each hinge, an additional locking pin 957044 is required.

3x (≤ 2500mm)
4x (≤ 3000mm)

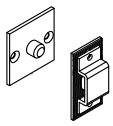

957010
957044

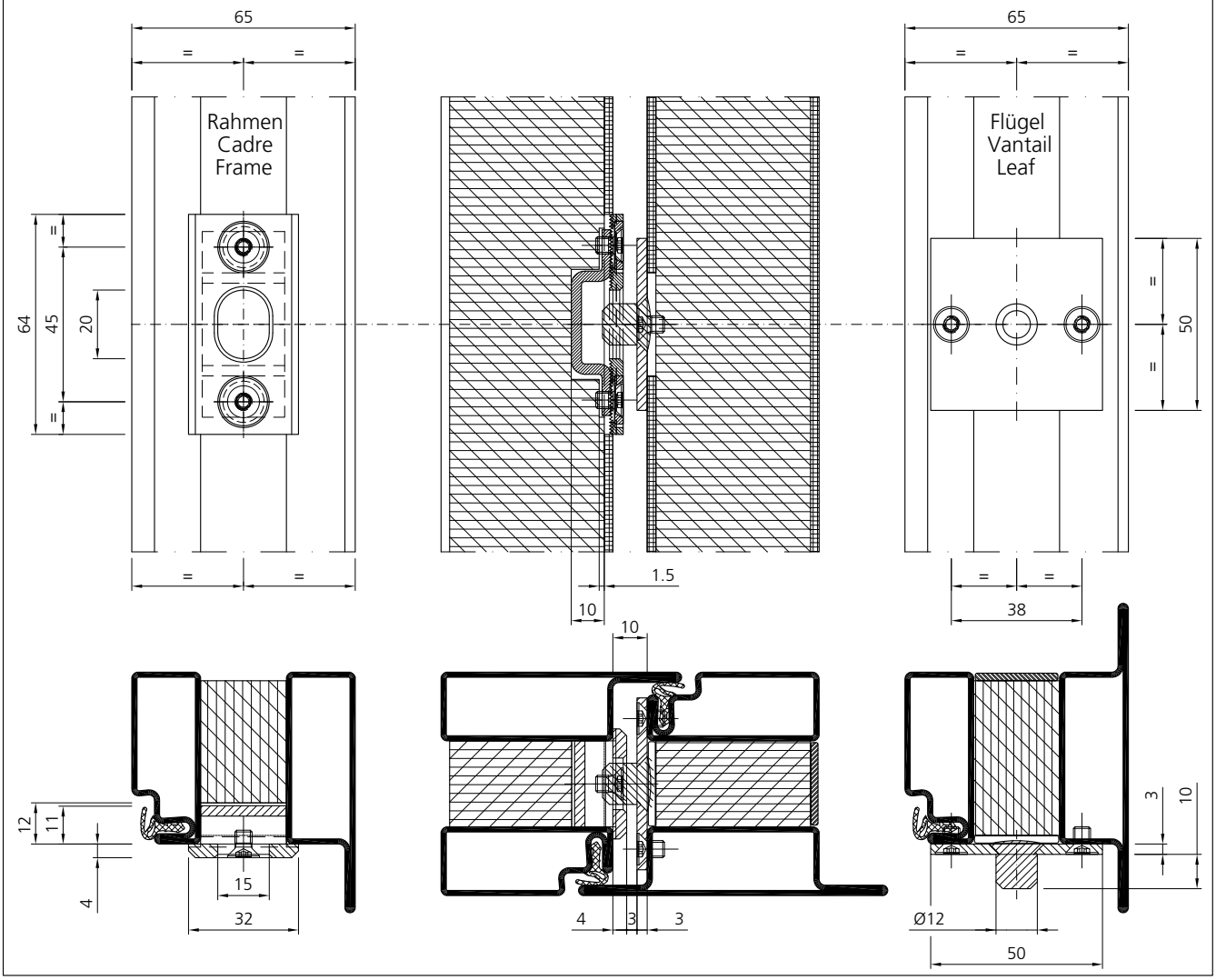

Beschlagseinbau
Sicherungsbolzen 917025
Verdeckt liegendes Band

Montage de la quincaillerie
Goujon de sécurité 917025
Paumelle cachée

Installation of the fittings
Locking pin 917025
Concealed hinge

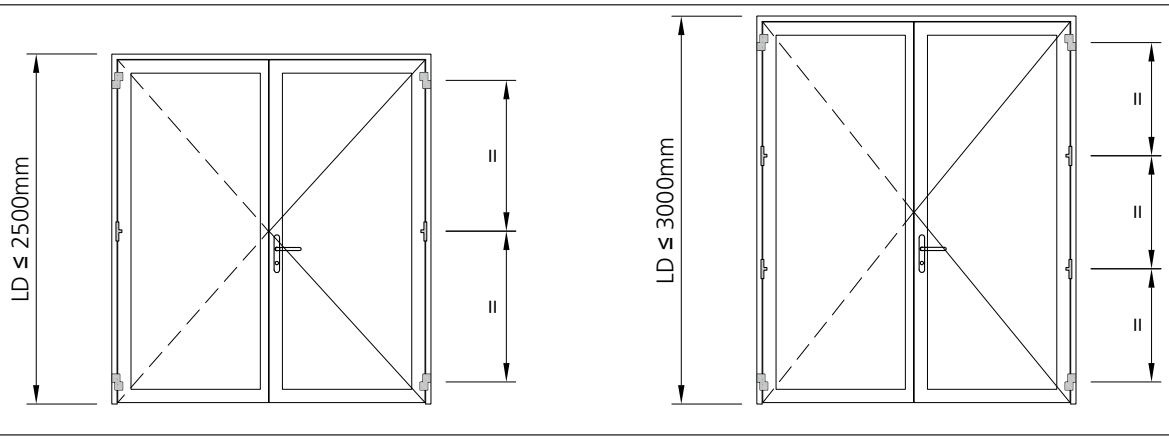

907740

1x (≤ 2500mm)
2x (≤ 3000mm)

917025

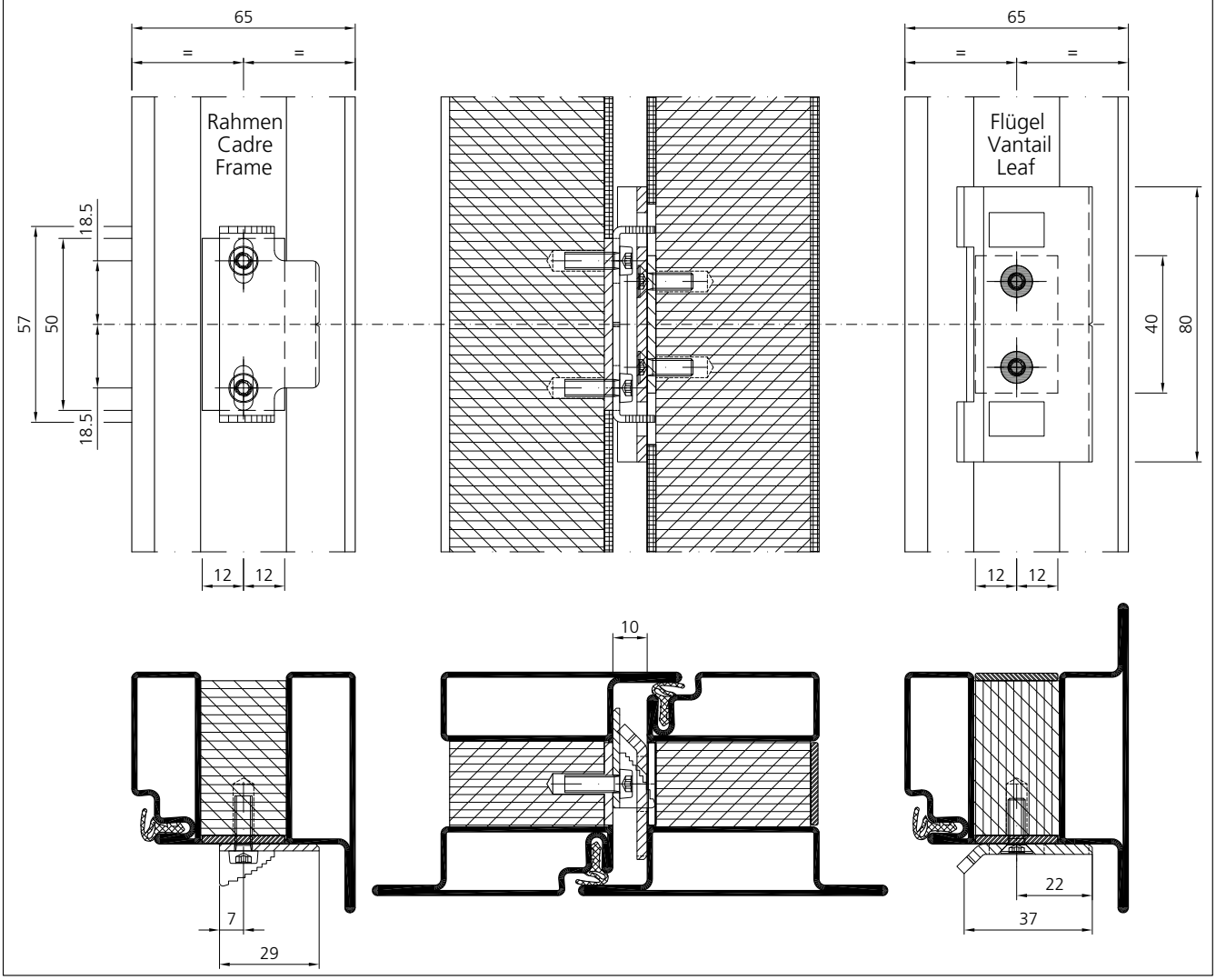

05/17

Verglasungsvarianten EI30
1 Glashalteleiste

Variantes de vitrages EI30
1 parclose

Glazing versions EI30
1 glazing bead

Contraflam®
EI30-2 P4A
25 mm

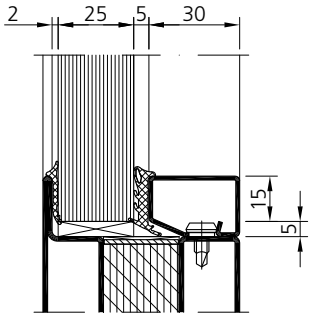

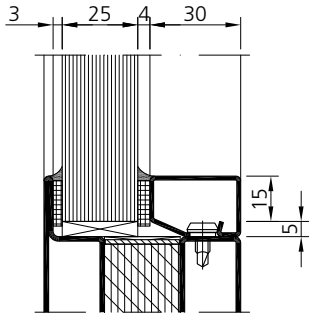

Contraflam
Climalite®
EI30-2 P4A
≥ 39 mm

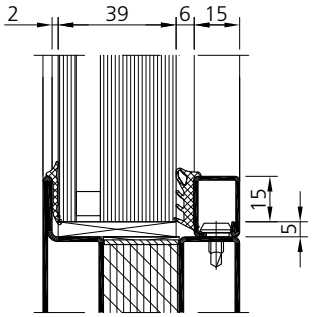

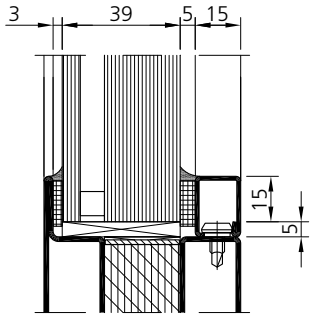

Pyrostop®
30-18 P4A
≥ 37 mm

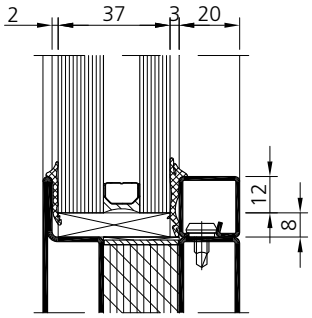

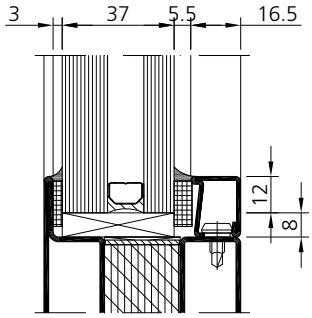

Pyrostop®
30-18 P6B
mit 904900
≥ 40 mm

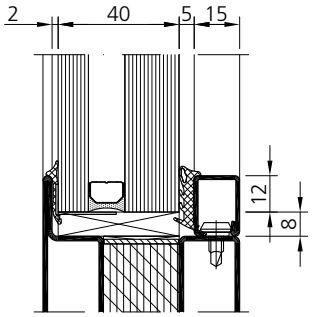

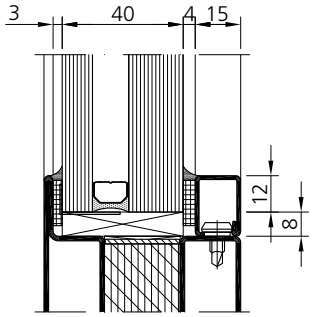

EN 179 EN 1125

Paneel Typ B
- 2 × 2 mm
Stahl/acier/steel | CrNi
- 2 × 15 mm GKF

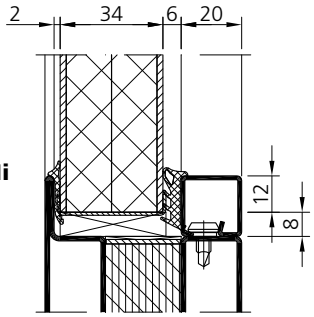

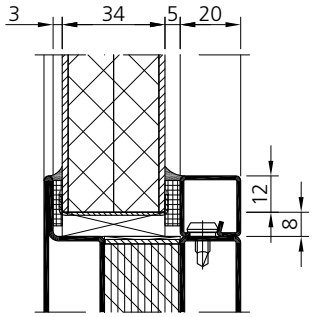

EN 179 EN 1125

Verglasungsvarianten EI60
1 Glashalteleiste

Variantes de vitrages EI60
1 parclose

Glazing versions EI60
1 glazing bead

Contraflam®
EI60-3 P4A
32mm

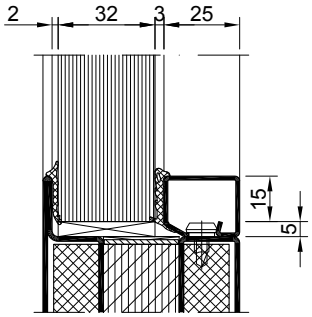

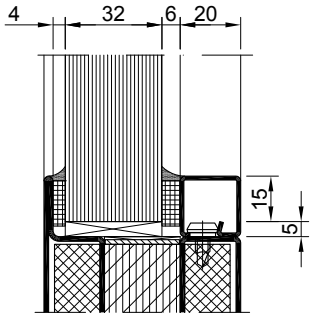

Contraflam
Climalite®
EI60-3 P4A
≥ 46mm

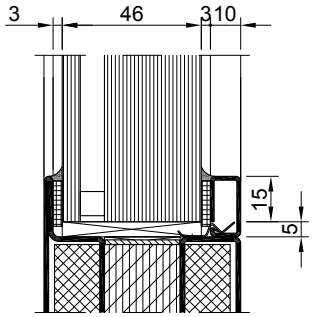

Pyrostop®
60-181 P4A
≥ 45mm

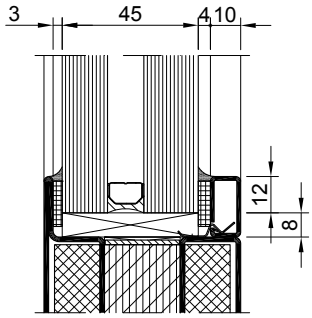

Verglasung
Paneel

Vitrage
Panneau

Glazing
Panel

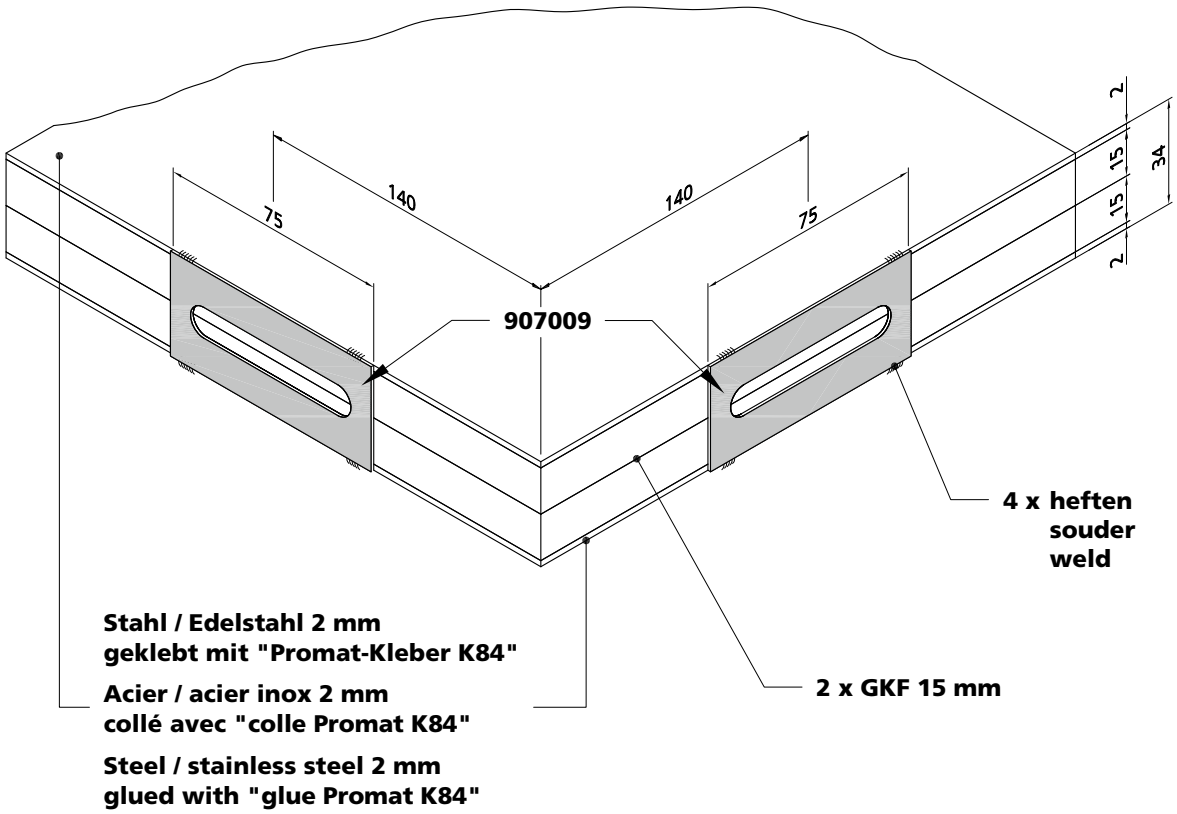

Montagehinweis
Hinter jeder Falzluftbrücke ist eine Verklotzung (Hartholz oder Promatect H) notwendig.
> Siehe Einbauvorschrift Verglasung Glasauflager

Instructions de montage
Un calage (bois dur ou Promatect H) est nécessaire derrière chaque pont de feuillure.
> voir instructions de montage pour les supports de verre

Assembly instructions
A block (made of hard wood or Proimatect H) is required behind each rebate bridge.
> see assembly instructions for glass supports

Anordnung Falzluftbrücke
Disposition de pont feuillure
Layout of rebate bridge
907009

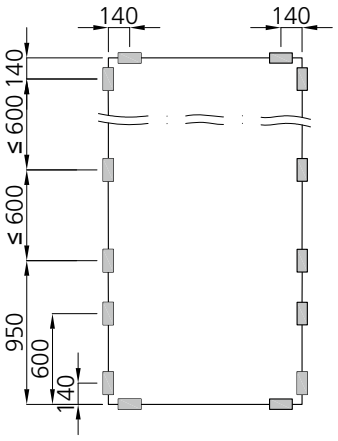

Verglasung
Druckfeste Hinterfütterung

Vitrage
Calage résistant à la pression

Glazing
Compression-proof backing

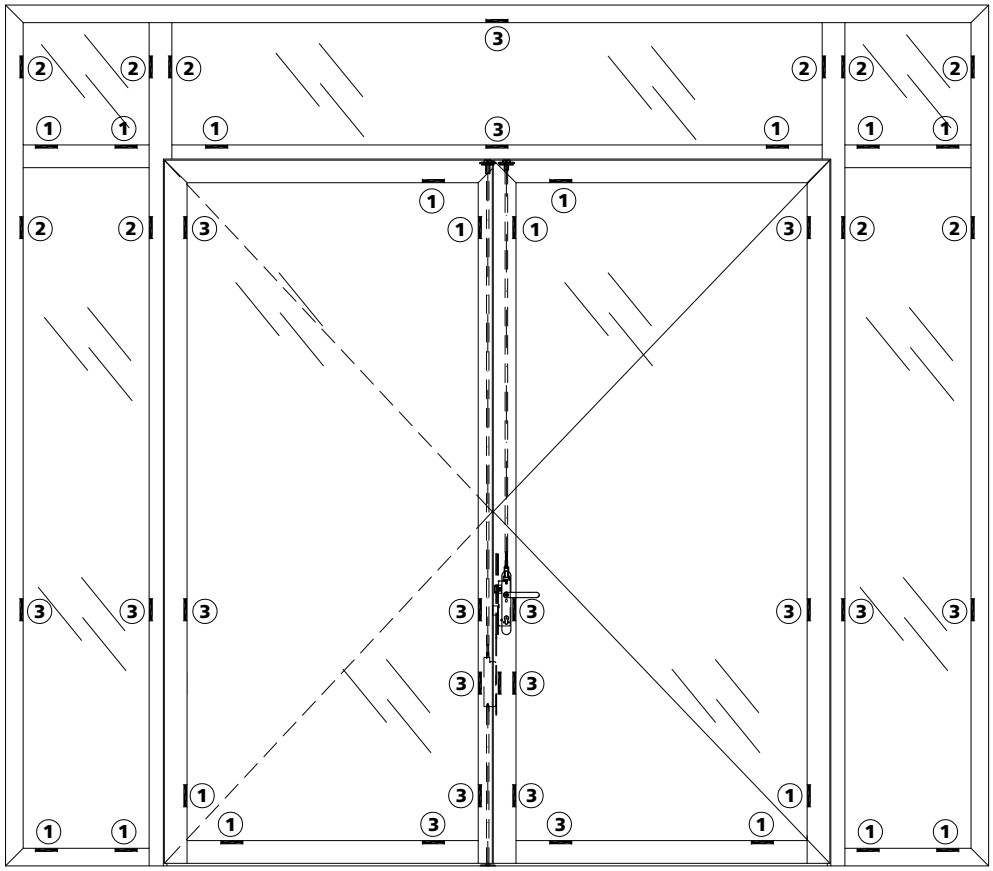

① Tragklötze
Cales support
Support setting blocks

② Distanzklötze
Cales d'écartement
Spacer setting blocks

③ Schliesspunktklötze
Cales de point de fermeture
Closure point setting blocks

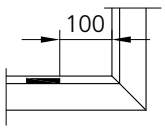

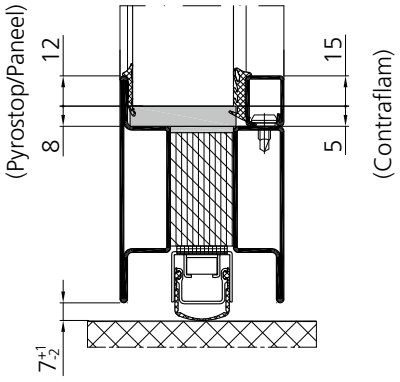

Hartholzklotz wahlweise Promatect H
Cale de bois dur au choix Promatect H
Hard wood block optionally Promatect H

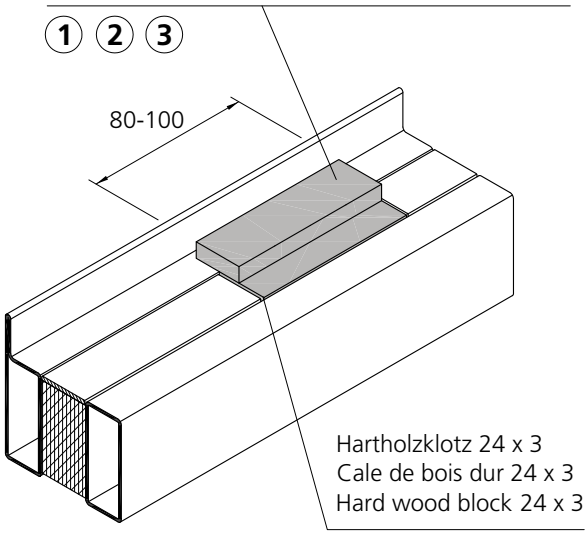

Verglasungsvarianten
Trockenverglasung
1 Glashalteleiste

Variantes de vitrages
Vitrage à sec
1 parclose

Glazing versions
Dry glazing
1 glazing bead

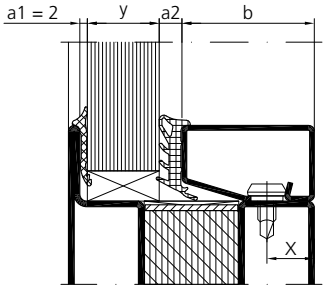

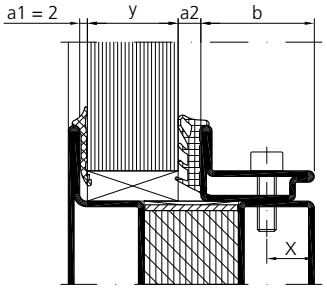

Glas-dicke Epaisseur de verre Glass thickness y [mm]	Glashalteleiste Stahl/Edelstahl Parclose acier/acier inox Glazing beads steel/stainless steel b [mm] Stahl / Acier / Steel: Nr. Edelstahl /Acier Inox / Stainless steel: Nr.	Aussendichtung Joint extérieur Outer weatherstr.	Innendichtung Joint intérieur Inner weatherstripping 905784 a2 = 3 - 4mm / 905785 a2 = 5 - 6mm / 905786 a2 = 7 - 8mm — y [mm]						Bohr-mass x Trusqui-nage x Hole dis-tance x
25 - 27	30 / 20 — 901246 / 901546	a1 = 2mm 905312	**27**	**26**	**25**	**-**	**-**	**-**	13 [mm]
25 - 27	30 / 20 — 901206 / -	a1 = 2mm 905312	**27**	**26**	**25**	**-**	**-**	**-**	10 [mm]
27 - 32	25 / 20 — 901228 / 901528	a1 = 2mm 905312	**32**	**31**	**30**	**29**	**28**	**27**	13 [mm]
27 - 32	25 / 20 — 901205 / -	a1 = 2mm 905312	**32**	**31**	**30**	**29**	**28**	**27**	10 [mm]
32 - 37	20 / 20 — 901227 / 901527	a1 = 2mm 905312	**37**	**36**	**35**	**34**	**33**	**32**	13 [mm]
32 - 37	20 / 20 — 901204 / -	a1 = 2mm 905312	**37**	**36**	**35**	**34**	**33**	**32**	10 [mm]
37 - 42	15 / 20 — 901226 / 901526	a1 = 2mm 905312	**42**	**41**	**40**	**39**	**38**	**37**	8 [mm]

Diese theoretischen Verglasungstabellen gelten nur für flächenbündig gesetzte Glashalteleisten (Bohrmass x).
Bei versetzter Anordnung der Glashalteleisten sowie Toleranzen bei den Füllelementen sind Vorversuche durchzuführen.

Ces tableaux théoriques de vitrage sont seulement valables pour des parcloses affleurées (trusquinage x).
Lors d'une disposition décalée des parcloses, ainsi que pour les tolérances concernant les éléments de remplissage, des essais préalables doivent être effectués.

These theoretical glazing tables apply only to flush-fitting glazing beads (distance between holes x).
Where glazing beads are placed alternately and where there are tolerances in the infill element, a trial run is necessary before.

Verglasungsvarianten
Trockenverglasung
1 Glashalteleiste

Variantes de vitrages
Vitrage à sec
1 parclose

Glazing versions
Dry glazing
1 glazing bead

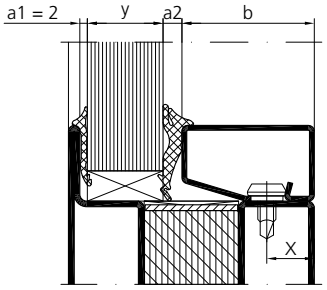

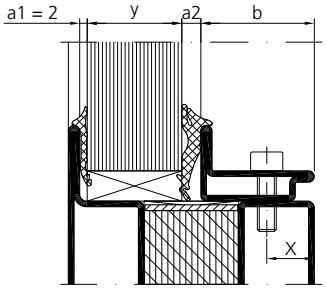

Glas-dicke Epaisseur de verre Glass thickness y [mm]	Glashalteleiste Stahl/Edelstahl Parclose acier/acier inox Glazing beads steel/stainless steel b [mm] Stahl / Acier / Steel: Nr. Edelstahl /Acier Inox / Stainless steel: Nr.	Aussendichtung Joint extérieur Outer weatherstr.	Innendichtung Joint intérieur Inner weatherstripping 905315 a2 = 3 - 5mm / 905316 a2 = 4 - 6mm / 905317 a2 = 6 - 8mm — y [mm]									Bohr-mass x Trusqui-nage x Hole dis-tance x
25 - 27	30 / 20 — 901246 / 901546	a1 = 2mm 905312	**27**	**26**	**25**	**26**	**25**	**-**	**-**	**-**	**-**	13 [mm]
25 - 27	30 / 20 — 901206 / -	a1 = 2mm 905312	**27**	**26**	**25**	**26**	**25**	**-**	**-**	**-**	**-**	10 [mm]
27 - 32	25 / 20 — 901228 / 901528	a1 = 2mm 905312	**32**	**31**	**30**	**31**	**30**	**29**	**29**	**28**	**27**	13 [mm]
27 - 32	25 / 20 — 901205 / -	a1 = 2mm 905312	**32**	**31**	**30**	**31**	**30**	**29**	**29**	**28**	**27**	10 [mm]
32 - 37	20 / 20 — 901227 / 901527	a1 = 2mm 905312	**37**	**36**	**35**	**36**	**35**	**34**	**34**	**33**	**32**	13 [mm]
32 - 37	20 / 20 — 901204 / -	a1 = 2mm 905312	**37**	**36**	**35**	**36**	**35**	**34**	**34**	**33**	**32**	10 [mm]
37 - 42	15 / 20 — 901226 / 901526	a1 = 2mm 905312	**42**	**41**	**40**	**41**	**40**	**39**	**39**	**38**	**37**	8 [mm]

Diese theoretischen Verglasungstabellen gelten nur für flächenbündig gesetzte Glashalteleisten (Bohrmass x).
Bei versetzter Anordnung der Glashalteleisten sowie Toleranzen bei den Füllelementen sind Vorversuche durchzuführen.

Ces tableaux théoriques de vitrage sont seulement valables pour des parcloses affleurées (trusquinage x).
Lors d'une disposition décalée des parcloses, ainsi que pour les tolérances concernant les éléments de remplissage, des essais préalables doivent être effectués.

These theoretical glazing tables apply only to flush-fitting glazing beads (distance between holes x).
Where glazing beads are placed alternately and where there are tolerances in the infill element, a trial run is necessary before.

Verglasungsvarianten
Nassverglasung
1 Glashalteleiste

Variantes de vitrages
Vitrage au silicone
1 parclose

Glazing versions
Silicone glazing
1 glazing bead

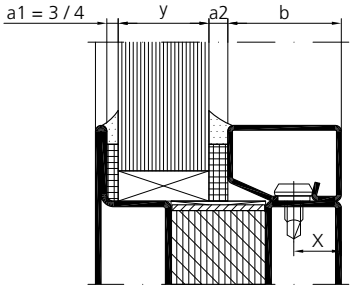

Standard- Silicone
Silicone - Standard
Standard - Silicone

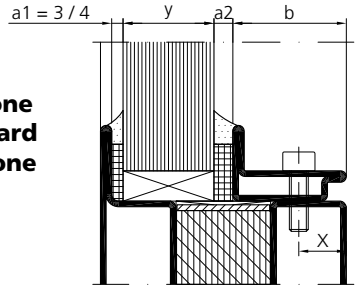

Glas-dicke Epaisseur de verre Glass thickness y [mm]	Glashalteleiste Stahl/Edelstahl Parclose acier/acier inox Glazing beads steel/stainless steel b [mm] Stahl / Acier / Steel: Nr. Edelstahl /Acier Inox / Stainless steel: Nr.	Aussendichtung Joint extérieur Outer weatherstr.	Innendichtung Joint intérieur Inner weatherstripping 948003 a2 = 3mm / 948004 a2 = 4mm / 948005 a2 = 5mm / 948006 a2 = 6mm (15) alternativ (Höhe/hauteur/height 20mm) 948007 / 948008 / 948009 / 948010 y [mm]	Bohr-mass x Trusqui-nage x Hole dis-tance x
25 - 26	30, 20, 901246, 901546	a1 = 3mm 948003	**26** | **25** | **-** | **-**	13 [mm]
		a1 = 4mm 948004	**-** | **-** | **-** | **-**	
25 - 26	30, 20, 901206, -	a1 = 3mm 948003	**26** | **25** | **-** | **-**	10 [mm]
		a1 = 4mm 948004	**-** | **-** | **-** | **-**	
27 - 31	25, 20, 901228, 901528	a1 = 3mm 948003	**31** | **30** | **29** | **28**	13 [mm]
		a1 = 4mm 948004	**-** | **-** | **-** | **27**	
27 - 31	25, 20, 901205, -	a1 = 3mm 948003	**31** | **30** | **29** | **28**	10 [mm]
		a1 = 4mm 948004	**-** | **-** | **-** | **27**	
32 - 36	20, 20, 901227, 901527	a1 = 3mm 948003	**36** | **35** | **34** | **33**	13 [mm]
		a1 = 4mm 948004	**-** | **-** | **-** | **32**	
32 - 36	20, 20, 901204, -	a1 = 3mm 948003	**36** | **35** | **34** | **33**	10 [mm]
		a1 = 4mm 948004	**-** | **-** | **-** | **32**	
35.5 - 39.5	16.5, 20, 901231, 901531	a1 = 3mm 948003	**39.5** | **38.5** | **37.5** | **36.5**	8 [mm]
		a1 = 4mm 948004	**-** | **-** | **-** | **35.5**	
37 - 41	15, 20, 901226, 901526	a1 = 3mm 948003	**41** | **40** | **39** | **38**	8 [mm]
		a1 = 4mm 948004	**-** | **-** | **-** | **37**	
42 - 46	10, 20, 901241, -	a1 = 3mm 948003	**46** | **45** | **44** | **43**	16 [mm]
		a1 = 4mm 948004	**-** | **-** | **-** | **42**	

Verglasung
Kantenschutzprofil

Vitrage
Profilé de protection des bords du verre

Glazing
Edge protection profile for glass

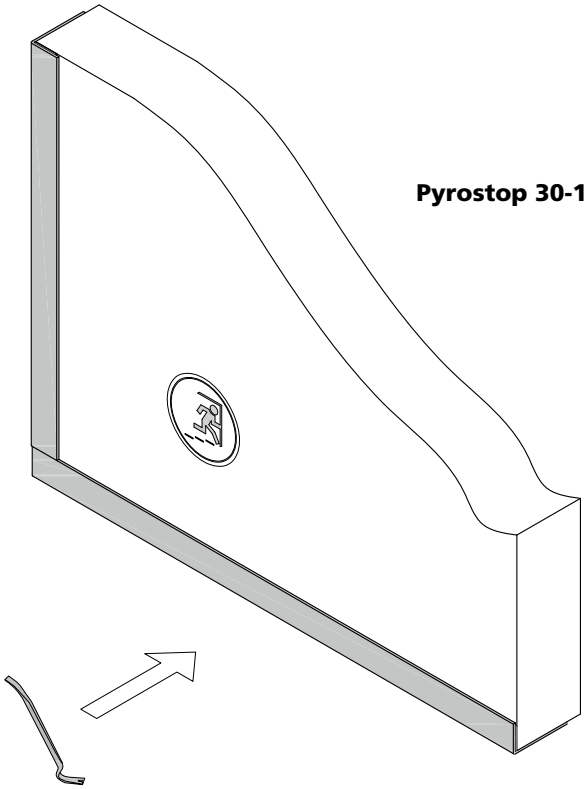

Pyrostop 30-18 P6B

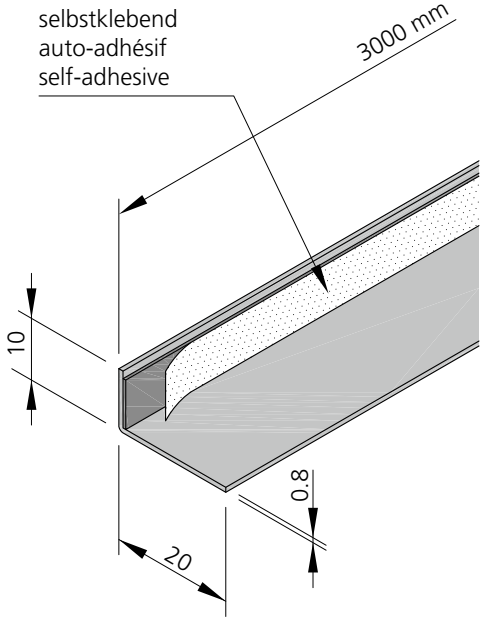

904900

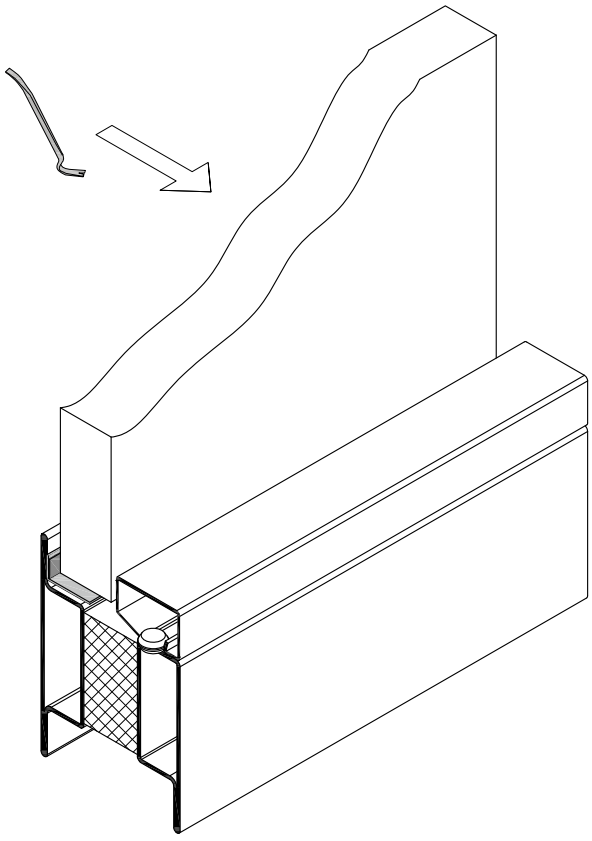

Verglasung
Gläser für Antipanik

Vitrage
Verres pour anti-panique

Glazing
Glasses for anti-panic

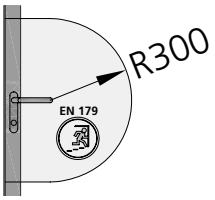

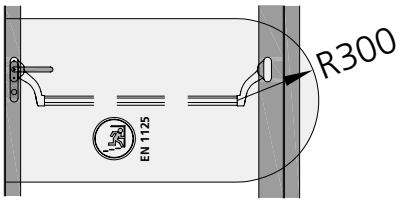

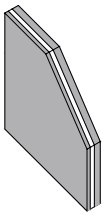

Pyrostop 30-18 P6B

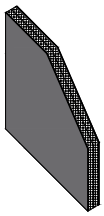

Paneel Typ B
- 2 x 2 mm
Stahl/acier/steel | CrNi
- 2 x 15 mm GKF

Bis zu einem Radius von 300 mm ab Drückergarnitur zwingend einzusetzen:
- Pyrostop 30-18 P6B (≥ 40 mm)
- Paneel Typ B (34 mm)

Obligatoire jusqu'à un rayon de 300 mm à partir de la garniture de poignées:
- Pyrostop 30-18 P6B (≥ 40 mm)
- Panneau type B (34 mm)

Obligatory up to a radius of 300 mm from handle set:
- Pyrostop 30-18 P6B (≥ 40 mm)
- Panel type B (34 mm)

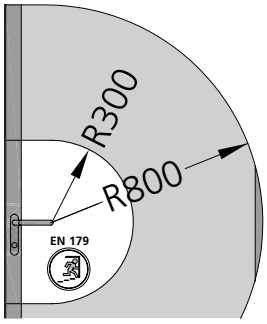

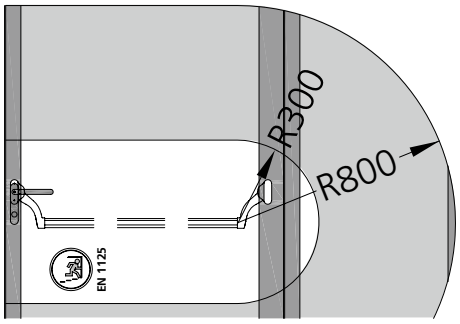

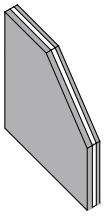

Pyrostop 30-18 P4A
Pyrostop 60-181 P4A

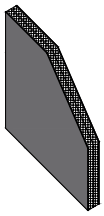

Paneel Typ B
- 2 x 2 mm
Stahl/acier/steel | CrNi
- 2 x 15 mm GKF

Von einem Radius von 300 bis 800 mm ab Drückergarnitur einsetzbar:
- Pyrostop 30-18 P4A (37 mm)
- Pyrostop 60-181 P4A (37 mm)
- Paneel Typ B (34 mm)

Utilisable d'un rayon de 300 jusqu'à 800 mm à partir de la garniture de poignées:
- Pyrostop 30-18 P4A (37 mm)
- Pyrostop 60-181 P4A (37 mm)
- Panneau type B (34 mm)

Applicable from a radius of 300 to 800 mm from handle set:
- Pyrostop 30-18 P4A (37 mm)
- Pyrostop 60-181 P4A (37 mm)
- Panel type B (34 mm)

Ab einem Radius von 800 mm ebenfalls einsetzbar:
- Contraflam 30-2 P4A (25 mm)
- Contraflam 60-3 P4A (32 mm)

Utilisable dès un rayon de 800 mm:
- Contraflam 30-2 P4A (25 mm)
- Contraflam 60-3 P4A (32 mm)

Also applicable over a radius of 800 mm:
- Contraflam 30-2 P4A (25 mm)
- Contraflam 60-3 P4A (32 mm)

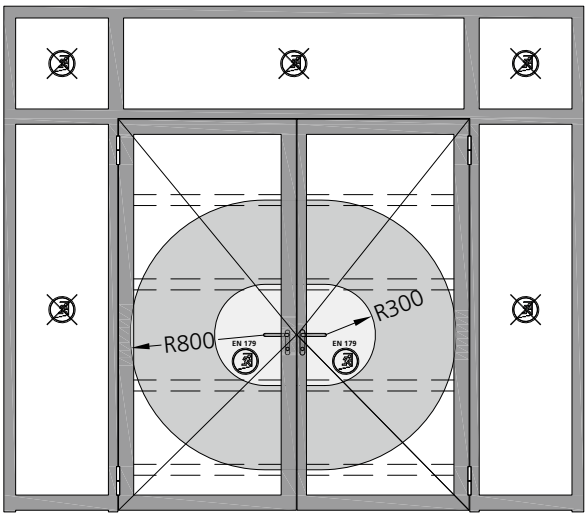

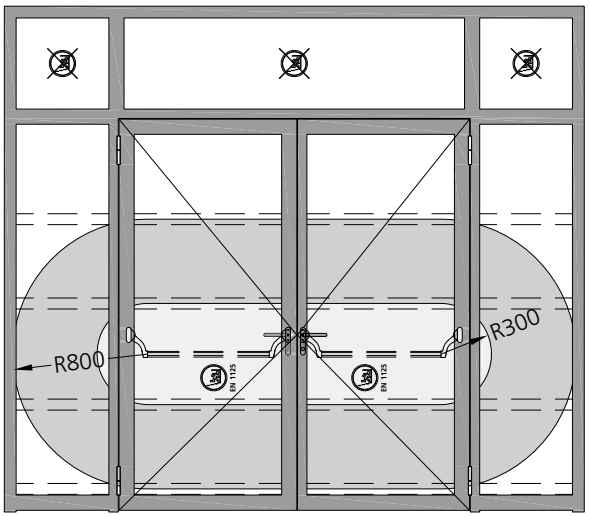

Kennzeichnungsschild Plaquette d'identification Marking plate

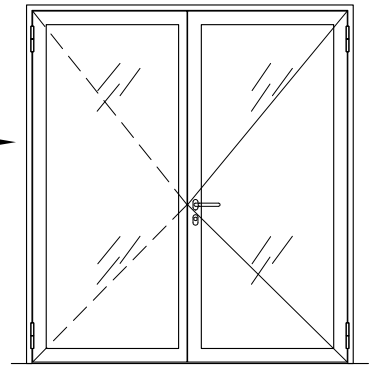

Kennzeichnungsschild
Plaquette d'identification
Marking plate

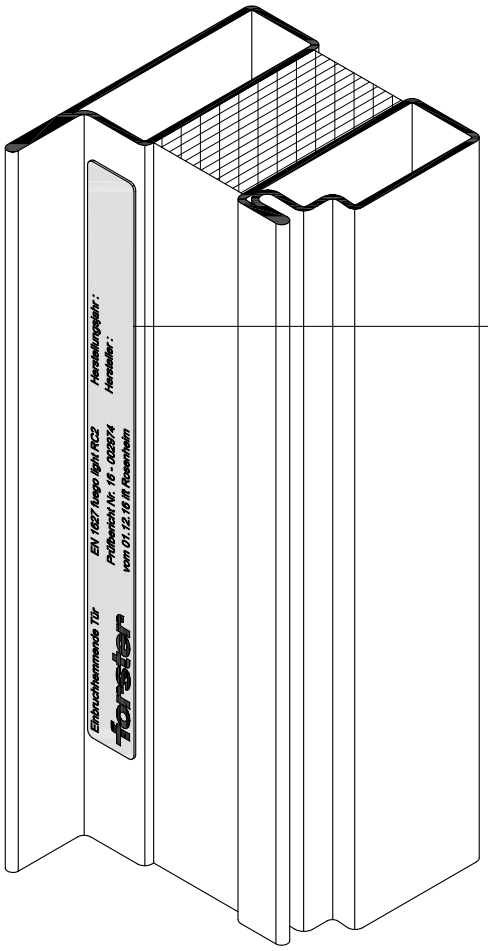

Einbruchhemmende Bauteile nach EN 1627 müssen dauerhaft gekennzeichnet werden.

Composants anti-effraction selon EN 1627 doivent faire l'object d'un marquage permanent.

Burglar-resistant elements according to EN 1627 must bear permanent identification.

Die Schilder konnen online bestellt werden:
forster-profile.ch/downloads

Les plaquettes peuvent être commandées en ligne:
forster-profile.ch/téléchargement

The plates can be ordered online:
forster-profile.ch/downloads

Montagebescheinigung nach EN 1627

☐ **RC 2**

Firma: _____

Anschrift: _____

_____

bescheinigt, dass nachstehend aufgeführte einbruchhemmende Bauteile entsprechend den Vorgaben des Antragstellers (Einbauanleitung als Anlage zum Prüfzeugnis)

im Objekt: _____

Anschrift: _____

_____

eingebaut wurden.

Stück	Lage im Objekt	Widerstandsklasse	Besondere Angaben

…….. (Datum) …….. (Stempel) …….. (Unterschrift)

Attestation de montage selon EN 1627

❑ **RC 2**

La société: _____

Coordonnées: _____

_____

certifie que les composants anti-effraction énumérés ci-dessous ont été montés conformément aux instructions du demandeur (instructions de montage jointes au certificat de contrôle)

dans l'objet: _____

adresse: _____

_____

Pièces	Situation dans le bâtiment	Classe de résistance	Remarques

…….. (Date) …….. (Cachet) …….. (Signature)

Installation certification in compliance with EN 1627

☐ **RC 2**

Company: _____

Address: _____

_____

confirms that the following listed burglar-resistant elements have been fitted in accordance with the instructions of the applicant (fitting instructions as an appendix to the test certificate)

In the project: _____

Address: _____

_____

Quantity	Position in building	Resistance class	Particular information

…….. (Date) …….. (Stamp) …….. (Signature)

Werksbescheinigung
Einbruchhemmendes Bauteil "Forster fuego light"
Tür EN 1627

❑ **RC 2**

Die Firma: _____

Anschrift: _____

_____

bestätigt hiermit, dass das aus ihrer Produktion stammende Bauteil des Systems Forster fuego light dem

Gutachten Nr. 16-002974-PR01 vom 01.12.2016,

ausgestellt durch das Prüfinstitut ift, DE-83026 Rosenheim,

❑ entspricht. 1)
❑ mit Abweichungen entspricht. 1)

1) zutreffendes ankreuzen

Die Abweichungen sind durch gutachtliche Stellungnahme

Nr. _____ vom _____

der Prüfstelle _____

für zulässig erklärt worden.

Die Konformität der gelieferten Tür mit den Bestimmungen der

❑ Norm EN 1627-RC2
❑ Norm EN 1627-RC3

wird bestätigt durch Eigenverantwortung des Herstellers.

Das Element wurde (Herstelljahr) _____ gefertigt. Ein Kurzbericht kann auf Anforderung als Kopie zur Verfügung gestellt werden.

_____ _____

(Ort) (Datum)

_____ _____

(Firmenstempel) (Rechtsverbindliche Unterschrift)

Certificat de conformité
Composant anti-effraction "Forster fuego light"
Porte EN 1627

❑ **RC 2**

La société: _____

Coordonnées: _____

_____

confirme par la présente que le composant du système Forster fuego light issu de sa production

❑ correspond. 1)
❑ correspond avec des écarts. 1)

1) cocher la mention utile

à l'expertise no 16-002974-PR01 du 01.12.2016

d'institut d'essais ift, DE-83026 Rosenheim.

Les écarts ont été déclarés recevables par le rapport d'expertise

no _____ du _____

du centre de contôle _____

La conformité de la porte livrée avec les dispositions de la

❑ norme EN 1627-RC2
❑ norme EN 1627-RC3

est confirmée par la responsabilité engageant le fabricant.

L'élément a été fabriqué en (Année de production) _____. Un rapport succinct peut être mis à disposition sur simple demande sous forme de duplicata.

_____ _____
(Lieu) (Date)

_____ _____
(Cachet de l'entreprise) (Signature contractuelle)

Works certification
Burglar resistant element "Forster fuego light"
Door EN 1627

❑ **RC 2**

The company: _____

Postal address: _____

_____

herewith confirms that the structural component from its production belonging to system Forster fuego light

❑ complies with. [1)]
❑ complies, albeit with deviations, with. [1)]

1) mark the applicable

Expert opinion no. 16-002974-PR01 from 01.12.2016

issued by testing institute ift, DE-83026 Rosenheim,

The deviations have been declared as being permissible by expert opinion

No. _____ from _____

of test centre _____

The conformity of the supplied door with the requirements of

❑ norme EN 1627-RC2
❑ norme EN 1627-RC3

is confirmed independently by the manufacturer.

The element was manufactured in (year of manufacture) _____ . An abridged report can be made available on request as a copy.

_____ _____
(Town) (Date)

_____ _____
(Company stamp) (Legally-binding signature)

Allgemeine Hinweise

Die Forster-Profilstahlrohr-Serien und das entsprechende Zubehör sind für unterschiedliche Anwendungsmöglichkeiten im Metall- und Fassadenbau entwickelt. Die Serien sind bestimmt für die Verarbeitung durch Fachbetriebe des Metallbaus, der Fensterherstellung und dergleichen, welche vertraut sind mit den anerkannten Regeln der Technik, insbesondere auf dem Gebiet des Metall-, Türen-, Fenster- und Fassadenbaus und bei denen die Kenntnisse aller einschlägigen Normen, Richtlinien und Verarbeitungshinweise der Profillieferanten vorausgesetzt werden kann.

Alle von uns herausgegebenen Unterlagen, die sich mit der Kombination, dem Zusammenbau, der Anordnung, Verarbeitung, Veredelung und Montage der angebotenen Artikel befassen, sind freiwillige Dienstleistungen, die dem Facharbeiter Anregungen und Vorschläge bieten sollen oder aber einen Bericht über bereits ausgeführte Kombinationen und Anlagen zum Inhalt haben. Dabei muss der Facharbeiter bei Benutzung solcher Unterlagen stets selber kritisch prüfen, ob die hier gemachten Vorschläge für seinen Fall in jeder Hinsicht geeignet und zutreffend sind, da die Vielzahl der in der Praxis vorkommenden Einbau- und Belastungsfälle in derartigen Unterlagen nicht erfasst werden kann.

Généralités

Les séries de profilés en acier Forster et les accessoires correspondants sont développés en vue d'offrir diverses possibilités d'applications pour les constructions métalliques et les façades. Ces séries sont destinées à la mise en œuvre par des entreprises spécialisées dans la construction métallique, la fabrication de fenêtres et autres secteurs similaires, et qui connaissent les règles reconnues de la technique, notamment dans le domaine de la construction de portes, fenêtres et façades métalliques, et qui disposent des connaissances nécessaires sur toutes les normes, directives et indications de mise en œuvre applicables des fournisseurs de profilés.

Tous les documents publiés par nos soins et qui portent sur les possibilités de combinaison, l'assemblage, l'implantation, la mise en œuvre, la finition et le montage des articles que nous proposons, constituent des prestations de plein gré censées fournir au spécialiste des suggestions et des solutions ou rendre compte des combinaisons et installations déjà réalisées. En utilisant cette documentation, le spécialiste devra toujours l'examiner de manière critique et vérifier que les propositions qu'elle présente sont bien pertinentes et adaptées à son propre cas à tous égards, car il est impossible de résumer dans une documentation de ce type la multitude des cas de figure rencontrés dans la pratique tant en termes d'installations que de sollicitations.

General advice

Forster's series of profiled steel sections and the corresponding accessories have been developed for a wide range of applications in the manufacture of metal structures and façades. These series are designed for processing by specialist firms in the metal-working industry, window construction and similar, who are familiar with the appropriate technical standards, particularly in the field of metal working, door, window and façade construction and where an adequate knowledge of all relevant standards, directives and suppliers' processing instructions can safely be assumed.

All the documentation published by us concerning the combination, erection, arrangement, processing, refinement and assembly of the articles on offer are voluntary services intended as suggestions and ideas for the expert, or else represent a report on combinations and installations already assembled. In all cases when using this documentation, the expert must always critically study whether the suggestions and ideas are suitable and appropriate for the case in point, since loads and stresses vary so greatly that it is impossible in this kind of documentation to cover every eventuality occurring in practice.

Allgemeine Hinweise

Technische Beratung bei Planung und Projektierung

Die kostenlose technische Beratung bei Planung und Projektierung sind weder als Haupt- noch als Nebenpflicht Gegenstand unserer Angebotes bzw. des Kaufvertrages. Die Forster Profilsysteme AG hat diesbezüglich keinen Rechtsbindungswillen.

Alle Anregungen, Ausschreibungs-, Konstruktions- und Einbauvorschläge, statische Berechnungen, Materialkalkulationen, etc., die im Rahmen der Beratung und Diskussion, in Skizzenform, Zeichnungen, Schriftwechsel oder Ausarbeitung von Mitarbeitern unseres Hauses gemacht werden, erfolgen nach bestem Wissen und sind als kostenlose und unverbindliche Dienstleistung zu verstehen, für die wir keine Haftung übernehmen. Die Planungshoheit liegt jederzeit ausschliesslich beim Bauherrn und Architekten. Bauseitige Vorgaben werden durch die Forster Profilsysteme AG nicht geprüft.

Werden verbindliche Auskünfte erwünscht, insbesondere über den Einbau der Elemente und über bauphysikalische Probleme, wie z. B. Statik, Befestigung, Wärme-, Feuchtigkeits-, Brand-, Rauch- oder Schallschutz, etc. oder über den Einbau von Komponenten anderer Hersteller in den Fassaden- bzw. Metallbaukonstruktionen von Forster Profilsysteme AG muss ein gesonderter entgeltlicher Beratervertrag in schriftlicher Form abgeschlossen

Généralités

Conseil technique lors de la planification et de l'établissement du projet

Le conseil technique gratuit fourni lors de la planification et de l'établissement du projet ne constitue ni une obligation principale ni une obligation secondaire de notre offre ou du contrat de vente. Forster Systèmes de profilés SA n'exprime pas la volonté de se lier juridiquement à ce sujet.

Toutes les idées, propositions de soumission, de construction et de montage, de même que tous les calculs statiques, calculs de matériel, etc. fournis par nos collaborateurs dans le cadre des prestations de conseil ou discussions, sous forme de croquis, de dessins, de correspondance ou d'une étude, sont donnés en toute bonne foi et s'entendent comme service gratuit non contractuel pour lequel nous déclinons toute responsabilité. A tout moment, la planification relève exclusivement des compétences du maître de l'ouvrage et de l'architecte. Forster Systèmes de profilés SA ne contrôle pas les exigences incombant à ces autorités.

La demande de renseignements contractuels, notamment en relation avec le montage des éléments et les questions relatives à la physique des constructions, comme la statique, la fixation, la protection contre la chaleur, l'humidité, le feu ou le bruit, etc. ou concernant le montage de composants d'autres fabricants dans les façades ou les constructions métalliques de Forster Systèmes de profilés SA exige la conclusion d'un contrat de conseil payant

General advice

Technical support in planning and project work

Free of charge technical consultation during planning and project preparation does not form part of our quotation or contract of sale as either a primary or secondary obligation. Forster Profile Systems Ltd. has no intention to create legal relations in this regard.

All ideas, suggestions for tender, design and installation, static calculations, material calculations, etc. provided within the context of consultation and discussion, in the form of sketches, drawings, correspondence or plans drawn up by our employees are made to the best of our knowledge and ability and shall be considered a free of charge service without any obligation for which we do not accept any liability. The responsibility for the planning lies at all times exclusively with the builder and architect. On-site plans will not be verified by Forster Profile Systems Ltd.

A separate consultancy contract involving payment must be concluded in the written form if information of a binding nature is required, especially with regard to the installation of the elements and the building physics involved in problems such as static calculations, fastenings, thermal insulation, waterproofing, fire, smoke and sound protection, etc. or to the installation of components from other manufacturers in the façades or metal structures from Forster Profile Systems Ltd.

Allgemeine Hinweise

werden.

Gewährleistung

Sofern nicht schriftlich eine andere Vereinbarung getroffen wird, besteht eine Gewährleistung der Forster Profilsysteme AG lediglich im Rahmen der dem Käufer bekannten „Allgemeinen Verkaufs- und Lieferbedingungen der Forster Profilsysteme AG".

Voraussetzung ist in jedem Fall die ausschliessliche Verwendung von Original-Konstruktionsteilen (Profile, Zubehör, Beschläge) aus dem jeweils gültigen Forster-Lieferprogramm. Für Mängel, welche aus der Verwendung von anderen Artikeln als Forster-Original-Artikeln herrühren, wird jede Haftung abgelehnt. Werden nicht Original-Konstruktionsteile zur Anwendung gebracht, verlieren die an Forster verliehenen Prüfzeugnisse und Atteste für derartig ausgeführte Konstruktionen ihre Gültigkeit.

Hinweis

Die Aktualität, Vollständigkeit oder Qualität der Inhalte wird nicht gewährleistet. Wir behalten uns vor, den technischen Inhalt ohne Vorankündigung ganz oder teilweise zu ändern. Für Schäden irgendwelcher Art, die aufgrund der Verwendung der Informationen in diesem Dokument oder aufgrund deren Unvollständigkeit entstehen, wird keinerlei Haftung übernommen.

Die Nichtbeachtung der jeweils aktuellen auf der Herstellerhomepage abrufbaren produktspezifischen sowie allgemeinen Informationen, insbesondere betreffend bestimmungsgemässe Verwendung, Sicherheitsbestimmungen, Produkt-leistung und -wartung sowie Informations- und Instruktionspflichten, entbindet den Hersteller von seiner Produkthaftung.

Généralités

établi séparément par écrit.

Garantie

Dans la mesure où aucune autre convention par écrit n'a été passée, la garantie de la société Forster Systèmes de profilés SA n'est applicable que dans le cadre des «Conditions générales de vente et de livraison de Forster Systèmes de profilés SA», qui sont connues de l'acheteur.

Cela suppose dans chaque cas l'utilisation exclusive d'éléments de construction d'origine (profilés, accessoires, quincailleries) provenant du programme de fournitures Forster respectivement applicable. Toute responsabilité est déclinée dans le cas de vices résultant de l'utilisation de tout autre article que les éléments d'origine Forster. Dans l'éventualité où les éléments utilisés ne sont pas des pièces de construction d'origine, les certificats d'essais et attestations attribués à Forster pour les constructions de ce type perdent toute validité.

Remarque

Nous ne garantissons pas l'actualité, l'exhaustivité ou la qualité des contenus. Nous nous réservons le droit de modifier le contenu technique, en partie ou en totalité, sans préavis. Nous déclinons toute responsabilité pour les dommages de quelque nature que ce soit, résultant de l'utilisation des informations contenues dans le présent document ou de leur caractère incomplet.

Le non-respect des informations spécifiques aux produits et générales qui sont consultables sur le site du fabricant dans leur version actualisée, en particulier concernant l'utilisation conforme aux dispositions, les consignes de sécurité, les caractéristiques et l'entretien du produit, de même que les obligations d'informations et d'instructions, dégage le fabricant de sa responsabilité du fait des produits.

General advice

Warranty

Unless a written agreement on the contrary has been concluded, the warranty granted by Forster Profile Systems Ltd. applies solely to the extent of the "General Conditions of Sale and Delivery of Forster Profile Systems Ltd." with which the customer is already familiar.

In all cases the warranty only applies provided that original construction parts (profiles, accessories, fittings) are used from the currently valid Forster range. All liability is declined for any damage arising from the use of articles other than Forster original articles. If articles other than Forster original articles are used, test certificates and attestations granted to Foster for constructions built using such articles are deemed to be invalid.

Note

The up-to-dateness, completeness or quality of the contents are not guaranteed. We reserve the right to make technical alterations in the content wholly or partially with no prior notice. We are not liable for damages of any kind, which arise from the use of the information in this document or on the basis of its incompleteness.

The non-observance of the information on the home page of the manufacturer which is currently retrievable, specific for the product, as well as general, in particular with regard to the use for the purpose intended, safety regulations, product performance, product maintenance as well as the duty to inform and instruct, releases the manufacturer from his liability for his product.

Profilsysteme in Stahl und Edelstahl

Systèmes de profilés en acier et en acier inox

Steel and stainless steel profile systems

Fassaden / Façades / Curtain walls

forsterthermfix.vario
forsterthermfix.varioHI
forsterthermfix.light

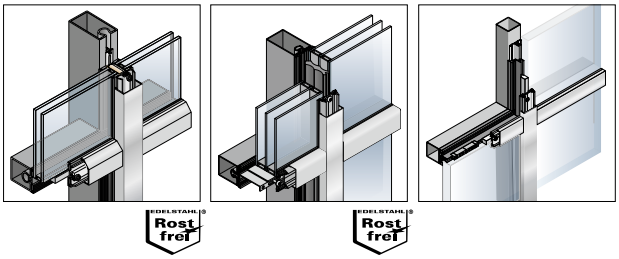

Fenster / Fenêtres / Windows

forsterunico.
forsterunico.xs
forsterunico.HI
forsterunico.xsHI
forsternorm.

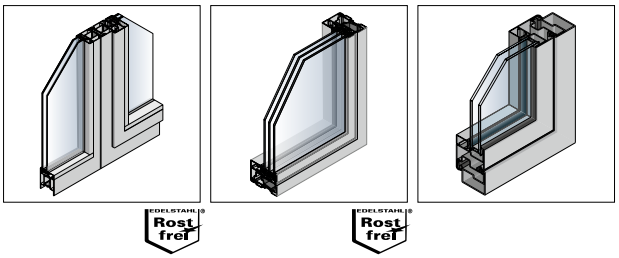

Türen / Portes / Doors

forsterunico.
forsterunico.HI
forsterpresto.
forsternorm.

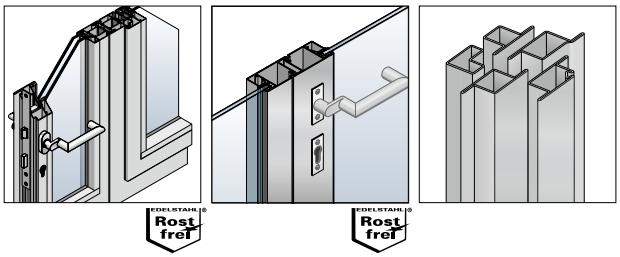

Brand- und Rauchschutz / Coupe-feu et pare-flamme / Fire and smoke protection

forsterfuego.light
forsterpresto.
forsterthermfix.vario
forsterthermfix.light
forsterunico.

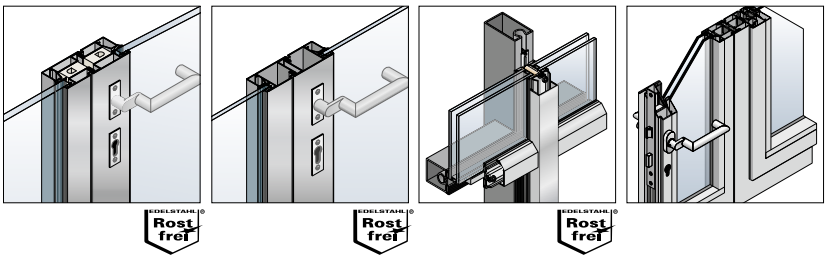

Forster Profilsysteme AG | CH-9320 Arbon
info@forster.ch | www.forster-profile.ch

A company of Arbonia Group
ARBONIA